DECOSAN

Bath inspirations

Gama Atelier
Totem 6
Colossus 10
Integrity 16
Olympia 28
Glasscolor 34
Diamond 42
Best 50
Queens 58
Alma 64
Complementos Atelier 70

Gama Casual
Programa Modular Play 72
Complementos Play 87

Encimeras y lavabos 90

Espejos 112

Iluminación 124

Auxiliares 128

Condiciones de venta 136

DECOSAN

Bath design

Totem

Características y equipamiento 7
Personaliza tu mueble Totem 8
Lavabos 90
Espejos 112

DECOLAC SYSTEM

Los colores lacados llevan unos aditivos endurecedores que permiten que el acabado final sea muy resistente al frote y a la abrasión.

DECOWOOD SYSTEM

Las maderas tablero marino están protegidas contra los agentes externos con aceites naturales que respetan la textura y naturaleza de la madera..

BISAGRAS 4D

Bisagras de apertura 110º en color titanio con regulación en tres dimensiones y sistema de cierre soft close.

DECOBUILD SYSTEM

Los muebles fabricados con tableros de 19 mm están encolados entre sí con clivillas consiguiendo una estética limpia sin herrajes visibles y ofreciendo mejor resistencia y durabilidad.

Configura y personaliza Totem

A Escoge el color del mueble

A.1 *Lacados*

Blanco mate.11 Blanco brillo.12	Negro mate.13 Negro brillo.14	Greige mate.15 Greige brillo.16	Lino mate.17 Lino brillo.18	Piedra mate.19 Piedra brillo.20	Tierra mate.21 Tierra brillo.22	Maquillaje mate.23 Maquillaje brillo.24	Mousse mate.25 Mousse brillo.26	Peach mate.27 Peach brillo.28
Wine mate.29 Wine brillo.30	Teja mate.31 Teja brillo.32	Mint mate.33 Mint brillo.34	Cobalt mate.35 Cobalt brillo.36	Acero mate.37 Acero brillo.38	Perla mate.39 Perla brillo.40	Caqui mate.41 Caqui brillo.42	Cuarzo mate.43 Cuarzo brillo.44	Antracita mate.45 Antracita brillo.46

A.2 *Madera Tablero Marino*

Antique.52	Fume.57	Almond.51

B Escoge el tirador decorativo

B.1 *Metal*

Oro cepillado.81	Inox cepillado.82	Bronce cepillado.83	Negro mate.13

C Escoge tu espejo 113

Totem

ATELIER MUEBLES DE BAÑO

TOTEM

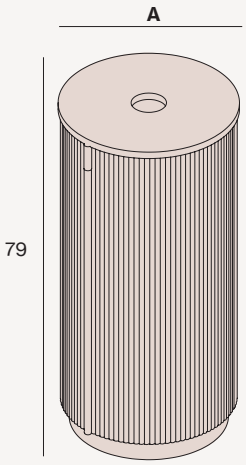

TIRADOR	A (cm)	REF	LACA	MADERA TABLERO MARINO
Oro cepillado	**40**	TOT.G	-	-
Inox cepillado	**40**	TOT.S	-	-
Bronce cepillado	**40**	TOT.CU	-	-
Negro	**40**	TOT.N	-	-

Incluye encimera.

* Descarga desagüe a pared.

Colores

LACA

Blanco mate.11	Blanco brillo.12	Negro mate.13	Negro brillo.14	Greige mate.15	Greige brillo.16	Lino mate.17	Lino brillo.18	Piedra mate.19
Piedra brillo.20	Tierra mate.21	Tierra brillo.22	Maquillaje mate.23	Maquillaje brillo.24	Mousse mate.25	Mousse brillo.26	Peach mate.27	Peach brillo.28
Wine mate.29	Wine brillo.30	Teja mate.31	Teja brillo.32	Mint mate.33	Mint brillo.34	Cobalt mate.35	Cobalt brillo.36	Acero mate.37
Acero brillo.38	Perla mate.39	Perla brillo.40	Caqui mate.41	Caqui brillo.42	Cuarzo mate.43	Cuarzo brillo.44	Antracita mate.45	Antracita brillo.46

MADERA TABLERO MARINO

Antique.52	Fume.57

LAVABOS SOBRE ENCIMERA Y ESPEJOS

- Totem es compatible con cualquier lavabo sobre encimera disponible en la categoría de encimeras y lavabos (ver pag. 90).
  Nuestra selección más adecuada es: Circus, Cuadro, Eye, Disc, Nuba, Círculo, Cuadra, Round, Melva, Metalcircus..... pág. 100-104

- Totem es compatible con cualquier espejo disponible en la categoría de espejos (ver pag. 112).
  Nuestra selección más adecuada es: Lap, Circled, Drop, Bee, Eye, Profile, Cloud ..... pág. 114-117

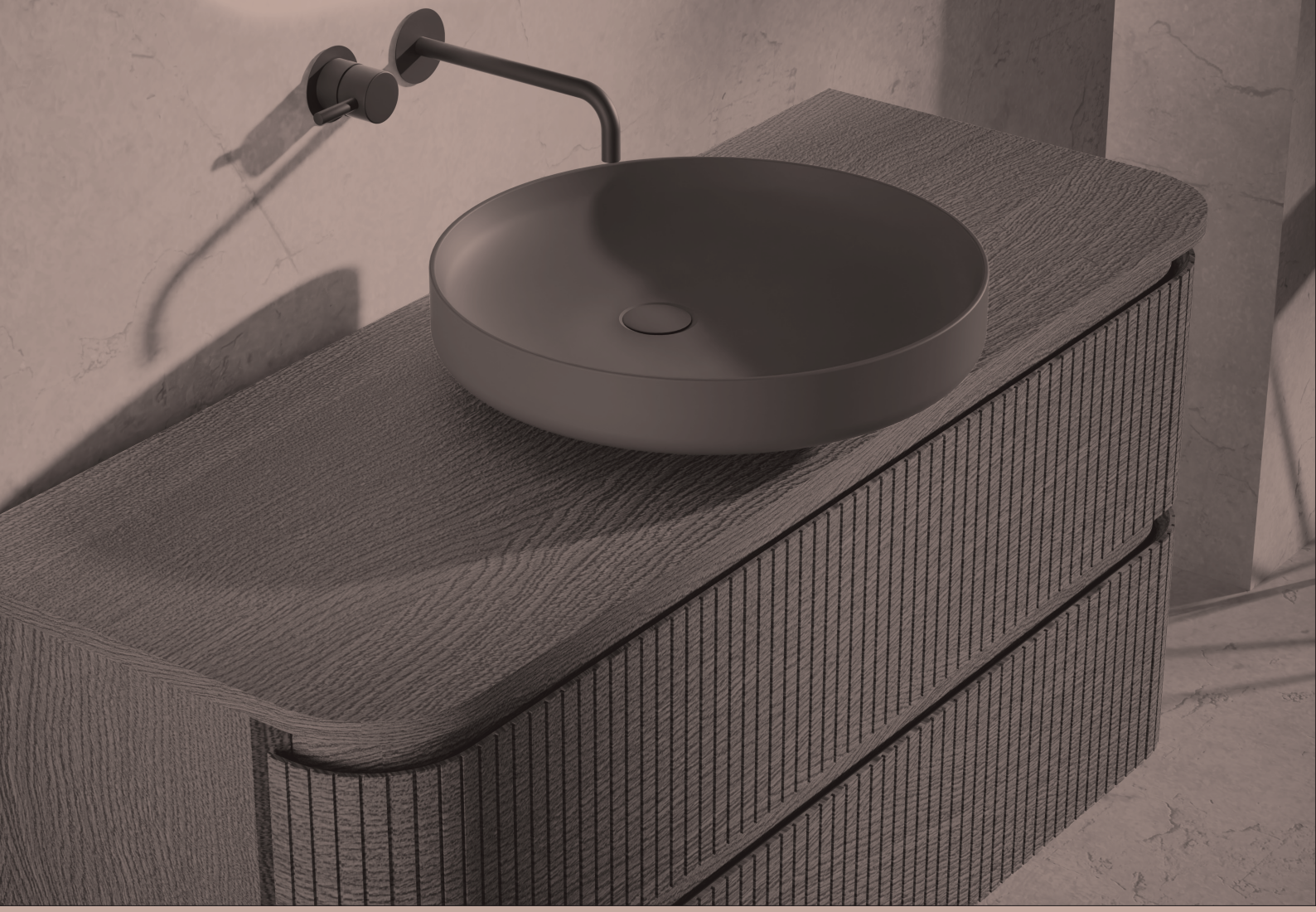

DECOPULL

Tirador integrado con forma ergonómica de media caña que reproduce la forma de la yema de los dedos y permite una tracción óptima y confortable.

ATELIER SYSTEM

En los acabados de tablero marino se seleccionan las piezas de forma numerada para respetar la continuidad de la veta en todo el mueble.

DECOWOOD SYSTEM

Las maderas tablero marino están protegidas contra los agentes externos con aceites naturales que respetan la textura y naturaleza de la madera..

Colossus

Características y equipamiento 10
Personaliza tu mueble Colossus 12
Bases de lavabo suspendidas 14
Encimeras y lavabos 13/90
Espejos 112

DECOSPACE SYSTEM

Sistema que incluye el suministro de un sifón ahorra espacio y una válvula clic clac cromo brillo.
Con esta solución se evita el cajeado del cajón superior mejorando la capacidad de almacenamiento y estética interior ya que las instalaciones quedan ocultas.

DECOFIX SYSTEM

Sistema de fijación a pared de alta seguridad con el que las resistencias de carga son superiores a 240 kg.x.

CAJONES 4D

Cajones metálicos Hettich o Blum de color antracita y de perfil extrafino de 12 mm con 4 regulaciones de ajuste.
Las guías son de extracción total y sistema de frenado progresivo.

DECOIN
ANTRACITA FULLCOLOR

Concepto de diseño interior por el que todos los materiales del interior de los muebles están diseñados en color antracita.
Los muebles con acabado lacado se lacan interiormente en color antracita.

DECOBUILD SYSTEM

Los muebles fabricados con tableros de 19 mm están encolados entre sí con clivillas consiguiendo una estética limpia sin herrajes visibles y ofreciendo mejor resistencia y durabilidad.

DECOLAC SYSTEM

Los colores lacados llevan unos aditivos endurecedores que permiten que el acabado final sea muy resistente al frote y a la abrasión.

Configura y personaliza Colossus

A Escoge tu combinación

A.1 *Lacados*

Mueble		Gola
Blanco mate.11	+	Oro cepillado.81
Maquillaje mate.23	+	Maquillaje mate.23
Perla mate.39	+	Perla mate.39

A.2 *Madera Tablero Marino*

Mueble		Gola
Stone.53	+	Stone.53
Velvet.54	+	Bronce cepillado.83
Fume.57	+	Oro cepillado.81

B Escoge tu encimera

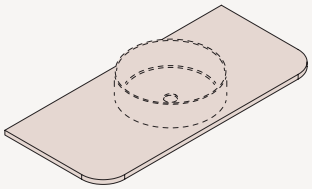

B.1 *Plana Laca* 14/106

Plana Madera Tablero Marino 14/107

Plana Solid Surface 14/108

Plana Ceramcolor 14/109

Plana Piedra natural 14/109

Escoge tu lavabo sobre encimera 90

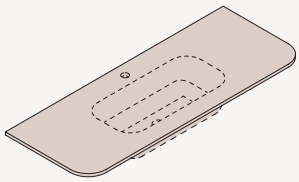

B.2 *Integrada Piedra natural* 15/98

Integrada Solid Surface 15/97

C Escoge tu espejo 112

BASES DE LAVABO SUSPENDIDAS

2 CAJONES

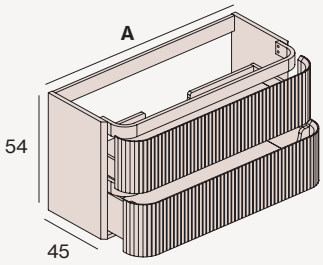

COMPLEMENTA
TU MUEBLE. Pág. 70

A (cm)	LAVABO	REF	LACA	MADERA TABLERO MARINO
80		C201.080.C	-	-
100		C201.100.I	-	-
100		C201.100.C	-	-
100		C201.100.D	-	-
120		C201.120.I	-	-
120		C201.120.C	-	-
120		C201.120.D	-	-
120		C201.120.X	-	-

B.1 ENCIMERA PLANA

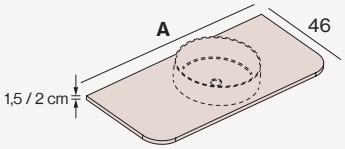

		LACA		MADERA TABLERO MARINO		SOLID SURFACE BLANCO		SOLID SURFACE MONOCOLOR		CERAMCOLOR		PIEDRA NATURAL (Grupo 1)		PIEDRA NATURAL (Grupo 2)	
A (cm)	**E (cm)**	**REF**	**PVP**	**REF**	**PVP**	**REF**	**PVP**	**REF**	**PVP**	**REF**	**PVP**	**REF**	**PVP**	**REF**	**PVP**
LAVABO CENTRADO															
81	40	PLC.081.C	-	PTC.081.C	-	PJC.081.C	-	PMC.081.C	-	PCC.081.C	-	PQC.081.C	-	PBC.081.C	-
101	50	PLC.101.C	-	PTC.101.C	-	PJC.101.C	-	PMC.101.C	-	PCC.101.C	-	PQC.101.C	-	PBC.101.C	-
121	60	PLC.121.C	-	PTC.121.C	-	PJC.121.C	-	PMC.121.C	-	PCC.121.C	-	PQC.121.C	-	PBC.121.C	-
LAVABO IZQUIERDO															
101	30	PLC.101.I	-	PTC.101.I	-	PJC.101.I	-	PMC.101.I	-	PCC.101.I	-	PQC.101.I	-	PBC.101.I	-
121	40	PLC.121.I	-	PTC.121.I	-	PJC.121.I	-	PMC.121.I	-	PCC.121.I	-	PQC.121.I	-	PBC.121.I	-
LAVABO DERECHO															
101	30	PLC.101.D	-	PTC.101.D	-	PJC.101.D	-	PMC.101.D	-	PCC.101.D	-	PQC.101.D	-	PBC.101.D	-
121	40	PLC.121.D	-	PTC.121.D	-	PJC.121.D	-	PMC.121.D	-	PCC.121.D	-	PQC.121.D	-	PBC.121.D	-
LAVABO DOBLE															
121	30	PLC.121.X	-	PTC.121.X	-	PJC.121.X	-	PMC.121.X	-	PCC.121.X	-	PQC.121.X	-	PBC.121.X	-

(E) Eje lavabo.

Colores

LACA

Blanco mate.11 | Maquillaje mate.23 | Perla mate.39

MADERA TABLERO MARINO

Stone.53 | Velvet.54 | Fume.57

SOLID SURFACE MONOCOLOR

Negro mate.13 | Greige mate.15 | Lino mate.17 | Piedra mate.19 | Tierra mate.21 | Maquillaje mate.23 | Mousse mate.25 | Peach mate.27 | Wine mate.29
Teja mate.31 | Mint mate.33 | Cobalt mate.35 | Acero mate.37 | Perla mate.39 | Caqui mate.41 | Cuarzo mate.43 | Antracita mate.45

CERAMCOLOR

Blanco mate.11 | Negro mate.13 | Greige mate.15 | Piedra mate.19 | Tierra mate.21 | Maquillaje mate.23 | Cobalt mate.35 | Acero mate.37 | Antracita mate.45

PIEDRA NATURAL

Grupo 1

Carrara.71 | India.72 | Pietra.73 | Marquina.74

Grupo 2

Burgundi.75 | Tanganica.76

LAVABOS SOBRE ENCIMERA ..... pág. 100-104

B.2 ENCIMERA CON LAVABO INTEGRADO STANDARD

Selecciona medida y añade el lavabo deseado.

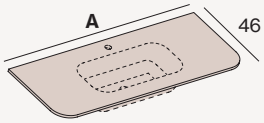

		PIEDRA NATURAL			SOLID SURFACE		
A (cm)	**E (cm)**	**REF**	**PVP (Grupo 1)**	**PVP (Grupo 2)**	**REF**	**PVP (Blanco)**	**PVP (Monocolor)**
LAVABO CENTRADO							
81	40	EQC.081.C	-	-	EJC.081.C	-	-
101	50	EQC.101.C	-	-	EJC.101.C	-	-
121	60	EQC.121.C	-	-	EJC.121.C	-	-
LAVABO IZQUIERDO							
101	30	EQC.101.I	-	-	EJC.101.I	-	-
121	40	EQC.121.I	-	-	EJC.121.I	-	-
LAVABO DERECHO							
101	30	EQC.101.D	-	-	EJC.101.D	-	-
121	40	EQC.121.D	-	-	EJC.121.D	-	-

(E) Eje lavabo.

ESCOGE TU LAVABO PIEDRA NATURAL

PLUS

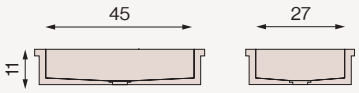

REGATA **Grupo 1 y Grupo 2:**

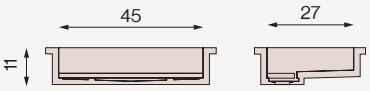

ESCOGE TU LAVABO SOLID SURFACE

VICTORIA

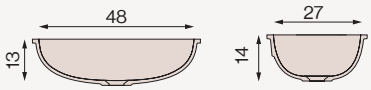

ONTARIO

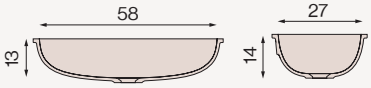

- Disponible en encimeras a partir de 70 cm.
- Disponible en encimeras dobles a partir de 140 cm.

BAIKAL

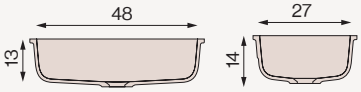

NYASSA

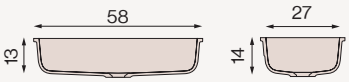

- Disponible en encimeras a partir de 70 cm.
- Disponible en encimeras dobles a partir de 140 cm.

Colores

PIEDRA NATURAL

Grupo 1

Carrara.71	India.72	Pietra.73	Marquina.74

Grupo 2

Burgundi.75	Tanganica.76

SOLID SURFACE MONOCOLOR

Negro mate.13	Greige mate.15	Lino mate.17	Piedra mate.19	Tierra mate.21	Maquillaje mate.23	Mousse mate.25	Peach mate.27	Wine mate.29
Teja mate.31	Mint mate.33	Cobalt mate.35	Acero mate.37	Perla mate.39	Caqui mate.41	Cuarzo mate.43	Antracita mate.45	

ESPEJOS..... pág. 112

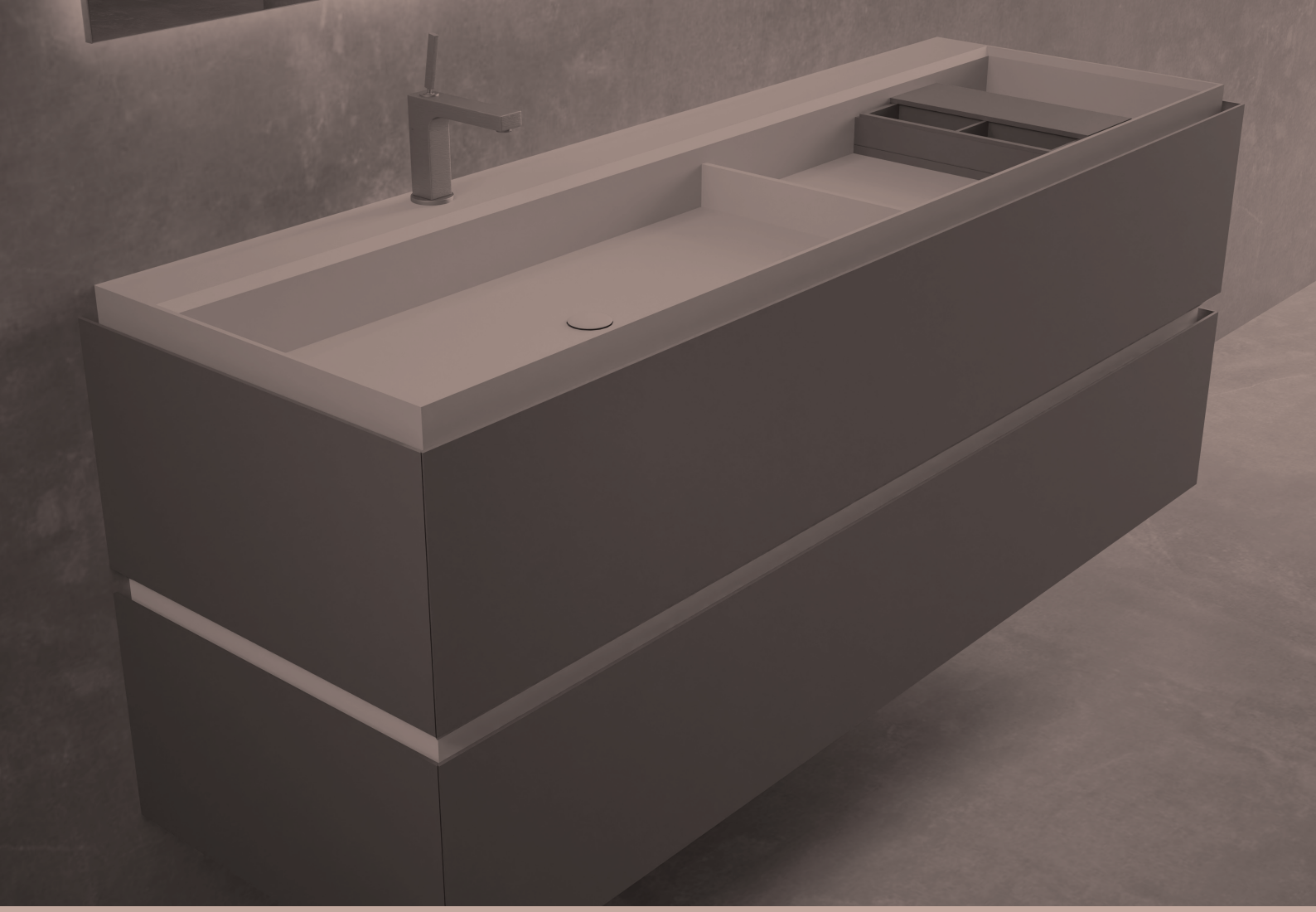

DECOPULL

Tirador integrado con forma ergonómica de media caña que reproduce la forma de la yema de los dedos y permite una tracción óptima y confortable.

ATELIER SYSTEM

En los acabados de tablero marino se seleccionan las piezas de forma numerada para respetar la continuidad de la veta en todo el mueble.

DECOWOOD SYSTEM

Las maderas tablero marino están protegidas contra los agentes externos con aceites naturales que respetan la textura y naturaleza de la madera..

Integrity

Características y equipamiento 16
Personaliza tu mueble Integrity 18
Bases de lavabo suspendidas 20
Encimeras y lavabos 19/90
Espejos 112

DECOSPACE SYSTEM

Sistema que incluye el suministro de un sifón ahorra espacio y una válvula clic clac cromo brillo.
Con esta solución se evita el cajeado del cajón superior mejorando la capacidad de almacenamiento y estética interior ya que las instalaciones quedan ocultas.

DECOFIX SYSTEM

Sistema de fijación a pared de alta seguridad con el que las resistencias de carga son superiores a 240 kg.x.

CAJONES 4D

Cajones metálicos Hettich o Blum de color antracita y de perfil extrafino de 12 mm con 4 regulaciones de ajuste.
Las guías son de extracción total y sistema de frenado progresivo.

DECOIN
ANTRACITA FULLCOLOR

Concepto de diseño interior por el que todos los materiales del interior de los muebles están diseñados en color antracita.
Los muebles con acabado lacado se lacan interiormente en color antracita.

DECOBUILD SYSTEM

Los muebles fabricados con tableros de 19 mm están encolados entre sí con clivillas consiguiendo una estética limpia sin herrajes visibles y ofreciendo mejor resistencia y durabilidad.

DECOLAC SYSTEM

Los colores lacados llevan unos aditivos endurecedores que permiten que el acabado final sea muy resistente al frote y a la abrasión.

Configura y personaliza Integrity

A Escoge tu mueble

A.1 Escoge la textura

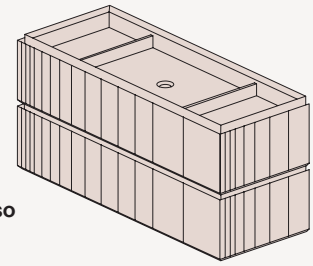

Friso

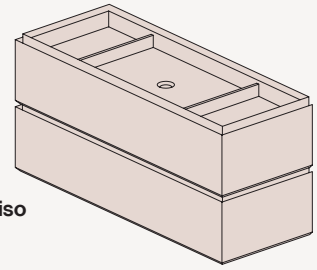

Liso

A.2 Escoge el color del mueble

A.2.1 *Lacados*

Blanco mate.11 Blanco brillo.12	Negro mate.13 Negro brillo.14	Greige mate.15 Greige brillo.16	Lino mate.17 Lino brillo.18	Piedra mate.19 Piedra brillo.20	Tierra mate.21 Tierra brillo.22	Maquillaje mate.23 Maquillaje brillo.24	Mousse mate.25 Mousse brillo.26	Peach mate.27 Peach brillo.28
Wine mate.29 Wine brillo.30	Teja mate.31 Teja brillo.32	Mint mate.33 Mint brillo.34	Cobalt mate.35 Cobalt brillo.36	Acero mate.37 Acero brillo.38	Perla mate.39 Perla brillo.40	Caqui mate.41 Caqui brillo.42	Cuarzo mate.43 Cuarzo brillo.44	Antracita mate.45 Antracita brillo.46

A.2.2 *Madera Tablero Marino*

Almond.51	Antique.52	Stone.53	Velvet.54	Nogal.55	Shell.56	Fume.57	Raw.58

A.3 Escoge el color de la gola

A.3.1 *Metal*

Oro cepillado.81	Inox cepillado.82	Bronce cepillado.83

A.3.2 *Lacados*

Blanco mate.11 Blanco brillo.12	Negro mate.13 Negro brillo.14	Greige mate.15 Greige brillo.16	Lino mate.17 Lino brillo.18	Piedra mate.19 Piedra brillo.20	Tierra mate.21 Tierra brillo.22	Maquillaje mate.23 Maquillaje brillo.24	Mousse mate.25 Mousse brillo.26	Peach mate.27 Peach brillo.28
Wine mate.29 Wine brillo.30	Teja mate.31 Teja brillo.32	Mint mate.33 Mint brillo.34	Cobalt mate.35 Cobalt brillo.36	Acero mate.37 Acero brillo.38	Perla mate.39 Perla brillo.40	Caqui mate.41 Caqui brillo.42	Cuarzo mate.43 Cuarzo brillo.44	Antracita mate.45 Antracita brillo.46

A.3.3 *Madera Tablero Marino*

Almond.51	Antique.52	Stone.53	Velvet.54	Nogal.55	Shell.56	Fume.57	Raw.58

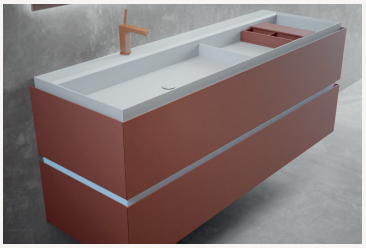

B Escoge tu encimera

B.1 *Plana "Integrity" + lavabo*

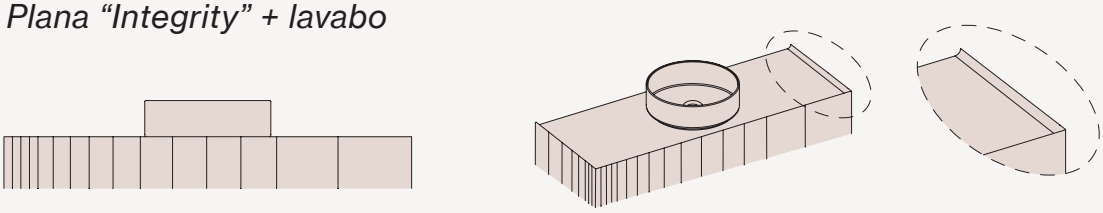

B.1.1 *Plana + lavabo sobre encimera* 23/100

Lavabos Circus, Rectángulo, Cuadro, Nuba, Oval, Circulo, Cuadra, Max y Metalcircus no admiten orificio de grifo centrado detrás del lavabo.

B.2 *Integrada Full "Integrity"*

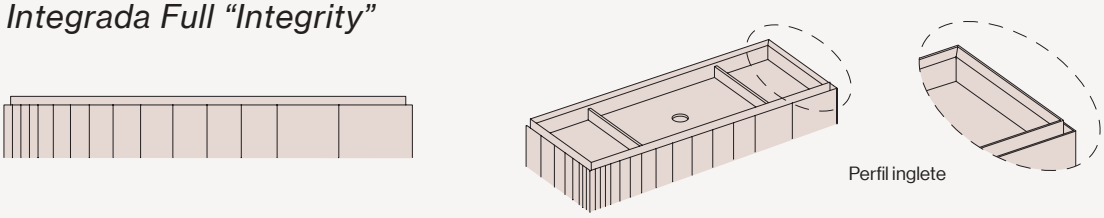

B.2.1 *Integrada "Full" sin orificio de grifo* 24
B.2.2 *Integrada "Full" con orificio de grifo* 25

B.3 *Integrada Standard ingletada "Integrity"*

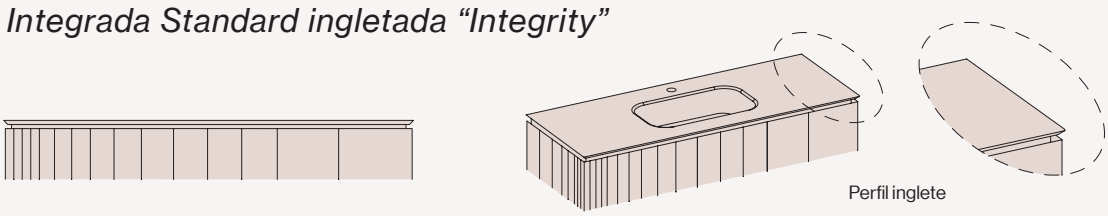

B.3.1 *Piedra natural*. 26/98
B.3.2 *Solid Surface* 27/97

C Escoge tu espejo 112

BASES DE LAVABO SUSPENDIDAS

1 CAJÓN

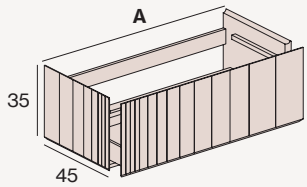

A (cm)	LAVABO	REF	LACA		MADERA TABLERO MARINO	
			FRONTAL FRISO	FRONTAL LISO	FRONTAL FRISO	FRONTAL LISO
60		N101.060.C	-	-	-	-
70		N101.070.C	-	-	-	-
80		N101.080.C	-	-	-	-
90		N101.090.C	-	-	-	-
100		N101.100.I	-	-	-	-
100		N101.100.C	-	-	-	-
100		N101.100.D	-	-	-	-
120		N101.120.I	-	-	-	-
120		N101.120.C	-	-	-	-
120		N101.120.D	-	-	-	-
120		N101.120.X	-	-	-	-
140		N101.140.I	-	-	-	-
140		N101.140.C	-	-	-	-
140		N101.140.D	-	-	-	-
140		N101.140.X	-	-	-	-

2 CAJONES ASIMÉTRICOS

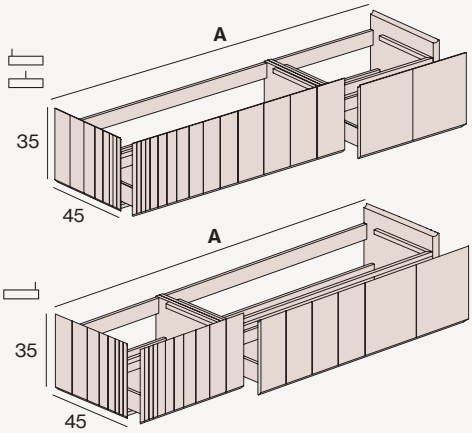

120		N102.120.I	-	-	-	-
120		N102.120.C	-	-	-	-
120		N102.120.D	-	-	-	-
140		N102.140.I	-	-	-	-
140		N102.140.C	-	-	-	-
140		N102.140.D	-	-	-	-
160		N102.160.I	-	-	-	-
160		N102.160.C	-	-	-	-
160		N102.160.D	-	-	-	-
180		N102.180.I	-	-	-	-
180		N102.180.C	-	-	-	-
180		N102.180.D	-	-	-	-
200		N102.200.I	-	-	-	-
200		N102.200.C	-	-	-	-
200		N102.200.D	-	-	-	-

2 CAJONES SIMÉTRICOS

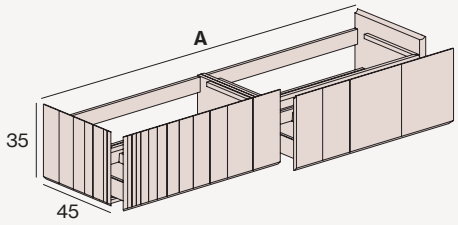

120		N103.120.I	-	-	-	-
120		N103.120.D	-	-	-	-
120		N103.120.X	-	-	-	-
140		N103.140.I	-	-	-	-
140		N103.140.D	-	-	-	-
140		N103.140.X	-	-	-	-
160		N103.160.I	-	-	-	-
160		N103.160.D	-	-	-	-
160		N103.160.X	-	-	-	-
180		N103.180.I	-	-	-	-
180		N103.180.D	-	-	-	-
180		N103.180.X	-	-	-	-
200		N103.200.I	-	-	-	-
200		N103.200.D	-	-	-	-
200		N103.200.X	-	-	-	-

3 CAJONES

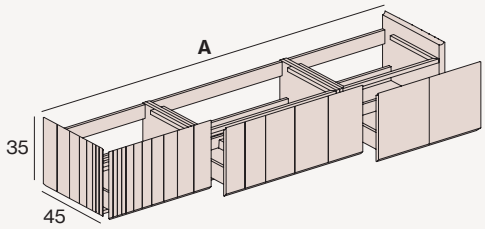

180		N104.180.C	-	-	-	-
200		N104.200.C	-	-	-	-

- Las composiciones asimétricas tienen la siguiente modulación: 120 (80+40), 140 (100+40), 160 (100+60), 180 (120+60), 200 (120+80). Otras configuraciones disponibles.
- El mueble de altura 35 no lleva sistema Decospace. Si la instalación lo permite se puede pedir sin sobreprecio.

COMPLEMENTA TU MUEBLE. Pág. 70

C Lavabo centrado
D Lavabo derecho
I Lavabo izquierdo
X Lavabo doble

BASES DE LAVABO SUSPENDIDAS

2 CAJONES

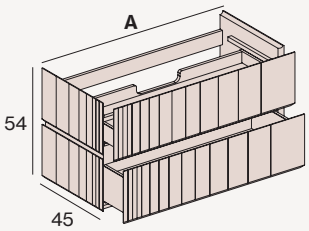

A (cm)	LAVABO	REF	LACA		MADERA TABLERO MARINO	
			FRONTAL FRISO	FRONTAL LISO	FRONTAL FRISO	FRONTAL LISO
60		N201.060.C	-	-	-	-
70		N201.070.C	-	-	-	-
80		N201.080.C	-	-	-	-
90		N201.090.C	-	-	-	-
100		N201.100.I	-	-	-	-
100		N201.100.C	-	-	-	-
100		N201.100.D	-	-	-	-
120		N201.120.I	-	-	-	-
120		N201.120.C	-	-	-	-
120		N201.120.D	-	-	-	-
120		N201.120.X	-	-	-	-
140		N201.140.I	-	-	-	-
140		N201.140.C	-	-	-	-
140		N201.140.D	-	-	-	-
140		N201.140.X	-	-	-	-

4 CAJONES ASIMÉTRICOS

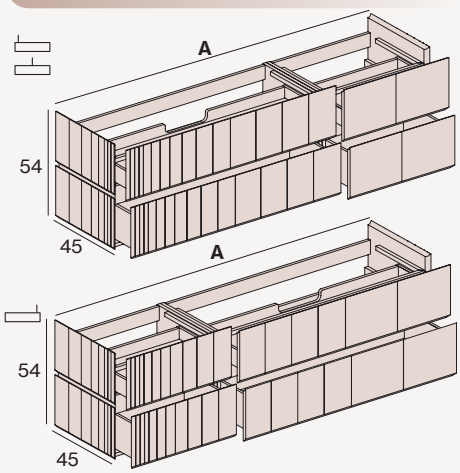

120		N208.120.I	-	-	-	-
120		N208.120.C	-	-	-	-
120		N208.120.D	-	-	-	-
140		N208.140.I	-	-	-	-
140		N208.140.C	-	-	-	-
140		N208.140.D	-	-	-	-
160		N208.160.I	-	-	-	-
160		N208.160.C	-	-	-	-
160		N208.160.D	-	-	-	-
180		N208.180.I	-	-	-	-
180		N208.180.C	-	-	-	-
180		N208.180.D	-	-	-	-
200		N208.200.I	-	-	-	-
200		N208.200.C	-	-	-	-
200		N208.200.D	-	-	-	-

4 CAJONES SIMÉTRICOS

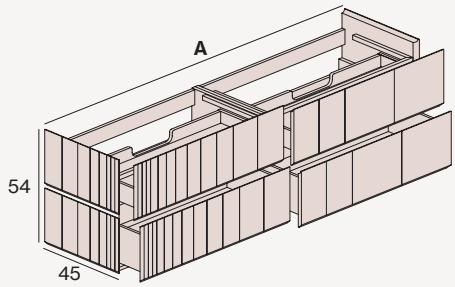

120		N209.120.I	-	-	-	-
120		N209.120.D	-	-	-	-
120		N209.120.X	-	-	-	-
140		N209.140.I	-	-	-	-
140		N209.140.D	-	-	-	-
140		N209.140.X	-	-	-	-
160		N209.160.I	-	-	-	-
160		N209.160.D	-	-	-	-
160		N209.160.X	-	-	-	-
180		N209.180.I	-	-	-	-
180		N209.180.D	-	-	-	-
180		N209.180.X	-	-	-	-
200		N209.200.I	-	-	-	-
200		N209.200.D	-	-	-	-
200		N209.200.X	-	-	-	-

6 CAJONES

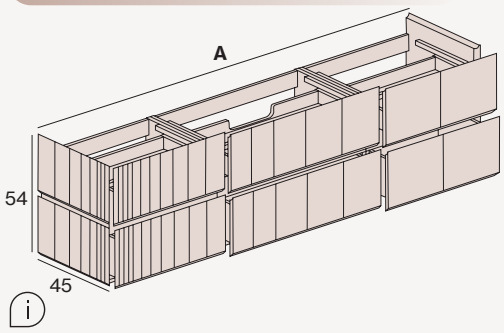

180		N212.180.C	-	-	-	-
200		N212.200.C	-	-	-	-

· Las composiciones asimétricas tienen la siguiente modulación: 120 (80+40), 140 (100+40), 160 (100+60), 180 (120+60), 200 (120+80). Otras configuraciones disponibles.

· El mueble de altura 35 no lleva sistema Decospace. Si la instalación lo permite se puede pedir sin sobreprecio.

COMPLEMENTA TU MUEBLE. Pág. 70

C Lavabo centrado
D Lavabo derecho
I Lavabo izquierdo
X Lavabo doble

MÓDULOS SUSPENDIDOS

· Puede crear su mueble personalizado añadiendo los módulos a derecha y/o izquierda de la base de lavabo seleccionada.
Especifique la posición de los mismos.

1 CAJÓN

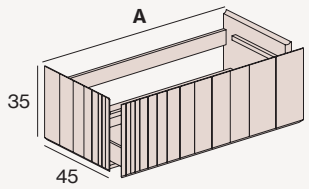

A (cm)	REF	LACA		MADERA TABLERO MARINO	
		FRONTAL FRISO	FRONTAL LISO	FRONTAL FRISO	FRONTAL LISO
60	N101.060.M	-	-	-	-
70	N101.070.M	-	-	-	-
80	N101.080.M	-	-	-	-
90	N101.090.M	-	-	-	-
100	N101.100.M	-	-	-	-
120	N101.120.M	-	-	-	-
140	N101.140.M	-	-	-	-

2 CAJONES / BANCADA

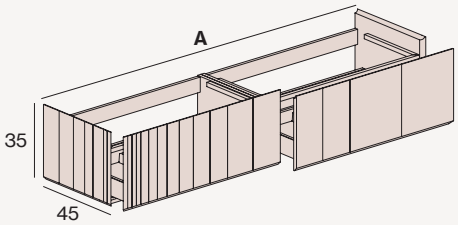

120	N103.120.M	-	-	-	-
140	N103.140.M	-	-	-	-
160	N103.160.M	-	-	-	-
180	N103.180.M	-	-	-	-
200	N103.200.M	-	-	-	-

COMPLEMENTA
TU MUEBLE.
Pág. 70

B.1.1 ENCIMERA PLANA

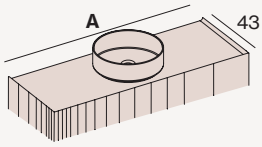

		LACA		MADERA TABLERO MARINO		SOLID SURFACE BLANCO		SOLID SURFACE MONOCOLOR		CERAMCOLOR		PIEDRA NATURAL (Grupo 1)		PIEDRA NATURAL (Grupo 2)	
A (cm)	E (cm)	REF	PVP	REF	PVP	REF	PVP	REF	PVP	REF	PVP	REF	PVP	REF	PVP
LAVABO CENTRADO															
60	30	PLN.060.C	-	PTN.060.C	-	PJN.060.C	-	PMN.060.C	-	PCN.060.C	-	PQN.060.C	-	PBN.060.C	-
70	35	PLN.070.C	-	PTN.070.C	-	PJN.070.C	-	PMN.070.C	-	PCN.070.C	-	PQN.070.C	-	PBN.070.C	-
80	40	PLN.080.C	-	PTN.080.C	-	PJN.080.C	-	PMN.080.C	-	PCN.080.C	-	PQN.080.C	-	PBN.080.C	-
90	45	PLN.090.C	-	PTN.090.C	-	PJN.090.C	-	PMN.090.C	-	PCN.090.C	-	PQN.090.C	-	PBN.090.C	-
100	50	PLN.100.C	-	PTN.100.C	-	PJN.100.C	-	PMN.100.C	-	PCN.100.C	-	PQN.100.C	-	PBN.100.C	-
120	60	PLN.120.C	-	PTN.120.C	-	PJN.120.C	-	PMN.120.C	-	PCN.120.C	-	PQN.120.C	-	PBN.120.C	-
140	70	PLN.140.C	-	PTN.140.C	-	PJN.140.C	-	PMN.140.C	-	PCN.140.C	-	PQN.140.C	-	PBN.140.C	-
160	80	PLN.160.C	-	PTN.160.C	-	PJN.160.C	-	PMN.160.C	-	PCN.160.C	-	PQN.160.C	-	PBN.160.C	-
180	90	PLN.180.C	-	PTN.180.C	-	PJN.180.C	-	PMN.180.C	-	PCN.180.C	-	PQN.180.C	-	PBN.180.C	-
200	100	PLN.200.C	-	PTN.200.C	-	PJN.200.C	-	PMN.200.C	-	PCN.200.C	-	PQN.200.C	-	PBN.200.C	-
LAVABO IZQUIERDO															
100	30	PLN.100.I	-	PTN.100.I	-	PJN.100.I	-	PMN.100.I	-	PCN.100.I	-	PQN.100.I	-	PBN.100.I	-
120	40	PLN.120.I	-	PTN.120.I	-	PJN.120.I	-	PMN.120.I	-	PCN.120.I	-	PQN.120.I	-	PBN.120.I	-
140	50	PLN.140.I	-	PTN.140.I	-	PJN.140.I	-	PMN.140.I	-	PCN.140.I	-	PQN.140.I	-	PBN.140.I	-
160	50	PLN.160.I	-	PTN.160.I	-	PJN.160.I	-	PMN.160.I	-	PCN.160.I	-	PQN.160.I	-	PBN.160.I	-
180	60	PLN.180.I	-	PTN.180.I	-	PJN.180.I	-	PMN.180.I	-	PCN.180.I	-	PQN.180.I	-	PBN.180.I	-
200	60	PLN.200.I	-	PTN.200.I	-	PJN.200.I	-	PMN.200.I	-	PCN.200.I	-	PQN.200.I	-	PBN.200.I	-
LAVABO DERECHO															
100	30	PLN.100.D	-	PTN.100.D	-	PJN.100.D	-	PMN.100.D	-	PCN.100.D	-	PQN.100.D	-	PBN.100.D	-
120	40	PLN.120.D	-	PTN.120.D	-	PJN.120.D	-	PMN.120.D	-	PCN.120.D	-	PQN.120.D	-	PBN.120.D	-
140	50	PLN.140.D	-	PTN.140.D	-	PJN.140.D	-	PMN.140.D	-	PCN.140.D	-	PQN.140.D	-	PBN.140.D	-
160	50	PLN.160.D	-	PTN.160.D	-	PJN.160.D	-	PMN.160.D	-	PCN.160.D	-	PQN.160.D	-	PBN.160.D	-
180	60	PLN.180.D	-	PTN.180.D	-	PJN.180.D	-	PMN.180.D	-	PCN.180.D	-	PQN.180.D	-	PBN.180.D	-
200	60	PLN.200.D	-	PTN.200.D	-	PJN.200.D	-	PMN.200.D	-	PCN.200.D	-	PQN.200.D	-	PBN.200.D	-
LAVABO DOBLE															
120	30	PLN.120.X	-	PTN.120.X	-	PJN.120.X	-	PMN.120.X	-	PCN.120.X	-	PQN.120.X	-	PBN.120.X	-
140	35	PLN.140.X	-	PTN.140.X	-	PJN.140.X	-	PMN.140.X	-	PCN.140.X	-	PQN.140.X	-	PBN.140.X	-
160	40	PLN.160.X	-	PTN.160.X	-	PJN.160.X	-	PMN.160.X	-	PCN.160.X	-	PQN.160.X	-	PBN.160.X	-
180	45	PLN.180.X	-	PTN.180.X	-	PJN.180.X	-	PMN.180.X	-	PCN.180.X	-	PQN.180.X	-	PBN.180.X	-
200	50	PLN.200.X	-	PTN.200.X	-	PJN.200.X	-	PMN.200.X	-	PCN.200.X	-	PQN.200.X	-	PBN.200.X	-

(A) Ancho mueble. (E) Eje lavabo.

Colores

LACA

Blanco mate.11	Blanco brillo.12	Negro mate.13	Negro brillo.14	Greige mate.15	Greige brillo.16	Lino mate.17	Lino brillo.18	Piedra mate.19
Piedra brillo.20	Tierra mate.21	Tierra brillo.22	Maquillaje mate.23	Maquillaje brillo.24	Mousse mate.25	Mousse brillo.26	Peach mate.27	Peach brillo.28
Wine mate.29	Wine brillo.30	Teja mate.31	Teja brillo.32	Mint mate.33	Mint brillo.34	Cobalt mate.35	Cobalt brillo.36	Acero mate.37
Acero brillo.38	Perla mate.39	Perla brillo.40	Caqui mate.41	Caqui brillo.42	Cuarzo mate.43	Cuarzo brillo.44	Antracita mate.45	Antracita brillo.46

MADERA TABLERO MARINO

Almond.51	Antique.52	Stone.53	Velvet.54	Nogal.55	Shell.56	Fume.57	Raw.58

SOLID SURFACE MONOCOLOR

Negro mate.13	Greige mate.15	Lino mate.17	Piedra mate.19	Tierra mate.21	Maquillaje mate.23	Mousse mate.25	Peach mate.27	Wine mate.29
Teja mate.31	Mint mate.33	Cobalt mate.35	Acero mate.37	Perla mate.39	Caqui mate.41	Cuarzo mate.43	Antracita mate.45	

CERAMCOLOR

Blanco mate.11	Negro mate.13	Greige mate.15	Piedra mate.19	Tierra mate.21	Maquillaje mate.23	Cobalt mate.35	Acero mate.37	Antracita mate.45

PIEDRA NATURAL

Grupo 1

Carrara.71	India.72	Pietra.73	Marquina.74

Grupo 2

Burgundi.75	Tanganica.76

LAVABOS SOBRE ENCIMERA ..... pág. 100-104

ESPEJOS ..... pág. 112

B.2.1 ENCIMERA CON LAVABO INTEGRADO FULL SIN ORIFICIO DE GRIFO

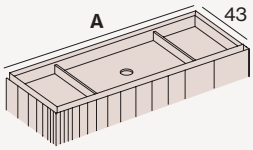

Fondo lavabo: Interior 39 cm

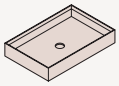

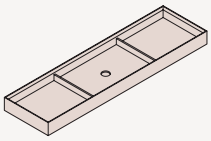

Muebles 90/100 cm - Lavabo 50 cm ancho.

Otros - Lavabo 60 cm

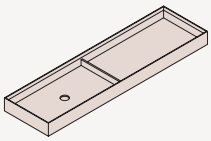

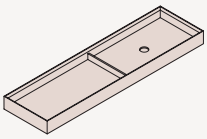

Muebles 120 cm - Lavabo 50 cm ancho.

Otros - Lavabo 70 cm

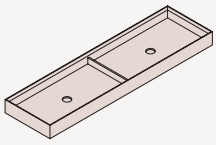

		CENTRADO			CENTRADO			IZQUIERDO			DERECHO			DOBLE		
	A (cm)	E (cm)	REF	PVP	E (cm)	REF	PVP	E (cm)	REF	PVP	E (cm)	REF	PVP	E (cm)	REF	PVP
PIEDRA NATURAL (Grupo 1)	**60**	30	EFS.060.C	-												
	70	35	EFS.070.C	-												
	80	40	EFS.080.C	-												
	90				45	EFS.090.C	-									
	100				50	EFS.100.C	-									
	120				60	EFS.120.C	-	30	EFS.120.I	-	30	EFS.120.D	-	30	EFS.120.X	-
	140				70	EFS.140.C	-	40	EFS.140.I	-	40	EFS.140.D	-	35	EFS.140.X	-
	160				80	EFS.160.C	-	40	EFS.160.I	-	40	EFS.160.D	-	40	EFS.160.X	-
	180				90	EFS.180.C	-	40	EFS.180.I	-	40	EFS.180.D	-	45	EFS.180.X	-
	200				100	EFS.200.C	-	40	EFS.200.I	-	40	EFS.200.D	-	50	EFS.200.X	-
PIEDRA NATURAL (Grupo 2)	**60**	30	EFS.060.C	-												
	70	35	EFS.070.C	-												
	80	40	EFS.080.C	-												
	90				45	EFS.090.C	-									
	100				50	EFS.100.C	-									
	120				60	EFS.120.C	-	30	EFS.120.I	-	30	EFS.120.D	-	30	EFS.120.X	-
	140				70	EFS.140.C	-	40	EFS.140.I	-	40	EFS.140.D	-	35	EFS.140.X	-
	160				80	EFS.160.C	-	40	EFS.160.I	-	40	EFS.160.D	-	40	EFS.160.X	-
	180				90	EFS.180.C	-	40	EFS.180.I	-	40	EFS.180.D	-	45	EFS.180.X	-
	200				100	EFS.200.C	-	40	EFS.200.I	-	40	EFS.200.D	-	50	EFS.200.X	-
SOLID SURFACE BLANCO MATE	**60**	30	EJS.060.C	-												
	70	35	EJS.070.C	-												
	80	40	EJS.080.C	-												
	90				45	EJS.090.C	-									
	100				50	EJS.100.C	-									
	120				60	EJS.120.C	-	30	EJS.120.I	-	30	EJS.120.D	-	30	EJS.120.X	-
	140				70	EJS.140.C	-	40	EJS.140.I	-	40	EJS.140.D	-	35	EJS.140.X	-
	160				80	EJS.160.C	-	40	EJS.160.I	-	40	EJS.160.D	-	40	EJS.160.X	-
	180				90	EJS.180.C	-	40	EJS.180.I	-	40	EJS.180.D	-	45	EJS.180.X	-
	200				100	EJS.200.C	-	40	EJS.200.I	-	40	EJS.200.D	-	50	EJS.200.X	-

(A) Ancho mueble. (E) Eje lavabo.

Colores

PIEDRA NATURAL

Grupo 1

Carrara.71 India.72 Pietra.73 Marquina.74

Grupo 2

Burgundi.75 Tanganica.76

CAJA DECORATIVA JEWELL

Color personalizable:

- Base caja en colores lacados
- Tapa en colores lacados o de Madera Tablero Marino

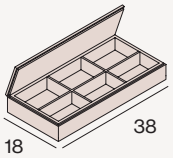

REF	LACA / MADERA TABLERO MARINO
M19	-

ESPEJOS..... pág. 112

B.2.2 ENCIMERA CON LAVABO INTEGRADO FULL CON ORIFICIO DE GRIFO

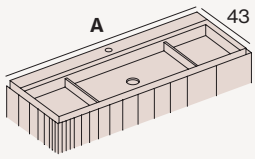

Fondo lavabo: Interior 31 cm

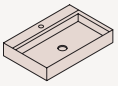

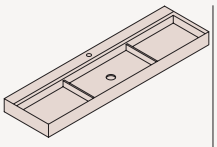

Muebles 90/100 cm - Lavabo 50 cm ancho.

Otros - Lavabo 60 cm

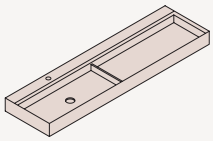

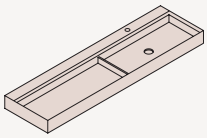

Muebles 120 cm - Lavabo 50 cm ancho.

Otros - Lavabo 70 cm

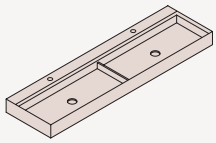

		CENTRADO			CENTRADO			IZQUIERDO			DERECHO			DOBLE		
	A (cm)	E (cm)	REF	PVP	E (cm)	REF	PVP	E (cm)	REF	PVP	E (cm)	REF	PVP	E (cm)	REF	PVP
PIEDRA NATURAL (Grupo 1)	**60**	30	EFC.060.C	-												
	70	35	EFC.070.C	-												
	80	40	EFC.080.C	-												
	90				45	EFC.090.C	-									
	100				50	EFC.100.C	-									
	120				60	EFC.120.C	-	30	EFC.120.I	-	30	EFC.120.D	-	30	EFC.120.X	-
	140				70	EFC.140.C	-	40	EFC.140.I	-	40	EFC.140.D	-	35	EFC.140.X	-
	160				80	EFC.160.C	-	40	EFC.160.I	-	40	EFC.160.D	-	40	EFC.160.X	-
	180				90	EFC.180.C	-	40	EFC.180.I	-	40	EFC.180.D	-	45	EFC.180.X	-
	200				100	EFC.200.C	-	40	EFC.200.I	-	40	EFC.200.D	-	50	EFC.200.X	-
PIEDRA NATURAL (Grupo 2)	**60**	30	EFC.060.C	-												
	70	35	EFC.070.C	-												
	80	40	EFC.080.C	-												
	90				45	EFC.090.C	-									
	100				50	EFC.100.C	-									
	120				60	EFC.120.C	-	30	EFC.120.I	-	30	EFC.120.D	-	30	EFC.120.X	-
	140				70	EFC.140.C	-	40	EFC.140.I	-	40	EFC.140.D	-	35	EFC.140.X	-
	160				80	EFC.160.C	-	40	EFC.160.I	-	40	EFC.160.D	-	40	EFC.160.X	-
	180				90	EFC.180.C	-	40	EFC.180.I	-	40	EFC.180.D	-	45	EFC.180.X	-
	200				100	EFC.200.C	-	40	EFC.200.I	-	40	EFC.200.D	-	50	EFC.200.X	-
SOLID SURFACE BLANCO MATE	**60**	30	EJT.060.C	-												
	70	35	EJT.070.C	-												
	80	40	EJT.080.C	-												
	90				45	EJT.090.C	-									
	100				50	EJT.100.C	-									
	120				60	EJT.120.C	-	30	EJT.120.I	-	30	EJT.120.D	-	30	EJT.120.X	-
	140				70	EJT.140.C	-	40	EJT.140.I	-	40	EJT.140.D	-	35	EJT.140.X	-
	160				80	EJT.160.C	-	40	EJT.160.I	-	40	EJT.160.D	-	40	EJT.160.X	-
	180				90	EJT.180.C	-	40	EJT.180.I	-	40	EJT.180.D	-	45	EJT.180.X	-
	200				100	EJT.200.C	-	40	EJT.200.I	-	40	EJT.200.D	-	50	EJT.200.X	-

(A) Ancho mueble. (E) Eje lavabo.

Colores

PIEDRA NATURAL

Grupo 1

Carrara.71 India.72 Pietra.73 Marquina.74

Grupo 2

Burgundi.75 Tanganica.76

CAJA DECORATIVA JEWELL

Color personalizable:

- Base caja en colores lacados
- Tapa en colores lacados o de Madera Tablero Marino

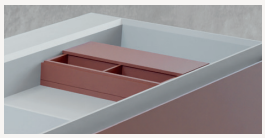

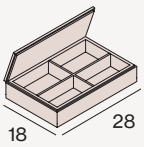

REF	LACA / MADERA TABLERO MARINO
M20	-

ESPEJOS..... pág. 112

B.3.1 ENCIMERA CON LAVABO INTEGRADO STANDARD

PIEDRA NATURAL

Selecciona medida y añade el lavabo deseado.

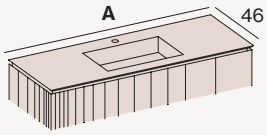

(Canto encimera inglete)

	CENTRADO				IZQUIERDO				DERECHO				DOBLE			
A (cm)	**E (cm)**	**REF**	**PVP Grupo 1**	**PVP Grupo 2**	**E (cm)**	**REF**	**PVP Grupo 1**	**PVP Grupo 2**	**E (cm)**	**REF**	**PVP Grupo 1**	**PVP Grupo 2**	**E (cm)**	**REF**	**PVP Grupo 1**	**PVP Grupo 2**
60	30	EQN.061.C	-	-												
70	35	EQN.071.C	-	-												
80	40	EQN.081.C	-	-												
90	45	EQN.091.C	-	-	30	EQN.091.I	-	-	30	EQN.091.D	-	-				
100	50	EQN.101.C	-	-	30	EQN.101.I	-	-	30	EQN.101.D	-	-				
120	60	EQN.121.C	-	-	40	EQN.121.I	-	-	40	EQN.121.D	-	-	30	EQN.121.X	-	-
140	70	EQN.141.C	-	-	50	EQN.141.I	-	-	50	EQN.141.D	-	-	35	EQN.141.X	-	-
160	80	EQN.161.C	-	-	50	EQN.161.I	-	-	50	EQN.161.D	-	-	40	EQN.161.X	-	-

(A) Ancho mueble.
(E) Eje lavabo.

ESCOGE TU LAVABO

PLUS

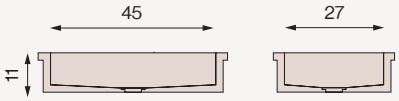

REGATA Grupo 1 y Grupo 2:

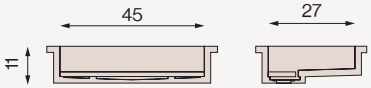

Colores

PIEDRA NATURAL

Grupo 1

Carrara.71 India.72 Pietra.73 Marquina.74

Grupo 2

Burgundi.75 Tanganica.76

ESPEJOS..... pág. 112

B.3.2 ENCIMERA CON LAVABO INTEGRADO STANDARD

SOLID SURFACE

Selecciona medida y añade el lavabo deseado.

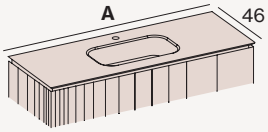

(Canto encimera inglete)

	CENTRADO				IZQUIERDO				DERECHO				DOBLE			
A (cm)	**E (cm)**	**REF**	**PVP BLANCO**	**PVP MONOC.**	**E (cm)**	**REF**	**PVP BLANCO**	**PVP MONOC.**	**E (cm)**	**REF**	**PVP BLANCO**	**PVP MONOC.**	**E (cm)**	**REF**	**PVP BLANCO**	**PVP MONOC.**
60	30	EJN.061.C	-	-												
70	35	EJN.071.C	-	-												
80	40	EJN.081.C	-	-												
90	45	EJN.091.C	-	-	30	EJN.091.I	-	-	30	EJN.091.D	-	-				
100	50	EJN.101.C	-	-	30	EJN.101.I	-	-	30	EJN.101.D	-	-				
120	60	EJN.121.C	-	-	40	EJN.121.I	-	-	40	EJN.121.D	-	-	30	EJN.121.X	-	-
140	70	EJN.141.C	-	-	50	EJN.141.I	-	-	50	EJN.141.D	-	-	35	EJN.141.X	-	-
160	80	EJN.161.C	-	-	50	EJN.161.I	-	-	50	EJN.161.D	-	-	40	EJN.161.X	-	-
180	90	EJN.181.C	-	-	60	EJN.181.I	-	-	60	EJN.181.D	-	-	45	EJN.181.X	-	-
200	100	EJN.201.C	-	-	60	EJN.201.I	-	-	60	EJN.201.D	-	-	50	EJN.201.X	-	-

(A) Ancho mueble.
(E) Eje lavabo.

ESCOGE TU LAVABO

VICTORIA

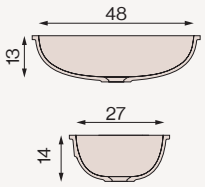

BAIKAL

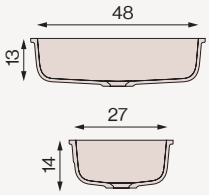

ONTARIO

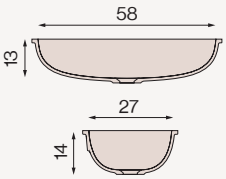

- Disponible en encimeras a partir de 80 cm.
- Disponible en encimeras dobles a partir de 160 cm.

NYASSA

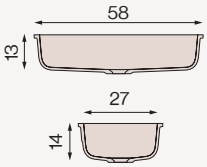

- Disponible en encimeras a partir de 80 cm.
- Disponible en encimeras dobles a partir de 160 cm.

Colores

SOLID SURFACE MONOCOLOR

Negro mate.13	Greige mate.15	Lino mate.17	Piedra mate.19	Tierra mate.21	Maquillaje mate.23	Mousse mate.25	Peach mate.27	Wine mate.29
Teja mate.31	Mint mate.33	Cobalt mate.35	Acero mate.37	Perla mate.39	Caqui mate.41	Cuarzo mate.43	Antracita mate.45	

ESPEJOS..... pág. 112

DECOPULL

Tirador integrado con forma ergonómica de media caña que reproduce la forma de la yema de los dedos y permite una tracción óptima y confortable.

ATELIER SYSTEM

En los acabados de tablero marino se seleccionan las piezas de forma numerada para respetar la continuidad de la veta en todo el mueble.

DECOWOOD SYSTEM

Las maderas tablero marino están protegidas contra los agentes externos con aceites naturales que respetan la textura y naturaleza de la madera..

Olympia

Características y equipamiento 28
Personaliza tu mueble Olympia 30
Bases de lavabo suspendidas 31
Módulos suspendidos 33
Complementos Atelier 70

DECOSPACE SYSTEM

Sistema que incluye el suministro de un sifón ahorra espacio y una válvula clic clac cromo brillo.
Con esta solución se evita el cajeado del cajón superior mejorando la capacidad de almacenamiento y estética interior ya que las instalaciones quedan ocultas.

DECOFIX SYSTEM

Sistema de fijación a pared de alta seguridad con el que las resistencias de carga son superiores a 240 kg.x.

CAJONES 4D

Cajones metálicos Hettich o Blum de color antracita y de perfil extrafino de 12 mm con 4 regulaciones de ajuste. Las guías son de extracción total y sistema de frenado progresivo.

DECOIN
ANTRACITA FULLCOLOR

Concepto de diseño interior por el que todos los materiales del interior de los muebles están diseñados en color antracita.
Los muebles con acabado lacado se lacan interiormente en color antracita.

DECOBUILD SYSTEM

Los muebles fabricados con tableros de 19 mm están encolados entre sí con clivillas consiguiendo una estética limpia sin herrajes visibles y ofreciendo mejor resistencia y durabilidad.

DECOLAC SYSTEM

Los colores lacados llevan unos aditivos endurecedores que permiten que el acabado final sea muy resistente al frote y a la abrasión.

Configura y personaliza tu mueble Olympia

A Escoge la textura

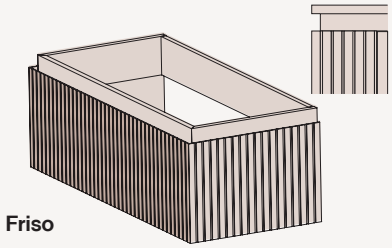

Friso

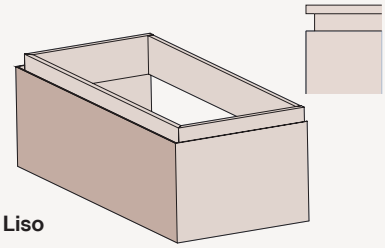

Liso

B Escoge el color del mueble

Lacados

Blanco mate.11 Blanco brillo.12	Negro mate.13 Negro brillo.14	Greige mate.15 Greige brillo.16	Lino mate.17 Lino brillo.18	Piedra mate.19 Piedra brillo.20	Tierra mate.21 Tierra brillo.22	Maquillaje mate.23 Maquillaje brillo.24	Mousse mate.25 Mousse brillo.26	Peach mate.27 Peach brillo.28
Wine mate.29 Wine brillo.30	Teja mate.31 Teja brillo.32	Mint mate.33 Mint brillo.34	Cobalt mate.35 Cobalt brillo.36	Acero mate.37 Acero brillo.38	Perla mate.39 Perla brillo.40	Caqui mate.41 Caqui brillo.42	Cuarzo mate.43 Cuarzo brillo.44	Antracita mate.45 Antracita brillo.46

Madera Tablero Marino

Almond.51	Antique.52	Stone.53	Velvet.54	Nogal.55	Shell.56	Fume.57	Raw.58

C Escoge el color de la gola

Metal

Oro cepillado.81	Inox cepillado.82	Bronce cepillado.83

Lacados

Blanco mate.11 Blanco brillo.12	Negro mate.13 Negro brillo.14	Greige mate.15 Greige brillo.16	Lino mate.17 Lino brillo.18	Piedra mate.19 Piedra brillo.20	Tierra mate.21 Tierra brillo.22	Maquillaje mate.23 Maquillaje brillo.24	Mousse mate.25 Mousse brillo.26	Peach mate.27 Peach brillo.28
Wine mate.29 Wine brillo.30	Teja mate.31 Teja brillo.32	Mint mate.33 Mint brillo.34	Cobalt mate.35 Cobalt brillo.36	Acero mate.37 Acero brillo.38	Perla mate.39 Perla brillo.40	Caqui mate.41 Caqui brillo.42	Cuarzo mate.43 Cuarzo brillo.44	Antracita mate.45 Antracita brillo.46

Madera Tablero Marino

Almond.51	Antique.52	Stone.53	Velvet.54	Nogal.55	Shell.56	Fume.57	Raw.58

D Escoge tu encimera 90

E Escoge tu espejo 112

BASES DE LAVABO SUSPENDIDAS

1 CAJÓN

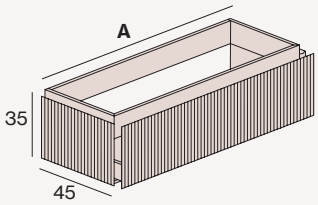

A (cm)	LAVABO	REF	LACA		MADERA TABLERO MARINO	
			FRONTAL FRISO	FRONTAL LISO	FRONTAL FRISO	FRONTAL LISO
60		Y101.060.C	-	-	-	-
70		Y101.070.C	-	-	-	-
80		Y101.080.C	-	-	-	-
90		Y101.090.C	-	-	-	-
100		Y101.100.I	-	-	-	-
100		Y101.100.C	-	-	-	-
100		Y101.100.D	-	-	-	-
120		Y101.120.I	-	-	-	-
120		Y101.120.C	-	-	-	-
120		Y101.120.D	-	-	-	-
120		Y101.120.X	-	-	-	-
140		Y101.140.I	-	-	-	-
140		Y101.140.C	-	-	-	-
140		Y101.140.D	-	-	-	-
140		Y101.140.X	-	-	-	-

2 CAJONES ASIMÉTRICOS

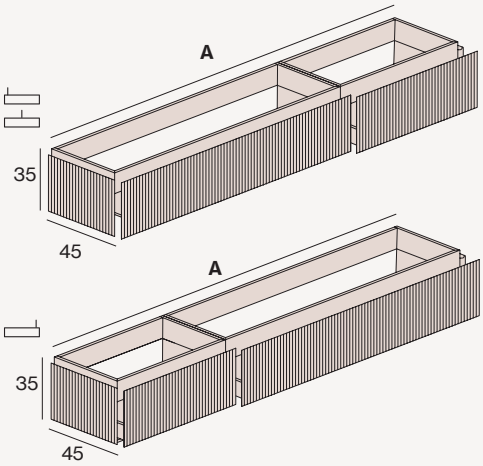

120		Y102.120.I	-	-	-	-
120		Y102.120.C	-	-	-	-
120		Y102.120.D	-	-	-	-
140		Y102.140.I	-	-	-	-
140		Y102.140.C	-	-	-	-
140		Y102.140.D	-	-	-	-
160		Y102.160.I	-	-	-	-
160		Y102.160.C	-	-	-	-
160		Y102.160.D	-	-	-	-
180		Y102.180.I	-	-	-	-
180		Y102.180.C	-	-	-	-
180		Y102.180.D	-	-	-	-
200		Y102.200.I	-	-	-	-
200		Y102.200.C	-	-	-	-
200		Y102.200.D	-	-	-	-

2 CAJONES SIMÉTRICOS

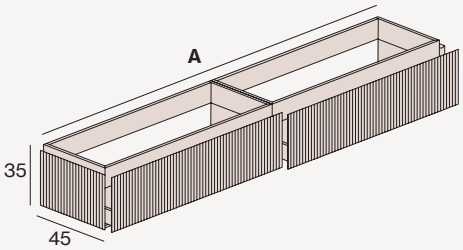

120		Y103.120.I	-	-	-	-
120		Y103.120.D	-	-	-	-
120		Y103.120.X	-	-	-	-
140		Y103.140.I	-	-	-	-
140		Y103.140.D	-	-	-	-
140		Y103.140.X	-	-	-	-
160		Y103.160.I	-	-	-	-
160		Y103.160.D	-	-	-	-
160		Y103.160.X	-	-	-	-
180		Y103.180.I	-	-	-	-
180		Y103.180.D	-	-	-	-
180		Y103.180.X	-	-	-	-
200		Y103.200.I	-	-	-	-
200		Y103.200.D	-	-	-	-
200		Y103.200.X	-	-	-	-

- Las composiciones asimétricas tienen la siguiente modulación: 120 (80+40), 140 (100+40), 160 (100+60), 180 (120+60), 200 (120+80). Otras configuraciones disponibles.
- El mueble de altura 35 no lleva sistema Decospace. Si la instalación lo permite se puede pedir sin sobreprecio.

COMPLEMENTA TU MUEBLE. Pág. 70

C Lavabo centrado
D Lavabo derecho
I Lavabo izquierdo
X Lavabo doble

BASES DE LAVABO SUSPENDIDAS

BAÚL

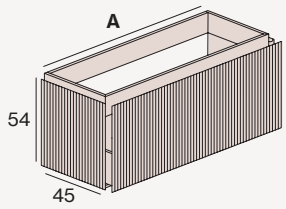

(1)

A (cm)	LAVABO	REF	LACA		MADERA TABLERO MARINO	
			FRONTAL FRISO	FRONTAL LISO	FRONTAL FRISO	FRONTAL LISO
60		Y202.060.C	-	-	-	-
70		Y202.070.C	-	-	-	-
80		Y202.080.C	-	-	-	-
90		Y202.090.C	-	-	-	-
100		Y202.100.I	-	-	-	-
100		Y202.100.C	-	-	-	-
100		Y202.100.D	-	-	-	-
120		Y202.120.I	-	-	-	-
120		Y202.120.C	-	-	-	-
120		Y202.120.D	-	-	-	-
120		Y202.120.X	-	-	-	-
140		Y202.140.I	-	-	-	-
140		Y202.140.C	-	-	-	-
140		Y202.140.D	-	-	-	-
140		Y202.140.X	-	-	-	-

2 BAÚLES ASIMÉTRICOS

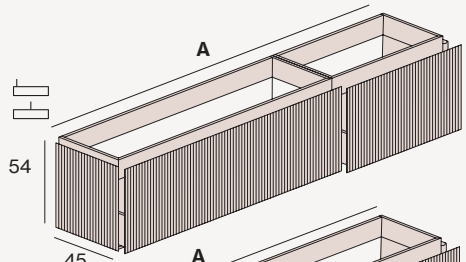

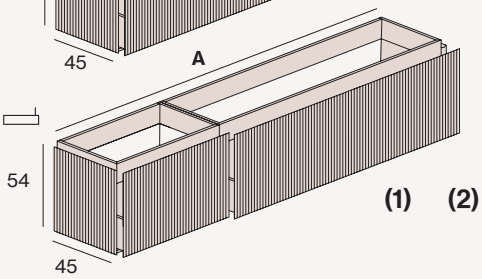

(1) (2)

120		Y210.120.I	-	-	-	-
120		Y210.120.C	-	-	-	-
120		Y210.120.D	-	-	-	-
140		Y210.140.I	-	-	-	-
140		Y210.140.C	-	-	-	-
140		Y210.140.D	-	-	-	-
160		Y210.160.I	-	-	-	-
160		Y210.160.C	-	-	-	-
160		Y210.160.D	-	-	-	-
180		Y210.180.I	-	-	-	-
180		Y210.180.C	-	-	-	-
180		Y210.180.D	-	-	-	-
200		Y210.200.I	-	-	-	-
200		Y210.200.C	-	-	-	-
200		Y210.200.D	-	-	-	-

2 BAÚLES SIMÉTRICOS

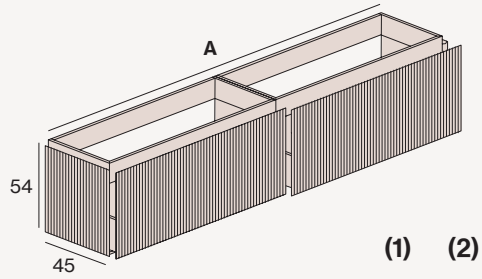

(1) (2)

120		Y211.120.I	-	-	-	-
120		Y211.120.D	-	-	-	-
120		Y211.120.X	-	-	-	-
140		Y211.140.I	-	-	-	-
140		Y211.140.D	-	-	-	-
140		Y211.140.X	-	-	-	-
160		Y211.160.I	-	-	-	-
160		Y211.160.D	-	-	-	-
160		Y211.160.X	-	-	-	-
180		Y211.180.I	-	-	-	-
180		Y211.180.D	-	-	-	-
180		Y211.180.X	-	-	-	-
200		Y211.200.I	-	-	-	-
200		Y211.200.D	-	-	-	-
200		Y211.200.X	-	-	-	-

El cajón interior se puede poner en las composiciones con baúl.

(1) CAJÓN INTERIOR PARA BASES DE LAVABO

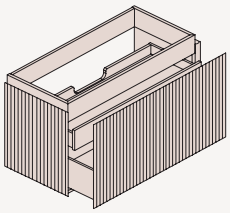

A (cm)	REF	PVP
60	A220.060	-
70	A220.070	-
80	A220.080	-
90	A220.090	-
100	A220.100	-
120	A220.120	-
120X	A220.120X	-
140	A220.140	-
140X	A220.140X	-

(2) CAJÓN INTERIOR PARA MÓDULOS

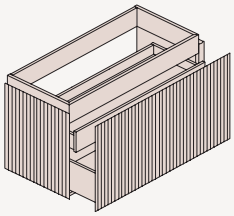

A (cm)	REF	PVP
40	A221.040	-
60	A221.060	-
70	A221.070	-
80	A221.080	-
90	A221.090	-
100	A221.100	-
120	A221.120	-
140	A221.140	-

COMPLEMENTA TU MUEBLE. Pág. 70

MÓDULOS SUSPENDIDOS

1 CAJÓN / BANCADA

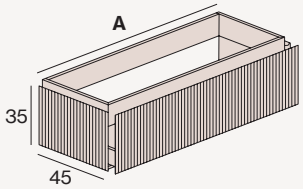

A (cm)	REF	LACA		MADERA TABLERO MARINO	
		FRONTAL FRISO	FRONTAL LISO	FRONTAL FRISO	FRONTAL LISO
60	Y101.060.M	-	-	-	-
70	Y101.070.M	-	-	-	-
80	Y101.080.M	-	-	-	-
90	Y101.090.M	-	-	-	-
100	Y101.100.M	-	-	-	-
120	Y101.120.M	-	-	-	-
140	Y101.140.M	-	-	-	-

2 CAJONES / BANCADA

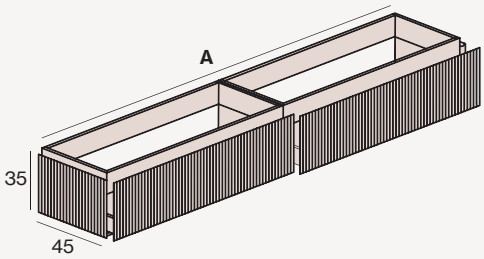

120	Y103.120.M	-	-	-	-
140	Y103.140.M	-	-	-	-
160	Y103.160.M	-	-	-	-
180	Y103.180.M	-	-	-	-
200	Y103.200.M	-	-	-	-

COMPLEMENTA TU MUEBLE. Pág. 70

ATELIER SYSTEM

En los acabados de tablero marino se seleccionan las piezas de forma numerada para respetar la continuidad de la veta en todo el mueble.

DECOWOOD SYSTEM

Las maderas tablero marino están protegidas contra los agentes externos con aceites naturales que respetan la textura y naturaleza de la madera..

Glasscolor

Características y equipamiento 34
Personaliza tu mueble Glasscolor 36
Bases de lavabo suspendidas 37
Módulos suspendidos 41
Complementos Atelier 70

DECOSPACE SYSTEM

Sistema que incluye el suministro de un sifón ahorra espacio y una válvula clic clac cromo brillo.
Con esta solución se evita el cajeado del cajón superior mejorando la capacidad de almacenamiento y estética interior ya que las instalaciones quedan ocultas.

DECOFIX SYSTEM

Sistema de fijación a pared de alta seguridad con el que las resistencias de carga son superiores a 240 kg.x.

CAJONES 4D

Cajones metálicos Hettich o Blum de color antracita y de perfil extrafino de 12 mm con 4 regulaciones de ajuste.
Las guías son de extracción total y sistema de frenado progresivo.

DECOIN
ANTRACITA FULLCOLOR

Concepto de diseño interior por el que todos los materiales del interior de los muebles están diseñados en color antracita.
Los muebles con acabado lacado se lacan interiormente en color antracita.

DECOBUILD SYSTEM

Los muebles fabricados con tableros de 19 mm están encolados entre sí con clivillas consiguiendo una estética limpia sin herrajes visibles y ofreciendo mejor resistencia y durabilidad.

DECOLAC SYSTEM

Los colores lacados llevan unos aditivos endurecedores que permiten que el acabado final sea muy resistente al frote y a la abrasión.

Configura y personaliza tu mueble Glasscolor

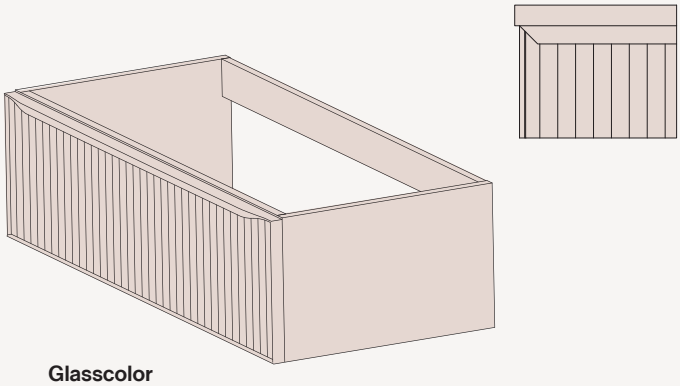

Glasscolor

A Escoge el color del mueble

Lacados

Blanco mate.11 Blanco brillo.12	Negro mate.13 Negro brillo.14	Greige mate.15 Greige brillo.16	Lino mate.17 Lino brillo.18	Piedra mate.19 Piedra brillo.20	Tierra mate.21 Tierra brillo.22	Maquillaje mate.23 Maquillaje brillo.24	Mousse mate.25 Mousse brillo.26	Peach mate.27 Peach brillo.28
Wine mate.29 Wine brillo.30	Teja mate.31 Teja brillo.32	Mint mate.33 Mint brillo.34	Cobalt mate.35 Cobalt brillo.36	Acero mate.37 Acero brillo.38	Perla mate.39 Perla brillo.40	Caqui mate.41 Caqui brillo.42	Cuarzo mate.43 Cuarzo brillo.44	Antracita mate.45 Antracita brillo.46

B Escoge el color del perfil

B.1 *Perfil negro*

B.2 *Perfil color*

C Escoge tu encimera 90

D Escoge tu espejo 112

BASES DE LAVABO SUSPENDIDAS

1 CAJÓN

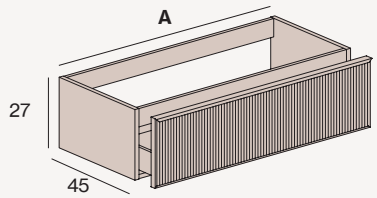

A (cm)	LAVABO	REF	LACA PERFIL NEGRO	LACA PERFIL COLOR
60		G101.060.C	-	-
70		G101.070.C	-	-
80		G101.080.C	-	-
90		G101.090.C	-	-
100		G101.100.I	-	-
100		G101.100.C	-	-
100		G101.100.D	-	-
120		G101.120.I	-	-
120		G101.120.C	-	-
120		G101.120.D	-	-
120		G101.120.X	-	-
140		G101.140.I	-	-
140		G101.140.C	-	-
140		G101.140.D	-	-
140		G101.140.X	-	-

2 CAJONES ASIMÉTRICOS

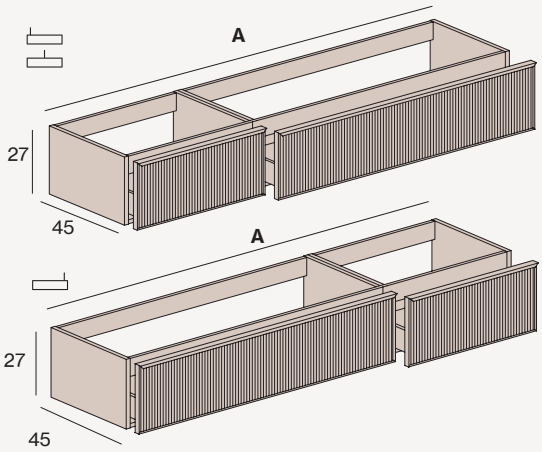

A (cm)	LAVABO	REF	LACA PERFIL NEGRO	LACA PERFIL COLOR
120		G102.120.I	-	-
120		G102.120.C	-	-
120		G102.120.D	-	-
140		G102.140.I	-	-
140		G102.140.C	-	-
140		G102.140.D	-	-
160		G102.160.I	-	-
160		G102.160.C	-	-
160		G102.160.D	-	-
180		G102.180.I	-	-
180		G102.180.C	-	-
180		G102.180.D	-	-
200		G102.200.I	-	-
200		G102.200.C	-	-
200		G102.200.D	-	-

2 CAJONES SIMÉTRICOS

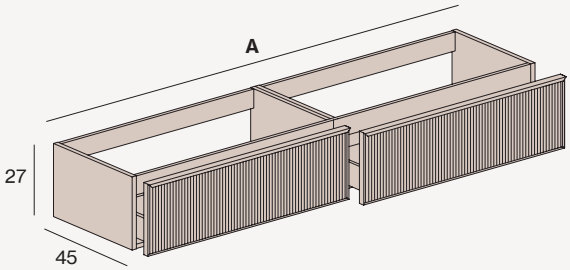

A (cm)	LAVABO	REF	LACA PERFIL NEGRO	LACA PERFIL COLOR
120		G103.120.I	-	-
120		G103.120.D	-	-
120		G103.120.X	-	-
140		G103.140.I	-	-
140		G103.140.D	-	-
140		G103.140.X	-	-
160		G103.160.I	-	-
160		G103.160.D	-	-
160		G103.160.X	-	-
180		G103.180.I	-	-
180		G103.180.D	-	-
180		G103.180.X	-	-
200		G103.200.I	-	-
200		G103.200.D	-	-
200		G103.200.X	-	-

- Las composiciones asimétricas tienen la siguiente modulación: 120 (80+40), 140 (100+40), 160 (100+60), 180 (120+60), 200 (120+80). Otras configuraciones disponibles.
- El mueble de altura 35 no lleva sistema Decospace. Si la instalación lo permite se puede pedir sin sobreprecio.

COMPLEMENTA TU MUEBLE. Pág. 70

C Lavabo centrado
D Lavabo derecho
I Lavabo izquierdo
X Lavabo doble

BASES DE LAVABO SUSPENDIDAS

2 CAJONES

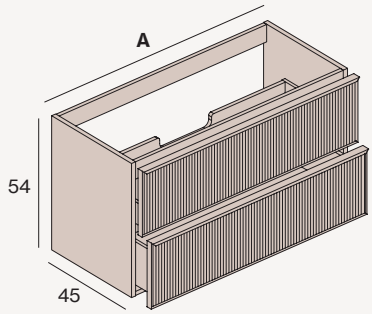

A (cm)	LAVABO	REF	LACA PERFIL NEGRO	LACA PERFIL COLOR
60		G201.060.C	-	-
70		G201.070.C	-	-
80		G201.080.C	-	-
90		G201.090.C	-	-
100		G201.100.I	-	-
100		G201.100.C	-	-
100		G201.100.D	-	-
120		G201.120.I	-	-
120		G201.120.C	-	-
120		G201.120.D	-	-
120		G201.120.X	-	-
140		G201.140.I	-	-
140		G201.140.C	-	-
140		G201.140.D	-	-
140		G201.140.X	-	-

1 BAÚL

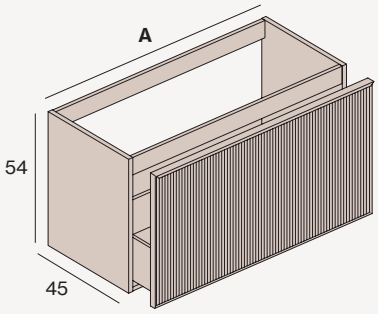

(1)

A (cm)	LAVABO	REF	LACA PERFIL NEGRO	LACA PERFIL COLOR
60		G202.060.C	-	-
70		G202.070.C	-	-
80		G202.080.C	-	-
90		G202.090.C	-	-
100		G202.100.I	-	-
100		G202.100.C	-	-
100		G202.100.D	-	-
120		G202.120.I	-	-
120		G202.120.C	-	-
120		G202.120.D	-	-
120		G202.120.X	-	-
140		G202.140.I	-	-
140		G202.140.C	-	-
140		G202.140.D	-	-
140		G202.140.X	-	-

1 CAJÓN + DECORATIVO

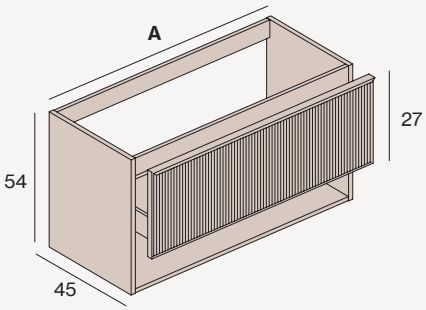

A (cm)	LAVABO	REF	LACA PERFIL NEGRO	LACA PERFIL COLOR
60		G203.060.C	-	-
70		G203.070.C	-	-
80		G203.080.C	-	-
90		G203.090.C	-	-
100		G203.100.I	-	-
100		G203.100.C	-	-
100		G203.100.D	-	-
120		G203.120.I	-	-
120		G203.120.C	-	-
120		G203.120.D	-	-
120		G203.120.X	-	-
140		G203.140.I	-	-
140		G203.140.C	-	-
140		G203.140.D	-	-
140		G203.140.X	-	-

COMPLEMENTA TU MUEBLE. Pág. 70

(1) CAJÓN INTERIOR PARA BASES DE LAVABO

El cajón interior se puede poner en las composiciones con baúl.

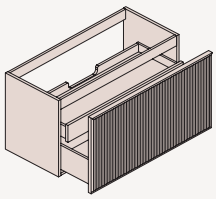

A (cm)	REF	PVP
60	A220.060	-
70	A220.070	-
80	A220.080	-
90	A220.090	-
100	A220.100	-
120	A220.120	-
120X	A220.120X	-
140	A220.140	-
140X	A220.140X	-

BASES DE LAVABO SUSPENDIDAS

1 BAÚL + 2 CAJONES ASIMÉTRICOS

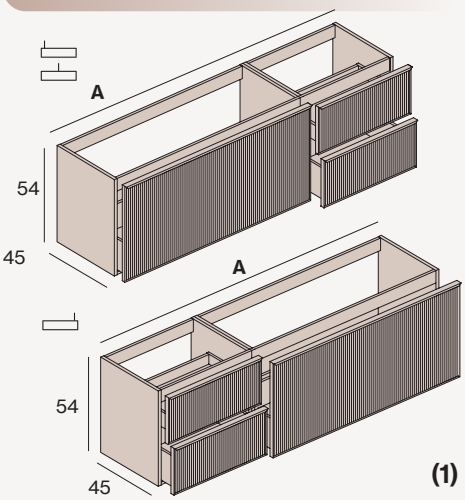

A (cm)	LAVABO	REF	LACA PERFIL NEGRO	LACA PERFIL COLOR
120		G205.120.I	-	-
120		G205.120.C	-	-
120		G205.120.D	-	-
140		G205.140.I	-	-
140		G205.140.C	-	-
140		G205.140.D	-	-
160		G205.160.I	-	-
160		G205.160.C	-	-
160		G205.160.D	-	-
180		G205.180.I	-	-
180		G205.180.C	-	-
180		G205.180.D	-	-
200		G205.200.I	-	-
200		G205.200.C	-	-
200		G205.200.D	-	-

1 BAÚL + 2 CAJONES SIMÉTRICOS

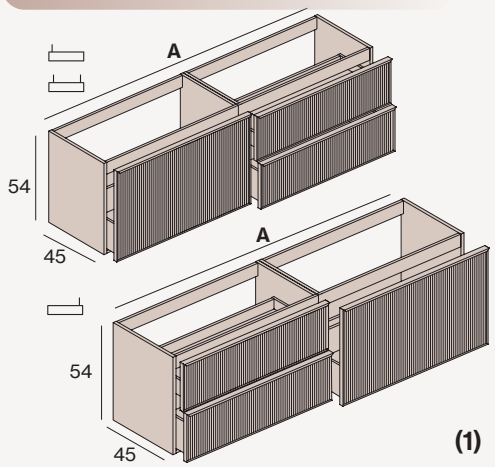

120		G206.120.I	-	-
120		G206.120.D	-	-
120		G206.120.X	-	-
140		G206.140.I	-	-
140		G206.140.D	-	-
140		G206.140.X	-	-
160		G206.160.I	-	-
160		G206.160.D	-	-
160		G206.160.X	-	-
180		G206.180.I	-	-
180		G206.180.D	-	-
180		G206.180.X	-	-
200		G206.200.I	-	-
200		G206.200.D	-	-
200		G206.200.X	-	-

4 CAJONES ASIMÉTRICOS

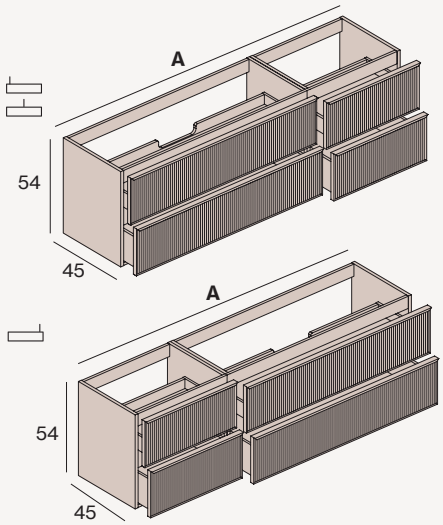

120		G208.120.I	-	-
120		G208.120.C	-	-
120		G208.120.D	-	-
140		G208.140.I	-	-
140		G208.140.C	-	-
140		G208.140.D	-	-
160		G208.160.I	-	-
160		G208.160.C	-	-
160		G208.160.D	-	-
180		G208.180.I	-	-
180		G208.180.C	-	-
180		G208.180.D	-	-
200		G208.200.I	-	-
200		G208.200.C	-	-
200		G208.200.D	-	-

· Las composiciones asimétricas tienen la siguiente modulación: 120 (80+40), 140 (100+40), 160 (100+60), 180 (120+60), 200 (120+80). Otras configuraciones disponibles.
· El mueble de altura 35 no lleva sistema Decospace. Si la instalación lo permite se puede pedir sin sobreprecio.

COMPLEMENTA TU MUEBLE. Pág. 70

C Lavabo centrado
D Lavabo derecho
I Lavabo izquierdo
X Lavabo doble

BASES DE LAVABO SUSPENDIDAS

4 CAJONES SIMÉTRICOS

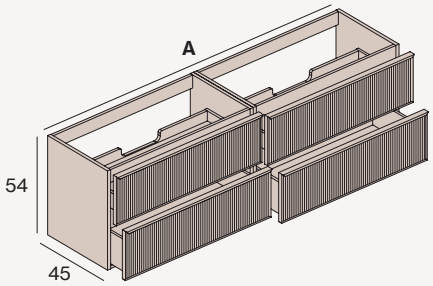

2 BAÚLES ASIMÉTRICOS

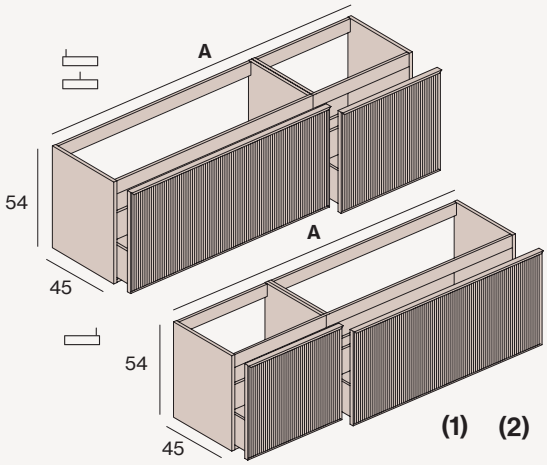

2 BAÚLES SIMÉTRICOS

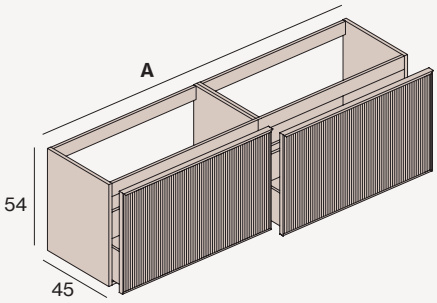

A (cm)	LAVABO	REF	LACA	
			PERFIL NEGRO	PERFIL COLOR
120		G209.120.I	-	-
120		G209.120.D	-	-
120		G209.120.X	-	-
140		G209.140.I	-	-
140		G209.140.D	-	-
140		G209.140.X	-	-
160		G209.160.I	-	-
160		G209.160.D	-	-
160		G209.160.X	-	-
180		G209.180.I	-	-
180		G209.180.D	-	-
180		G209.180.X	-	-
200		G209.200.I	-	-
200		G209.200.D	-	-
200		G209.200.X	-	-
120		G210.120.I	-	-
120		G210.120.C	-	-
120		G210.120.D	-	-
140		G210.140.I	-	-
140		G210.140.C	-	-
140		G210.140.D	-	-
160		G210.160.I	-	-
160		G210.160.C	-	-
160		G210.160.D	-	-
180		G210.180.I	-	-
180		G210.180.C	-	-
180		G210.180.D	-	-
200		G210.200.I	-	-
200		G210.200.C	-	-
200		G210.200.D	-	-
120		G211.120.I	-	-
120		G211.120.D	-	-
120		G211.120.X	-	-
140		G211.140.I	-	-
140		G211.140.D	-	-
140		G211.140.X	-	-
160		G211.160.I	-	-
160		G211.160.D	-	-
160		G211.160.X	-	-
180		G211.180.I	-	-
180		G211.180.D	-	-
180		G211.180.X	-	-
200		G211.200.I	-	-
200		G211.200.D	-	-
200		G211.200.X	-	-

COMPLEMENTA TU MUEBLE. Pág. 70

MÓDULOS SUSPENDIDOS

1 CAJÓN / BANCADA

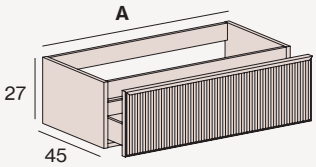

A (cm)	REF	LACA	
		PERFIL NEGRO	PERFIL COLOR
60	G101.060.M	-	-
70	G101.070.M	-	-
80	G101.080.M	-	-
90	G101.090.M	-	-
100	G101.100.M	-	-
120	G101.120.M	-	-
140	G101.140.M	-	-

2 CAJONES / BANCADA

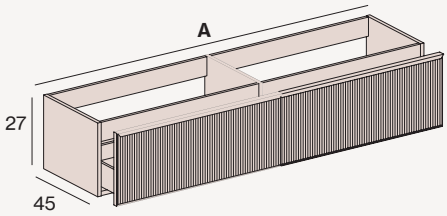

120	G103.120.M	-	-
140	G103.140.M	-	-
160	G103.160.M	-	-
180	G103.180.M	-	-
200	G103.200.M	-	-

El cajón interior se puede poner en las composiciones con baúl.

(1) CAJÓN INTERIOR PARA BASES DE LAVABO

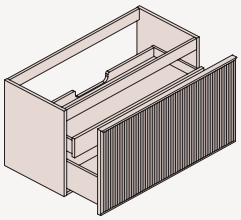

A (cm)	REF	PVP
60	A220.060	-
70	A220.070	-
80	A220.080	-
90	A220.090	-
100	A220.100	-
120	A220.120	-
120X	A220.120X	-
140	A220.140	-
140X	A220.140X	-

(2) CAJÓN INTERIOR PARA MÓDULOS

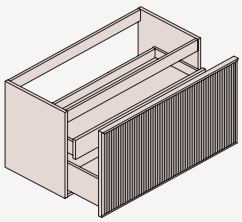

A (cm)	REF	PVP
40	A221.040	-
60	A221.060	-
70	A221.070	-
80	A221.080	-
90	A221.090	-
100	A221.100	-
120	A221.120	-
140	A221.140	-

COMPLEMENTA TU MUEBLE. Pág. 70

ATELIER SYSTEM

En los acabados de tablero marino se seleccionan las piezas de forma numerada para respetar la continuidad de la veta en todo el mueble.

DECOWOOD SYSTEM

Las maderas tablero marino están protegidas contra los agentes externos con aceites naturales que respetan la textura y naturaleza de la madera..

Diamond

Características y equipamiento 42
Personaliza tu mueble Diamond 44
Bases de lavabo suspendidas 45
Módulos suspendidos 49
Complementos Atelier 70

DECOSPACE SYSTEM

Sistema que incluye el suministro de un sifón ahorra espacio y una válvula clic clac cromo brillo.
Con esta solución se evita el cajeado del cajón superior mejorando la capacidad de almacenamiento y estética interior ya que las instalaciones quedan ocultas.

DECOFIX SYSTEM

Sistema de fijación a pared de alta seguridad con el que las resistencias de carga son superiores a 240 kg.x.

CAJONES 4D

Cajones metálicos Hettich o Blum de color antracita y de perfil extrafino de 12 mm con 4 regulaciones de ajuste. Las guías son de extracción total y sistema de frenado progresivo.

DECOIN
ANTRACITA FULLCOLOR

Concepto de diseño interior por el que todos los materiales del interior de los muebles están diseñados en color antracita.
Los muebles con acabado lacado se lacan interiormente en color antracita.

DECOBUILD SYSTEM

Los muebles fabricados con tableros de 19 mm están encolados entre sí con clivillas consiguiendo una estética limpia sin herrajes visibles y ofreciendo mejor resistencia y durabilidad.

DECOLAC SYSTEM

Los colores lacados llevan unos aditivos endurecedores que permiten que el acabado final sea muy resistente al frote y a la abrasión.

Configura y personaliza tu mueble Diamond

A Escoge la textura

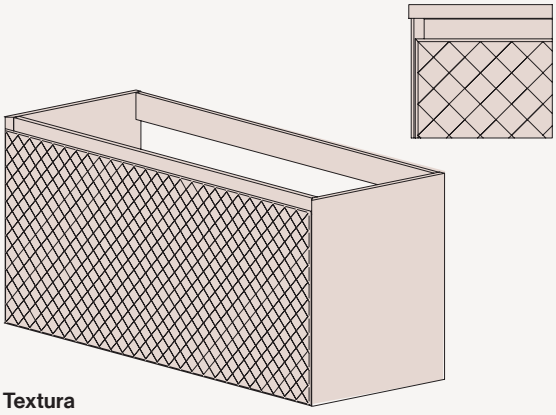

Textura

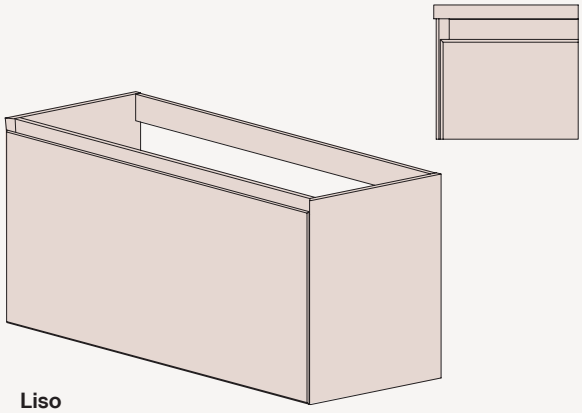

Liso

B Escoge el color

Lacados

Blanco mate.11 Blanco brillo.12	Negro mate.13 Negro brillo.14	Greige mate.15 Greige brillo.16	Lino mate.17 Lino brillo.18	Piedra mate.19 Piedra brillo.20	Tierra mate.21 Tierra brillo.22	Maquillaje mate.23 Maquillaje brillo.24	Mousse mate.25 Mousse brillo.26	Peach mate.27 Peach brillo.28
Wine mate.29 Wine brillo.30	Teja mate.31 Teja brillo.32	Mint mate.33 Mint brillo.34	Cobalt mate.35 Cobalt brillo.36	Acero mate.37 Acero brillo.38	Perla mate.39 Perla brillo.40	Caqui mate.41 Caqui brillo.42	Cuarzo mate.43 Cuarzo brillo.44	Antracita mate.45 Antracita brillo.46

Madera Tablero Marino

Almond.51	Antique.52	Stone.53	Velvet.54	Nogal.55	Shell.56	Fume.57	Raw.58

C Escoge tu encimera 90

D Escoge tu espejo 112

BASES DE LAVABO SUSPENDIDAS

1 CAJÓN

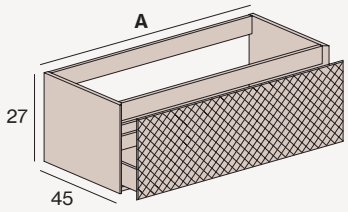

A (cm)	LAVABO	REF	LACA		MADERA TABLERO MARINO	
			TEXTURA	LISO	TEXTURA	LISO
60		D101.060.C	-	-	-	-
70		D101.070.C	-	-	-	-
80		D101.080.C	-	-	-	-
90		D101.090.C	-	-	-	-
100		D101.100.I	-	-	-	-
100		D101.100.C	-	-	-	-
100		D101.100.D	-	-	-	-
120		D101.120.I	-	-	-	-
120		D101.120.C	-	-	-	-
120		D101.120.D	-	-	-	-
120		D101.120.X	-	-	-	-
140		D101.140.I	-	-	-	-
140		D101.140.C	-	-	-	-
140		D101.140.D	-	-	-	-
140		D101.140.X	-	-	-	-

2 CAJONES ASIMÉTRICOS

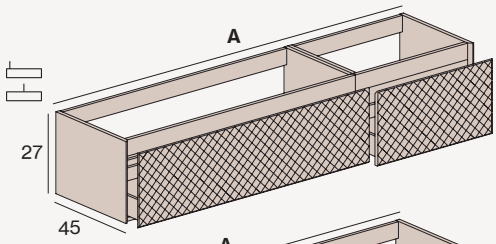

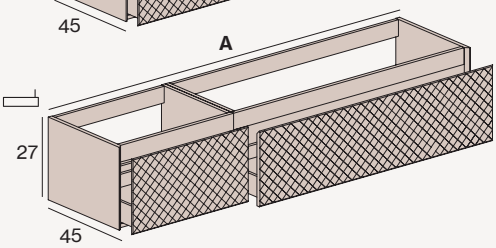

120		D102.120.I	-	-	-	-
120		D102.120.C	-	-	-	-
120		D102.120.D	-	-	-	-
140		D102.140.I	-	-	-	-
140		D102.140.C	-	-	-	-
140		D102.140.D	-	-	-	-
160		D102.160.I	-	-	-	-
160		D102.160.C	-	-	-	-
160		D102.160.D	-	-	-	-
180		D102.180.I	-	-	-	-
180		D102.180.C	-	-	-	-
180		D102.180.D	-	-	-	-
200		D102.200.I	-	-	-	-
200		D102.200.C	-	-	-	-
200		D102.200.D	-	-	-	-

2 CAJONES SIMÉTRICOS

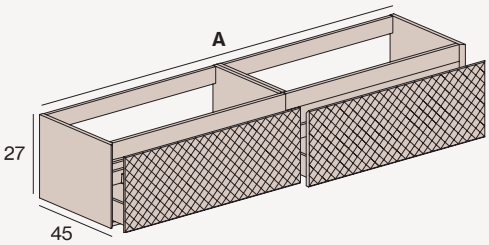

120		D103.120.I	-	-	-	-
120		D103.120.D	-	-	-	-
120		D103.120.X	-	-	-	-
140		D103.140.I	-	-	-	-
140		D103.140.D	-	-	-	-
140		D103.140.X	-	-	-	-
160		D103.160.I	-	-	-	-
160		D103.160.D	-	-	-	-
160		D103.160.X	-	-	-	-
180		D103.180.I	-	-	-	-
180		D103.180.D	-	-	-	-
180		D103.180.X	-	-	-	-
200		D103.200.I	-	-	-	-
200		D103.200.D	-	-	-	-
200		D103.200.X	-	-	-	-

i

· Las composiciones asimétricas tienen la siguiente modulación: 120 (80+40), 140 (100+40), 160 (100+60), 180 (120+60), 200 (120+80). Otras configuraciones disponibles.

· El mueble de altura 35 no lleva sistema Decospace. Si la instalación lo permite se puede pedir sin sobreprecio.

COMPLEMENTA TU MUEBLE. Pág. 70

C Lavabo centrado
D Lavabo derecho
I Lavabo izquierdo
X Lavabo doble

BASES DE LAVABO SUSPENDIDAS

2 CAJONES

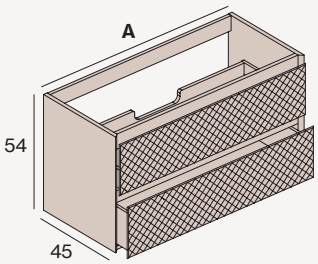

A (cm)	LAVABO	REF	LACA		MADERA TABLERO MARINO	
			TEXTURA	LISO	TEXTURA	LISO
60		D201.060.C	-	-	-	-
70		D201.070.C	-	-	-	-
80		D201.080.C	-	-	-	-
90		D201.090.C	-	-	-	-
100		D201.100.I	-	-	-	-
100		D201.100.C	-	-	-	-
100		D201.100.D	-	-	-	-
120		D201.120.I	-	-	-	-
120		D201.120.C	-	-	-	-
120		D201.120.D	-	-	-	-
120		D201.120.X	-	-	-	-
140		D201.140.I	-	-	-	-
140		D201.140.C	-	-	-	-
140		D201.140.D	-	-	-	-
140		D201.140.X	-	-	-	-

1 BAÚL

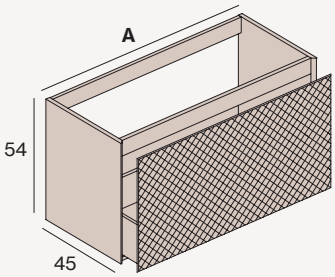

(1)

60		D202.060.C	-	-	-	-
70		D202.070.C	-	-	-	-
80		D202.080.C	-	-	-	-
90		D202.090.C	-	-	-	-
100		D202.100.I	-	-	-	-
100		D202.100.C	-	-	-	-
100		D202.100.D	-	-	-	-
120		D202.120.I	-	-	-	-
120		D202.120.C	-	-	-	-
120		D202.120.D	-	-	-	-
120		D202.120.X	-	-	-	-
140		D202.140.I	-		-	
140		D202.140.C	-		-	
140		D202.140.D	-		-	
140		D202.140.X	-		-	

1 CAJÓN + DECORATIVO

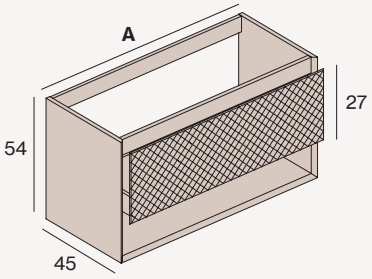

60		D203.060.C	-	-	-	-
70		D203.070.C	-	-	-	-
80		D203.080.C	-	-	-	-
90		D203.090.C	-	-	-	-
100		D203.100.I	-	-	-	-
100		D203.100.C	-	-	-	-
100		D203.100.D	-	-	-	-
120		D203.120.I	-	-	-	-
120		D203.120.C	-	-	-	-
120		D203.120.D	-	-	-	-
120		D203.120.X	-	-	-	-
140		D203.140.I	-	-	-	-
140		D203.140.C	-	-	-	-
140		D203.140.D	-	-	-	-
140		D203.140.X	-	-	-	-

COMPLEMENTA TU MUEBLE. Pág. 70

(1) CAJÓN INTERIOR PARA BASES DE LAVABO

El cajón interior se puede poner en las composiciones con baúl.

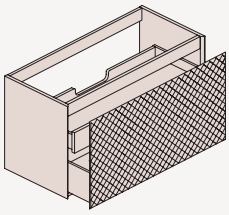

A (cm)	REF	PVP
60	A220.060	-
70	A220.070	-
80	A220.080	-
90	A220.090	-
100	A220.100	-
120	A220.120	-
120X	A220.120X	-
140	A220.140	-
140X	A220.140X	-

BASES DE LAVABO SUSPENDIDAS

4 CAJONES ASIMÉTRICOS

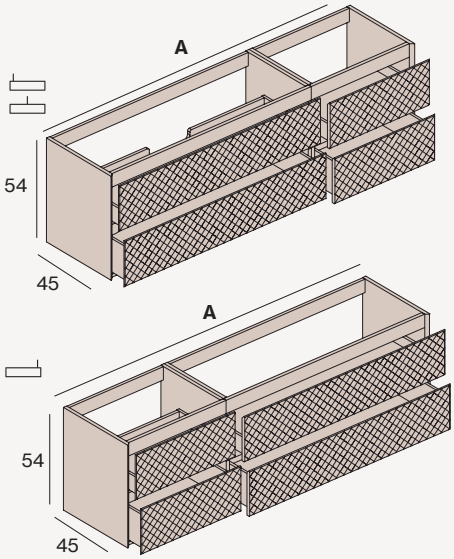

A (cm)	LAVABO	REF	LACA		MADERA TABLERO MARINO	
			TEXTURA	LISO	TEXTURA	LISO
120		D208.120.I	-	-	-	-
120		D208.120.C	-	-	-	-
120		D208.120.D	-	-	-	-
140		D208.140.I	-	-	-	-
140		D208.140.C	-	-	-	-
140		D208.140.D	-	-	-	-
160		D208.160.I	-	-	-	-
160		D208.160.C	-	-	-	-
160		D208.160.D	-	-	-	-
180		D208.180.I	-	-	-	-
180		D208.180.C	-	-	-	-
180		D208.180.D	-	-	-	-
200		D208.200.I	-	-	-	-
200		D208.200.C	-	-	-	-
200		D208.200.D	-	-	-	-

4 CAJONES SIMÉTRICOS

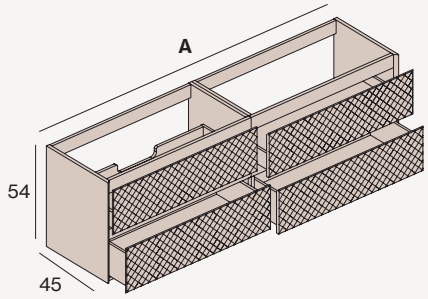

120		D209.120.I	-	-	-	-
120		D209.120.D	-	-	-	-
120		D209.120.X	-	-	-	-
140		D209.140.I	-	-	-	-
140		D209.140.D	-	-	-	-
140		D209.140.X	-	-	-	-
160		D209.160.I	-	-	-	-
160		D209.160.D	-	-	-	-
160		D209.160.X	-	-	-	-
180		D209.180.I	-	-	-	-
180		D209.180.D	-	-	-	-
180		D209.180.X	-	-	-	-
200		D209.200.I	-	-	-	-
200		D209.200.D	-	-	-	-
200		D209.200.X	-	-	-	-

- Las composiciones asimétricas tienen la siguiente modulación: 120 (80+40), 140 (100+40), 160 (100+60), 180 (120+60), 200 (120+80). Otras configuraciones disponibles.
- El mueble de altura 35 no lleva sistema Decospace. Si la instalación lo permite se puede pedir sin sobreprecio.

COMPLEMENTA TU MUEBLE. Pág. 70

C Lavabo centrado
D Lavabo derecho
I Lavabo izquierdo
X Lavabo doble

BASES DE LAVABO SUSPENDIDAS

2 BAULES ASIMÉTRICOS

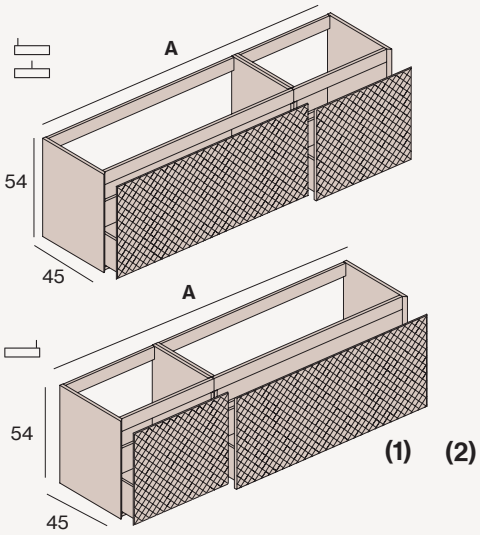

A (cm)	LAVABO	REF	LACA		MADERA TABLERO MARINO	
			TEXTURA	LISO	TEXTURA	LISO
120		D210.120.I	-	-	-	-
120		D210.120.C	-	-	-	-
120		D210.120.D	-	-	-	-
140		D210.140.I	-	-	-	-
140		D210.140.C	-	-	-	-
140		D210.140.D	-	-	-	-
160		D210.160.I	-	-	-	-
160		D210.160.C	-	-	-	-
160		D210.160.D	-	-	-	-
180		D210.180.I	-	-	-	-
180		D210.180.C	-	-	-	-
180		D210.180.D	-	-	-	-
200		D210.200.I	-	-	-	-
200		D210.200.C	-	-	-	-
200		D210.200.D	-	-	-	-

2 BAULES SIMÉTRICOS

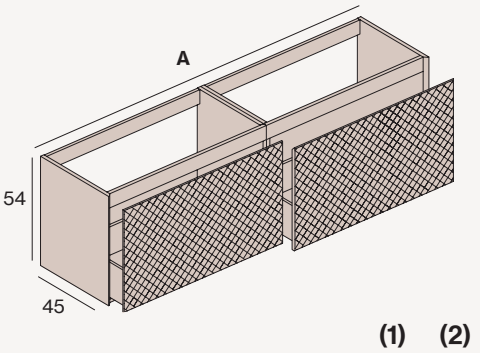

120		D211.120.I	-	-	-	-
120		D211.120.D	-	-	-	-
120		D211.120.X	-	-	-	-
140		D211.140.I	-	-	-	-
140		D211.140.D	-	-	-	-
140		D211.140.X	-	-	-	-
160		D211.160.I	-	-	-	-
160		D211.160.D	-	-	-	-
160		D211.160.X	-	-	-	-
180		D211.180.I	-	-	-	-
180		D211.180.D	-	-	-	-
180		D211.180.X	-	-	-	-
200		D211.200.I	-	-	-	-
200		D211.200.D	-	-	-	-
200		D211.200.X	-	-	-	-

El cajón interior se puede poner en las composiciones con baúl.

(1) CAJÓN INTERIOR PARA BASES DE LAVABO

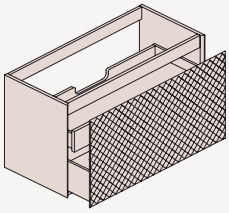

A (cm)	REF	PVP
60	A220.060	-
70	A220.070	-
80	A220.080	-
90	A220.090	-
100	A220.100	-
120	A220.120	-
120X	A220.120X	-
140	A220.140	-
140X	A220.140X	-

(2) CAJÓN INTERIOR PARA MÓDULOS

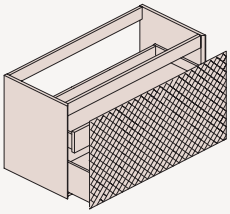

A (cm)	REF	PVP
40	A221.040	-
60	A221.060	-
70	A221.070	-
80	A221.080	-
90	A221.090	-
100	A221.100	-
120	A221.120	-
140	A221.140	-

COMPLEMENTA TU MUEBLE. Pág. 70

MÓDULOS SUSPENDIDOS

1 CAJÓN / BANCADA

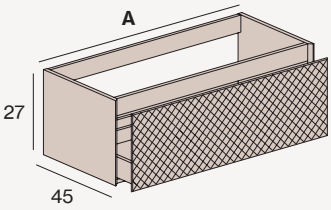

A (cm)	REF	LACA		MADERA TABLERO MARINO	
		TEXTURA	LISO	TEXTURA	LISO
60	D101.060.M	-	-	-	-
70	D101.070.M	-	-	-	-
80	D101.080.M	-	-	-	-
90	D101.090.M	-	-	-	-
100	D101.100.M	-	-	-	-
120	D101.120.M	-	-	-	-
140	D101.140.M	-	-	-	-

2 CAJONES / BANCADA

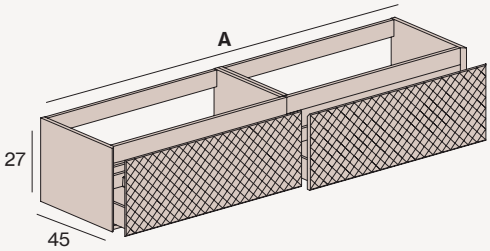

120	D103.120.M	-	-	-	-
140	D103.140.M	-	-	-	-
160	D103160.M	-	-	-	-
180	D103.180.M	-	-	-	-
200	D103.200.M	-	-	-	-

COMPLEMENTA TU MUEBLE. Pág. 70

ATELIER SYSTEM

En los acabados de tablero marino se seleccionan las piezas de forma numerada para respetar la continuidad de la veta en todo el mueble.

DECOWOOD SYSTEM

Las maderas tablero marino están protegidas contra los agentes externos con aceites naturales que respetan la textura y naturaleza de la madera..

Best

Características y equipamiento 50
Personaliza tu mueble Best 52
Bases de lavabo suspendidas 53
Módulos suspendidos 57
Complementos Atelier 70

DECOSPACE SYSTEM

Sistema que incluye el suministro de un sifón ahorra espacio y una válvula clic clac cromo brillo.
Con esta solución se evita el cajeado del cajón superior mejorando la capacidad de almacenamiento y estética interior ya que las instalaciones quedan ocultas.

DECOFIX SYSTEM

Sistema de fijación a pared de alta seguridad con el que las resistencias de carga son superiores a 240 kg.x.

CAJONES 4D

Cajones metálicos Hettich o Blum de color antracita y de perfil extrafino de 12 mm con 4 regulaciones de ajuste. Las guías son de extracción total y sistema de frenado progresivo.

DECOIN
ANTRACITA FULLCOLOR

Concepto de diseño interior por el que todos los materiales del interior de los muebles están diseñados en color antracita.
Los muebles con acabado lacado se lacan interiormente en color antracita.

DECOBUILD SYSTEM

Los muebles fabricados con tableros de 19 mm están encolados entre sí con clivillas consiguiendo una estética limpia sin herrajes visibles y ofreciendo mejor resistencia y durabilidad.

DECOLAC SYSTEM

Los colores lacados llevan unos aditivos endurecedores que permiten que el acabado final sea muy resistente al frote y a la abrasión.

Configura y personaliza tu mueble Best

A Escoge el tirador

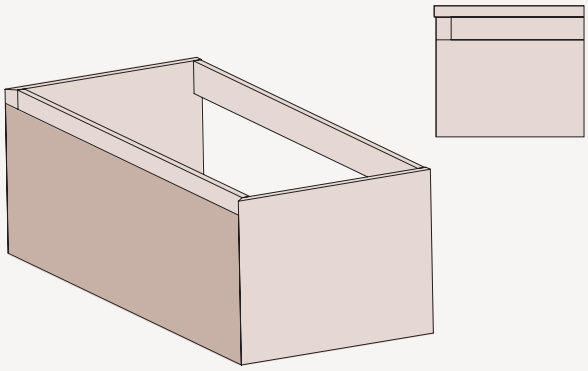

Best

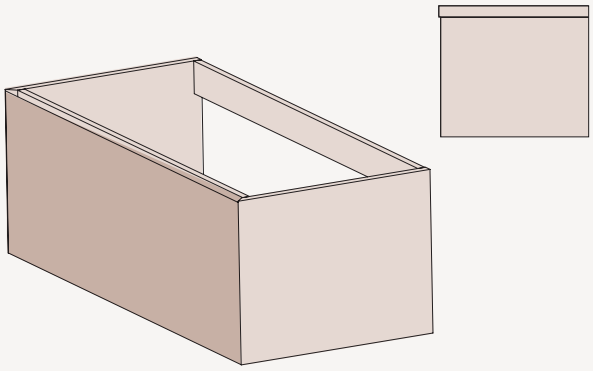

Push

B Escoge el color

Lacados

Blanco mate.11 Blanco brillo.12	Negro mate.13 Negro brillo.14	Greige mate.15 Greige brillo.16	Lino mate.17 Lino brillo.18	Piedra mate.19 Piedra brillo.20	Tierra mate.21 Tierra brillo.22	Maquillaje mate.23 Maquillaje brillo.24	Mousse mate.25 Mousse brillo.26	Peach mate.27 Peach brillo.28
Wine mate.29 Wine brillo.30	Teja mate.31 Teja brillo.32	Mint mate.33 Mint brillo.34	Cobalt mate.35 Cobalt brillo.36	Acero mate.37 Acero brillo.38	Perla mate.39 Perla brillo.40	Caqui mate.41 Caqui brillo.42	Cuarzo mate.43 Cuarzo brillo.44	Antracita mate.45 Antracita brillo.46

Madera Tablero Marino

Almond.51	Antique.52	Stone.53	Velvet.54	Nogal.55	Shell.56	Fume.57	Raw.58

C Escoge tu encimera 90

D Escoge tu espejo 112

BASES DE LAVABO SUSPENDIDAS

1 CAJÓN

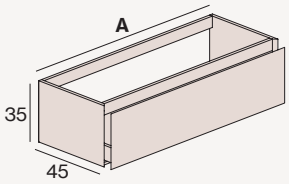

A (cm)	LAVABO	REF	LACA		MADERA TABLERO MARINO	
			TIRADOR BEST	TIRADOR PUSH	TIRADOR BEST	TIRADOR PUSH
60		B101.060.C	-	-	-	-
70		B101.070.C	-	-	-	-
80		B101.080.C	-	-	-	-
90		B101.090.C	-	-	-	-
100		B101.100.I	-	-	-	-
100		B101.100.C	-	-	-	-
100		B101.100.D	-	-	-	-
120		B101.120.I	-	-	-	-
120		B101.120.C	-	-	-	-
120		B101.120.D	-	-	-	-
120		B101.120.X	-	-	-	-
140		B101.140.I	-	-	-	-
140		B101.140.C	-	-	-	-
140		B101.140.D	-	-	-	-
140		B101.140.X	-	-	-	-

2 CAJONES ASIMÉTRICOS

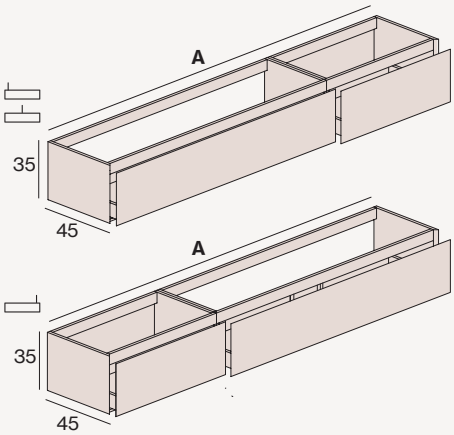

120		B102.120.I	-	-	-	-
120		B102.120.C	-	-	-	-
120		B102.120.D	-	-	-	-
140		B102.140.I	-	-	-	-
140		B102.140.C	-	-	-	-
140		B102.140.D	-	-	-	-
160		B102.160.I	-	-	-	-
160		B102.160.C	-	-	-	-
160		B102.160.D	-	-	-	-
180		B102.180.I	-	-	-	-
180		B102.180.C	-	-	-	-
180		B102.180.D	-	-	-	-
200		B102.200.I	-	-	-	-
200		B102.200.C	-	-	-	-
200		B102.200.D	-	-	-	-

2 CAJONES SIMÉTRICOS

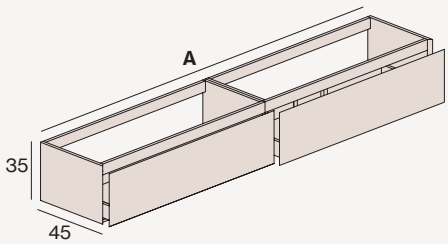

120		B103.120.I	-	-	-	-
120		B103.120.D	-	-	-	-
120		B103.120.X	-	-	-	-
140		B103.140.I	-	-	-	-
140		B103.140.D	-	-	-	-
140		B103.140.X	-	-	-	-
160		B103.160.I	-	-	-	-
160		B103.160.D	-	-	-	-
160		B103.160.X	-	-	-	-
180		B103.180.I	-	-	-	-
180		B103.180.D	-	-	-	-
180		B103.180.X	-	-	-	-
200		B103.200.I	-	-	-	-
200		B103.200.D	-	-	-	-
200		B103.200.X	-	-	-	-

- Las composiciones asimétricas tienen la siguiente modulación: 120 (80+40), 140 (100+40), 160 (100+60), 180 (120+60), 200 (120+80). Otras configuraciones disponibles.
- El mueble de altura 35 no lleva sistema Decospace. Si la instalación lo permite se puede pedir sin sobreprecio.

COMPLEMENTA TU MUEBLE. Pág. 70

C Lavabo centrado
D Lavabo derecho
I Lavabo izquierdo
X Lavabo doble

BASES DE LAVABO SUSPENDIDAS

2 CAJONES

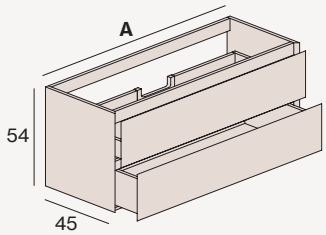

A (cm)	LAVABO	REF	LACA		MADERA TABLERO MARINO	
			TIRADOR BEST	TIRADOR PUSH	TIRADOR BEST	TIRADOR PUSH
60		B201.060.C	-	-	-	-
70		B201.070.C	-	-	-	-
80		B201.080.C	-	-	-	-
90		B201.090.C	-	-	-	-
100		B201.100.I	-	-	-	-
100		B201.100.C	-	-	-	-
100		B201.100.D	-	-	-	-
120		B201.120.I	-	-	-	-
120		B201.120.C	-	-	-	-
120		B201.120.D	-	-	-	-
120		B201.120.X	-	-	-	-
140		B201.140.I	-	-	-	-
140		B201.140.C	-	-	-	-
140		B201.140.D	-	-	-	-
140		B201.140.X	-	-	-	-

1 BAÚL

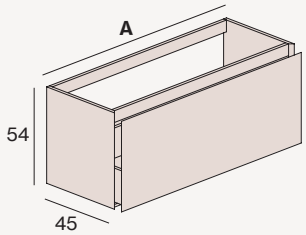

(1)

60		B202.060.C	-	-	-	-
70		B202.070.C	-	-	-	-
80		B202.080.C	-	-	-	-
90		B202.090.C	-	-	-	-
100		B202.100.I	-	-	-	-
100		B202.100.C	-	-	-	-
100		B202.100.D	-	-	-	-
120		B202.120.I	-	-	-	-
120		B202.120.C	-	-	-	-
120		B202.120.D	-	-	-	-
120		B202.120.X	-	-	-	-
140		B202.140.I	-	ND	-	ND
140		B202.140.C	-	ND	-	ND
140		B202.140.D	-	ND	-	ND
140		B202.140.X	-	ND	-	ND

1 CAJÓN + DECORATIVO

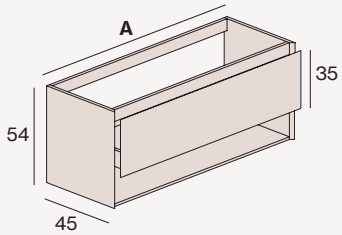

60		B203.060.C	-	-	-	-
70		B203.070.C	-	-	-	-
80		B203.080.C	-	-	-	-
90		B203.090.C	-	-	-	-
100		B203.100.I	-	-	-	-
100		B203.100.C	-	-	-	-
100		B203.100.D	-	-	-	-
120		B203.120.I	-	-	-	-
120		B203.120.C	-	-	-	-
120		B203.120.D	-	-	-	-
120		B203.120.X	-	-	-	-
140		B203.140.I	-	-	-	-
140		B203.140.C	-	-	-	-
140		B203.140.D	-	-	-	-
140		B203.140.X	-	-	-	-

COMPLEMENTA TU MUEBLE. Pág. 70

(1) CAJÓN INTERIOR PARA BASES DE LAVABO

El cajón interior se puede poner en las composiciones con baúl.

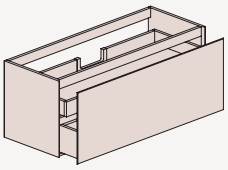

A (cm)	REF	PVP
60	A220.060	-
70	A220.070	-
80	A220.080	-
90	A220.090	-
100	A220.100	-
120	A220.120	-
120X	A220.120X	-
140	A220.140	-
140X	A220.140X	-

BASES DE LAVABO SUSPENDIDAS

1 BAÚL + 2 CAJONES ASIMÉTRICOS

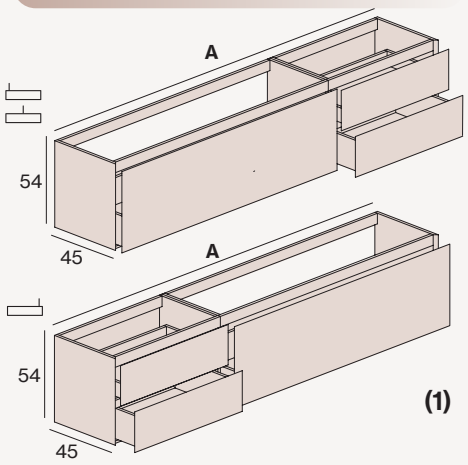

A (cm)	LAVABO	REF	LACA		MADERA TABLERO MARINO	
			TIRADOR BEST	TIRADOR PUSH	TIRADOR BEST	TIRADOR PUSH
120		B205.120.I	-	-	-	-
120		B205.120.C	-	-	-	-
120		B205.120.D	-	-	-	-
140		B205.140.I	-	-	-	-
140		B205.140.C	-	-	-	-
140		B205.140.D	-	-	-	-
160		B205.160.I	-	-	-	-
160		B205.160.C	-	-	-	-
160		B205.160.D	-	-	-	-
180		B205.180.I	-	-	-	-
180		B205.180.C	-	-	-	-
180		B205.180.D	-	-	-	-
200		B205.200.I	-	-	-	-
200		B205.200.C	-	-	-	-
200		B205.200.D	-	-	-	-

1 BAÚL + 2 CAJONES SIMÉTRICOS

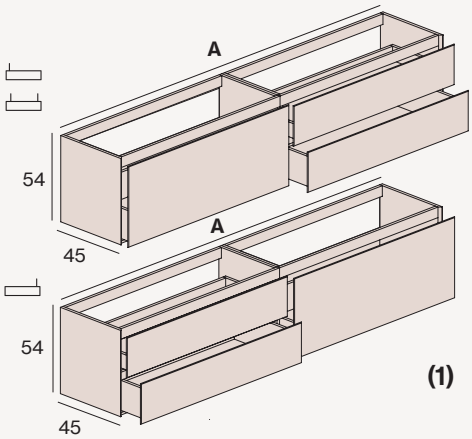

120		B206.120.I	-	-	-	-
120		B206.120.D	-	-	-	-
120		B206.120.X	-	-	-	-
140		B206.140.I	-	-	-	-
140		B206.140.D	-	-	-	-
140		B206.140.X	-	-	-	-
160		B206.160.I	-	-	-	-
160		B206.160.D	-	-	-	-
160		B206.160.X	-	-	-	-
180		B206.180.I	-	-	-	-
180		B206.180.D	-	-	-	-
180		B206.180.X	-	-	-	-
200		B206.200.I	-	-	-	-
200		B206.200.D	-	-	-	-
200		B206.200.X	-	-	-	-

4 CAJONES ASIMÉTRICOS

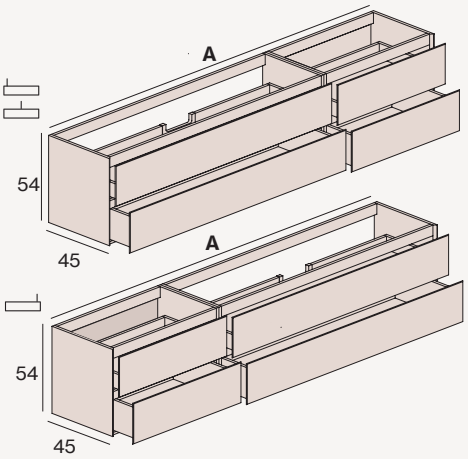

120		B208.120.I	-	-	-	-
120		B208.120.C	-	-	-	-
120		B208.120.D	-	-	-	-
140		B208.140.I	-	-	-	-
140		B208.140.C	-	-	-	-
140		B208.140.D	-	-	-	-
160		B208.160.I	-	-	-	-
160		B208.160.C	-	-	-	-
160		B208.160.D	-	-	-	-
180		B208.180.I	-	-	-	-
180		B208.180.C	-	-	-	-
180		B208.180.D	-	-	-	-
200		B208.200.I	-	-	-	-
200		B208.200.C	-	-	-	-
200		B208.200.D	-	-	-	-

i

· Las composiciones asimétricas tienen la siguiente modulación: 120 (80+40), 140 (100+40), 160 (100+60), 180 (120+60), 200 (120+80). Otras configuraciones disponibles.
· El mueble de altura 35 no lleva sistema Decospace. Si la instalación lo permite se puede pedir sin sobreprecio.

COMPLEMENTA TU MUEBLE. Pág. 70

C Lavabo centrado
D Lavabo derecho
I Lavabo izquierdo
X Lavabo doble

BASES DE LAVABO SUSPENDIDAS

4 CAJONES SIMÉTRICOS

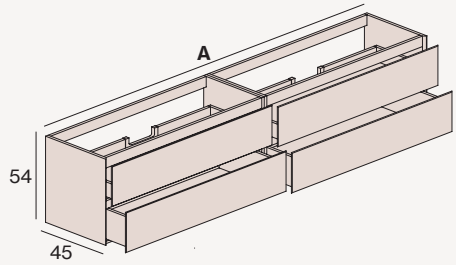

A (cm)	LAVABO	REF	LACA		MADERA TABLERO MARINO	
			TIRADOR BEST	TIRADOR PUSH	TIRADOR BEST	TIRADOR PUSH
120		B209.120.I	-	-	-	-
120		B209.120.D	-	-	-	-
120		B209.120.X	-	-	-	-
140		B209.140.I	-	-	-	-
140		B209.140.D	-	-	-	-
140		B209.140.X	-	-	-	-
160		B209.160.I	-	-	-	-
160		B209.160.D	-	-	-	-
160		B209.160.X	-	-	-	-
180		B209.180.I	-	-	-	-
180		B209.180.D	-	-	-	-
180		B209.180.X	-	-	-	-
200		B209.200.I	-	-	-	-
200		B209.200.D	-	-	-	-
200		B209.200.X	-	-	-	-

2 BAÚLES ASIMÉTRICOS

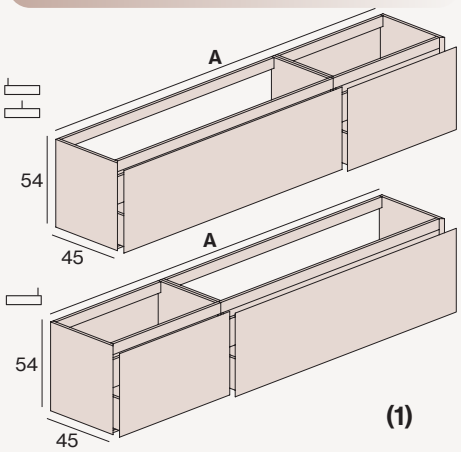

(1) (2)

120		B210.120.I	-	-	-	-
120		B210.120.C	-	-	-	-
120		B210.120.D	-	-	-	-
140		B210.140.I	-	-	-	-
140		B210.140.C	-	-	-	-
140		B210.140.D	-	-	-	-
160		B210.160.I	-	-	-	-
160		B210.160.C	-	-	-	-
160		B210.160.D	-	-	-	-
180		B210.180.I	-	-	-	-
180		B210.180.C	-	-	-	-
180		B210.180.D	-	-	-	-
200		B210.200.I	-	-	-	-
200		B210.200.C	-	-	-	-
200		B210.200.D	-	-	-	-

2 BAÚLES SIMÉTRICOS

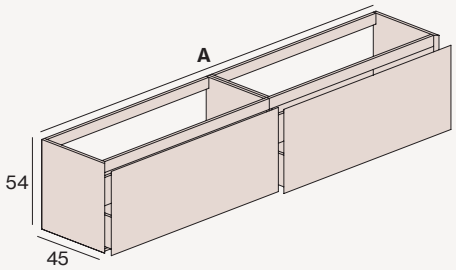

(1) (2)

120		B211.120.I	-	-	-	-
120		B211.120.D	-	-	-	-
120		B211.120.X	-	-	-	-
140		B211.140.I	-	-	-	-
140		B211.140.D	-	-	-	-
140		B211.140.X	-	-	-	-
160		B211.160.I	-	-	-	-
160		B211.160.D	-	-	-	-
160		B211.160.X	-	-	-	-
180		B211.180.I	-	-	-	-
180		B211.180.D	-	-	-	-
180		B211.180.X	-	-	-	-
200		B211.200.I	-	-	-	-
200		B211.200.D	-	-	-	-
200		B211.200.X	-	-	-	-

COMPLEMENTA TU MUEBLE. Pág. 70

MÓDULOS SUSPENDIDOS

1 CAJÓN / BANCADA

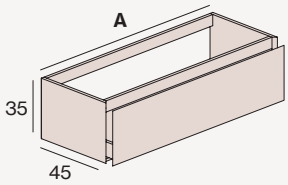

A (cm)	REF	LACA		MADERA TABLERO MARINO	
		TIRADOR BEST	TIRADOR PUSH	TIRADOR BEST	TIRADOR PUSH
60	B101.060.M	-	-	-	-
70	B101.070.M	-	-	-	-
80	B101.080.M	-	-	-	-
90	B101.090.M	-	-	-	-
100	B101.100.M	-	-	-	-
120	B101.120.M	-	-	-	-
140	B101.140.M	-	-	-	-

2 CAJONES / BANCADA

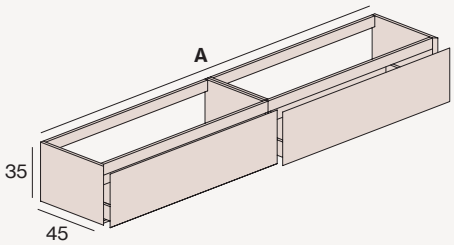

120	B103.120.M	-	-	-	-
140	B103.140.M	-	-	-	-
160	B103.160.M	-	-	-	-
180	B103.180.M	-	-	-	-
200	B103.200.M	-	-	-	-

El cajón interior se puede poner en las composiciones con baúl.

(1) CAJÓN INTERIOR PARA BASES DE LAVABO

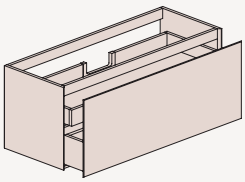

A (cm)	REF	PVP
60	A220.060	-
70	A220.070	-
80	A220.080	-
90	A220.090	-
100	A220.100	-
120	A220.120	-
120X	A220.120X	-
140	A220.140	-
140X	A220.140X	-

(2) CAJÓN INTERIOR PARA MÓDULOS

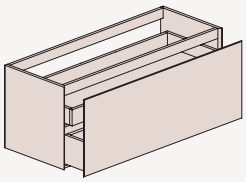

A (cm)	REF	PVP
40	A221.040	-
60	A221.060	-
70	A221.070	-
80	A221.080	-
90	A221.090	-
100	A221.100	-
120	A221.120	-
140	A221.140	-

COMPLEMENTA TU MUEBLE. Pág. 70

Queens

Características y equipamiento 59
Personaliza tu mueble Queens 60
Bases de lavabo suspendidas 61
Módulos suspendidos 63
Complementos Atelier 70

DECOSPACE SYSTEM

Sistema que incluye el suministro de un sifón ahorra espacio y una válvula clic clac cromo brillo.
Con esta solución se evita el cajeado del cajón superior mejorando la capacidad de almacenamiento y estética interior ya que las instalaciones quedan ocultas.

DECOFIX SYSTEM

Sistema de fijación a pared de alta seguridad con el que las resistencias de carga son superiores a 240 kg.

CAJONES 4D

Cajones metálicos Hettich o Blum de color antracita y de perfil extrafino de 12 mm con 4 regulaciones de ajuste. Las guías son de extracción total y sistema de frenado progresivo.

DECOIN
ANTRACITA FULLCOLOR

Concepto de diseño interior por el que todos los materiales del interior de los muebles están diseñados en color antracita.
Los muebles con acabado lacado se lacan interiormente en color antracita.

DECOBUILD SYSTEM

Los muebles fabricados con tableros de 19 mm están encolados entre sí con clivillas consiguiendo una estética limpia sin herrajes visibles y ofreciendo mejor resistencia y durabilidad.

DECOLAC SYSTEM

Los colores lacados llevan unos aditivos endurecedores que permiten que el acabado final sea muy resistente al frote y a la abrasión.

Queens te lo pone muy fácil. Para personalizar tu mueble, únicamente tienes que escoger el color y el tirador deseado

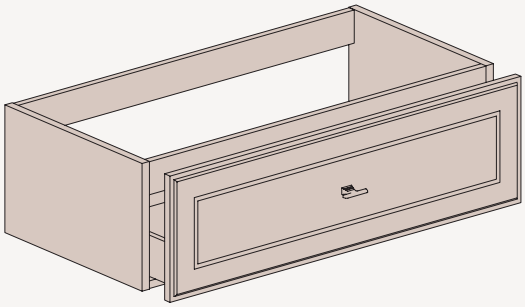

A Escoge tu color lacado

Blanco mate.11 Blanco brillo.12	Negro mate.13 Negro brillo.14	Greige mate.15 Greige brillo.16	Lino mate.17 Lino brillo.18	Piedra mate.19 Piedra brillo.20	Tierra mate.21 Tierra brillo.22	Maquillaje mate.23 Maquillaje brillo.24	Mousse mate.25 Mousse brillo.26	Peach mate.27 Peach brillo.28
Wine mate.29 Wine brillo.30	Teja mate.31 Teja brillo.32	Mint mate.33 Mint brillo.34	Cobalt mate.35 Cobalt brillo.36	Acero mate.37 Acero brillo.38	Perla mate.39 Perla brillo.40	Caqui mate.41 Caqui brillo.42	Cuarzo mate.43 Cuarzo brillo.44	Antracita mate.45 Antracita brillo.46

B Escoge tu arista decorativa y tirador

Oro envejecido.84
Arista decorada

Bronce envejecido.85
Arista decorada

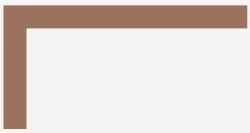

Plata envejecida.86
Arista decorada

C Escoge tu encimera 90

D Escoge tu espejo 112

BASES DE LAVABO SUSPENDIDAS

1 CAJÓN

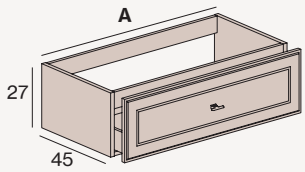

A (cm)	LAVABO	REF	PVP
60		Q101.060.C	-
70		Q101.070.C	-
80		Q101.080.C	-
90		Q101.090.C	-
100		Q101.100.I	-
100		Q101.100.C	-
100		Q101.100.D	-
120		Q101.120.I	-
120		Q101.120.C	-
120		Q101.120.D	-
120		Q101.120.X	-
140		Q101.140.I	-
140		Q101.140.C	-
140		Q101.140.D	-
140		Q101.140.X	-

2 CAJONES ASIMÉTRICOS

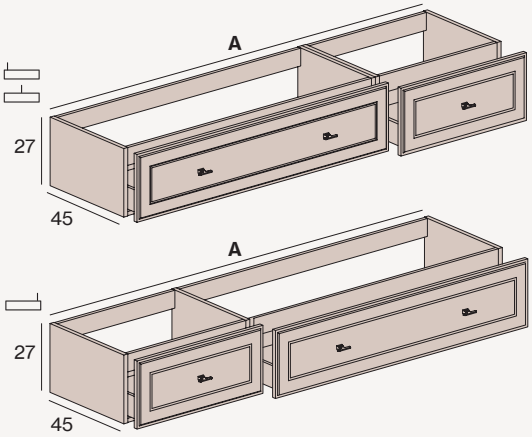

120		Q102.120.I	-
120		Q102.120.C	-
120		Q102.120.D	-
140		Q102.140.I	-
140		Q102.140.C	-
140		Q102.140.D	-
160		Q102.160.I	-
160		Q102.160.C	-
160		Q102.160.D	-
180		Q102.180.I	-
180		Q102.180.C	-
180		Q102.180.D	-
200		Q102.200.I	-
200		Q102.200.C	-
200		Q102.200.D	-

2 CAJONES SIMÉTRICOS

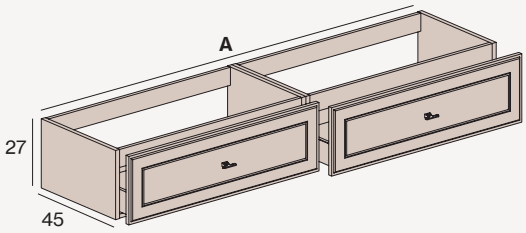

120		Q103.120.I	-
120		Q103.120.D	-
120		Q103.120.X	-
140		Q103.140.I	-
140		Q103.140.D	-
140		Q103.140.X	-
160		Q103.160.I	-
160		Q103.160.D	-
160		Q103.160.X	-
180		Q103.180.I	-
180		Q103.180.D	-
180		Q103.180.X	-
200		Q103.200.I	-
200		Q103.200.D	-
200		Q103.200.X	-

· Las composiciones asimétricas tienen la siguiente modulación: 120 (80+40), 140 (100+40), 160 (100+60), 180 (120+60), 200 (120+80). Otras configuraciones disponibles.
· El mueble de altura 27 no lleva sistema Decospace. Si la instalación lo permite se puede pedir sin sobreprecio.

COMPLEMENTA TU MUEBLE. Pág. 70

C Lavabo centrado
D Lavabo derecho
I Lavabo izquierdo
X Lavabo doble

BASES DE LAVABO SUSPENDIDAS

2 CAJONES

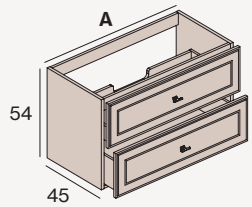

A (cm)	LAVABO	REF	PVP
60		Q201.060.C	-
70		Q201.070.C	-
80		Q201.080.C	-
90		Q201.090.C	-
100		Q201.100.I	-
100		Q201.100.C	-
100		Q201.100.D	-
120		Q201.120.I	-
120		Q201.120.C	-
120		Q201.120.D	-
120		Q201.120.X	-
140		Q201.140.I	-
140		Q201.140.C	-
140		Q201.140.D	-
140		Q201.140.X	-

4 CAJONES ASIMÉTRICOS

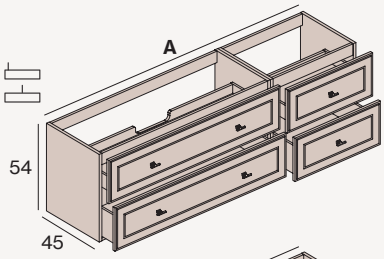

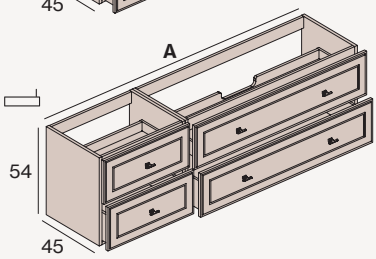

120		Q208.120.I	-
120		Q208.120.C	-
120		Q208.120.D	-
140		Q208.140.I	-
140		Q208.140.C	-
140		Q208.140.D	-
160		Q208.160.I	-
160		Q208.160.C	-
160		Q208.160.D	-
180		Q208.180.I	-
180		Q208.180.C	-
180		Q208.180.D	-
200		Q208.200.I	-
200		Q208.200.C	-
200		Q208.200.D	-

4 CAJONES SIMÉTRICOS

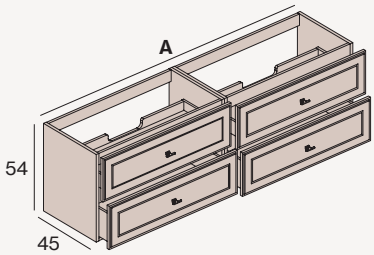

120		Q209.120.I	-
120		Q209.120.D	-
120		Q209.120.X	-
140		Q209.140.I	-
140		Q209.140.D	-
140		Q209.140.X	-
160		Q209.160.I	-
160		Q209.160.D	-
160		Q209.160.X	-
180		Q209.180.I	-
180		Q209.180.D	-
180		Q209.180.X	-
200		Q209.200.I	-
200		Q209.200.D	-
200		Q209.200.X	-

· Las composiciones asimétricas tienen la siguiente modulación: 120 (80+40), 140 (100+40), 160 (100+60), 180 (120+60), 200 (120+80). Otras configuraciones disponibles.

COMPLEMENTA TU MUEBLE. Pág. 70

C Lavabo centrado
D Lavabo derecho
I Lavabo izquierdo
X Lavabo doble

BASES DE LAVABO SUSPENDIDAS

3 CAJONES

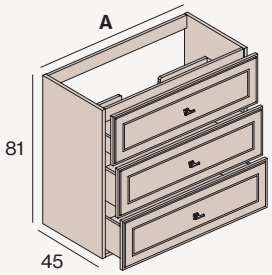

A (cm)	LAVABO	REF	PVP
60	-	Q213.060.C	-
70	-	Q213.070.C	-
80	-	Q213.080.C	-
90	-	Q213.090.C	-
100	- -	Q213.100.I	-
100	- -	Q213.100.C	-
100	- -	Q213.100.D	-

MÓDULOS SUSPENDIDOS

COQUETA 1 CAJÓN

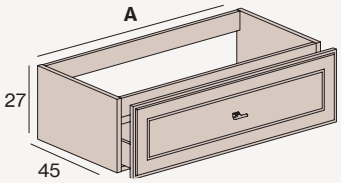

A (cm)	REF	TIRADOR	PVP
60	Q101.060.M	-	-
70	Q101.070.M	-	-
80	Q101.080.M	-	-
90	Q101.090.M	-	-
100	Q101.100.M	-	-
120	Q101.120.M	-	-
140	Q101.140.M	-	-

COQUETA 2 CAJONES

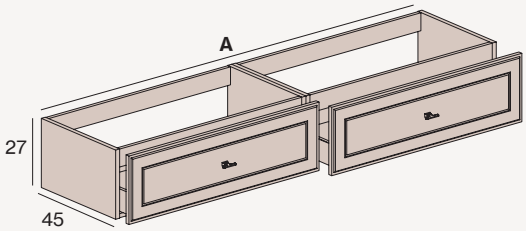

120	Q103.120.M	-	-
140	Q103.140.M	-	-
160	Q103.160.M	-	-
180	Q103.180.M	-	-
200	Q103.200.M	-	-

3 CAJONES

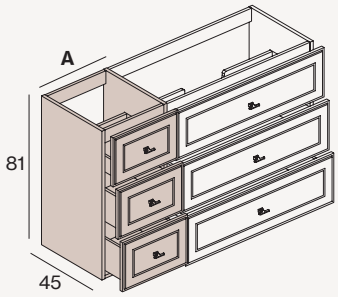

40	Q313.040.M	-	-
60	Q313.060.M	-	-
70	Q313.070.M	-	-
80	Q313.080.M	-	-
90	Q313.090.M	-	-
100	Q313.100.M	-	-

ATELIER SYSTEM

En los acabados de tablero marino se seleccionan las piezas de forma numerada para respetar la continuidad de la veta en todo el mueble.

DECOWOOD SYSTEM

Las maderas tablero marino están protegidas contra los agentes externos con aceites naturales que respetan la textura y naturaleza de la madera..

Alma

Características y equipamiento 64
Personaliza tu mueble Alma 66
Bases de lavabo suspendidas 67
Módulos suspendidos 69
Complementos Atelier 70

DECOSPACE SYSTEM

Sistema que incluye el suministro de un sifón ahorra espacio y una válvula clic clac cromo brillo.
Con esta solución se evita el cajeado del cajón superior mejorando la capacidad de almacenamiento y estética interior ya que las instalaciones quedan ocultas.

DECOFIX SYSTEM

Sistema de fijación a pared de alta seguridad con el que las resistencias de carga son superiores a 240 kg.x.

CAJONES 4D

Cajones metálicos Hettich o Blum de color antracita y de perfil extrafino de 12 mm con 4 regulaciones de ajuste. Las guías son de extracción total y sistema de frenado progresivo.

DECOIN ANTRACITA FULLCOLOR

Concepto de diseño interior por el que todos los materiales del interior de los muebles están diseñados en color antracita.
Los muebles con acabado lacado se lacan interiormente en color antracita.

DECOBUILD SYSTEM

Los muebles fabricados con tableros de 19 mm están encolados entre sí con clivillas consiguiendo una estética limpia sin herrajes visibles y ofreciendo mejor resistencia y durabilidad.

DECOLAC SYSTEM

Los colores lacados llevan unos aditivos endurecedores que permiten que el acabado final sea muy resistente al frote y a la abrasión.

Configura y personaliza tu mueble Alma

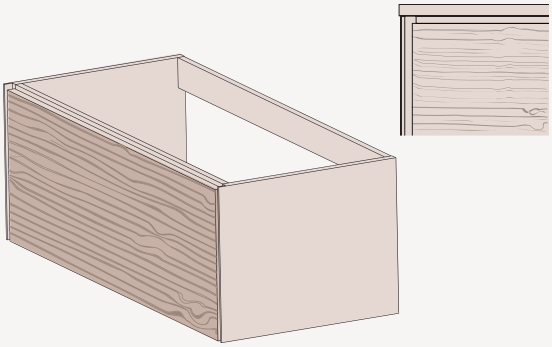

Frontal Madera

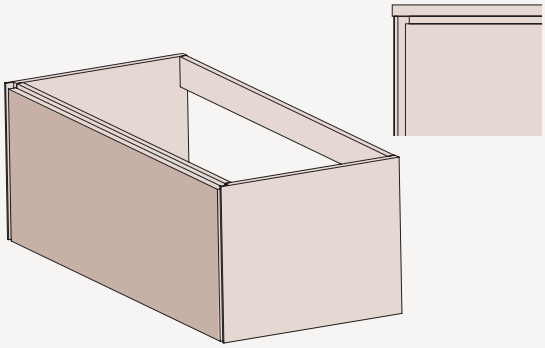

Frontal Lacado

A Escoge el color de la estructura del mueble

Lacados

Blanco mate.11 Blanco brillo.12	Negro mate.13 Negro brillo.14	Greige mate.15 Greige brillo.16	Lino mate.17 Lino brillo.18	Piedra mate.19 Piedra brillo.20	Tierra mate.21 Tierra brillo.22	Maquillaje mate.23 Maquillaje brillo.24	Mousse mate.25 Mousse brillo.26	Peach mate.27 Peach brillo.28
Wine mate.29 Wine brillo.30	Teja mate.31 Teja brillo.32	Mint mate.33 Mint brillo.34	Cobalt mate.35 Cobalt brillo.36	Acero mate.37 Acero brillo.38	Perla mate.39 Perla brillo.40	Caqui mate.41 Caqui brillo.42	Cuarzo mate.43 Cuarzo brillo.44	Antracita mate.45 Antracita brillo.46

B Escoge el color del frontal PUSH

Lacados

Blanco mate.11 Blanco brillo.12	Negro mate.13 Negro brillo.14	Greige mate.15 Greige brillo.16	Lino mate.17 Lino brillo.18	Piedra mate.19 Piedra brillo.20	Tierra mate.21 Tierra brillo.22	Maquillaje mate.23 Maquillaje brillo.24	Mousse mate.25 Mousse brillo.26	Peach mate.27 Peach brillo.28
Wine mate.29 Wine brillo.30	Teja mate.31 Teja brillo.32	Mint mate.33 Mint brillo.34	Cobalt mate.35 Cobalt brillo.36	Acero mate.37 Acero brillo.38	Perla mate.39 Perla brillo.40	Caqui mate.41 Caqui brillo.42	Cuarzo mate.43 Cuarzo brillo.44	Antracita mate.45 Antracita brillo.46

Madera Tablero Marino

Almond.51	Antique.52	Stone.53	Velvet.54	Nogal.55	Shell.56	Fume.57	Raw.58

Madera Maciza / Roble

Almond.51	Antique.52	Stone.53	Velvet.54	Shell.56	Fume.57	Raw.58

C Escoge tu encimera 90

D Escoge tu espejo 112

BASES DE LAVABO SUSPENDIDAS

1 CAJÓN

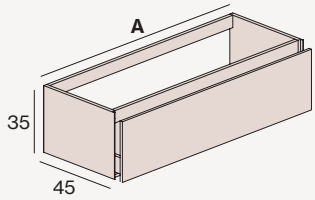

A (cm)	LAVABO	REF	LACA	MADERA TABLERO MARINO	MADERA MACIZA
			(solo frontal, estructura lacada)		
60		A101.060.C	-	-	-
70		A101.070.C	-	-	-
80		A101.080.C	-	-	-
90		A101.090.C	-	-	-
100		A101.100.I	-	-	-
100		A101.100.C	-	-	-
100		A101.100.D	-	-	-
120		A101.120.I	-	-	-
120		A101.120.C	-	-	-
120		A101.120.D	-	-	-
120		A101.120.X	-	-	-
140		A101.140.I	-	-	-
140		A101.140.C	-	-	-
140		A101.140.D	-	-	-
140		A101.140.X	-	-	-

2 CAJONES ASIMÉTRICOS

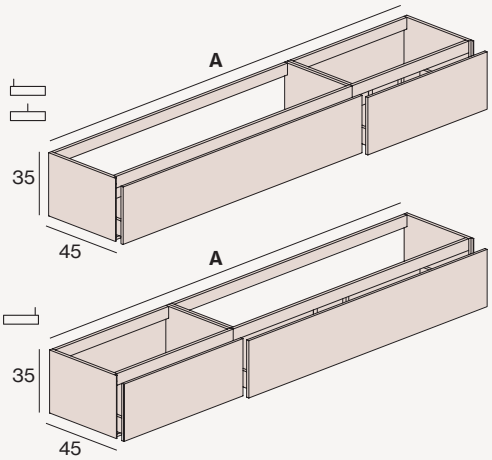

120		A102.120.I	-	-	-
120		A102.120.C	-	-	-
120		A102.120.D	-	-	-
140		A102.140.I	-	-	-
140		A102.140.C	-	-	-
140		A102.140.D	-	-	-
160		A102.160.I	-	-	-
160		A102.160.C	-	-	-
160		A102.160.D	-	-	-
180		A102.180.I	-	-	-
180		A102.180.C	-	-	-
180		A102.180.D	-	-	-
200		A102.200.I	-	-	-
200		A102.200.C	-	-	-
200		A102.200.D	-	-	-

2 CAJONES SIMÉTRICOS

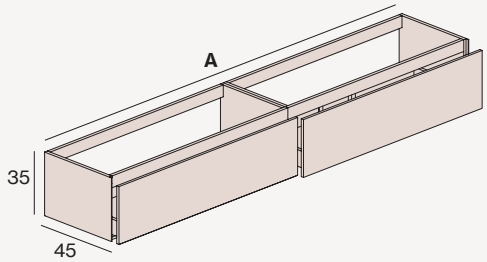

120		A103.120.I	-	-	-
120		A103.120.D	-	-	-
120		A103.120.X	-	-	-
140		A103.140.I	-	-	-
140		A103.140.D	-	-	-
140		A103.140.X	-	-	-
160		A103.160.I	-	-	-
160		A103.160.D	-	-	-
160		A103.160.X	-	-	-
180		A103.180.I	-	-	-
180		A103.180.D	-	-	-
180		A103.180.X	-	-	-
200		A103.200.I	-	-	-
200		A103.200.D	-	-	-
200		A103.200.X	-	-	-

· Las composiciones asimétricas tienen la siguiente modulación: 120 (80+40), 140 (100+40), 160 (100+60), 180 (120+60), 200 (120+80). Otras configuraciones disponibles.
· El mueble de altura 35 no lleva sistema Decospace. Si la instalación lo permite se puede pedir sin sobreprecio.

COMPLEMENTA TU MUEBLE. Pág. 70

C Lavabo centrado
D Lavabo derecho
I Lavabo izquierdo
X Lavabo doble

BASES DE LAVABO SUSPENDIDAS

2 CAJONES

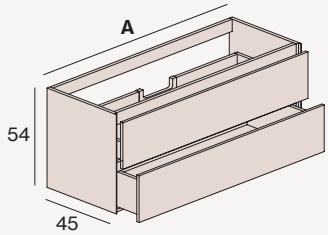

A (cm)	LAVABO	REF	LACA	MADERA TABLERO MARINO	MADERA MACIZA
			(solo frontal, estructura lacada)		
60		A202.060.C	-	-	-
70		A202.070.C	-	-	-
80		A202.080.C	-	-	-
90		A202.090.C	-	-	-
100		A202.100.I	-	-	-
100		A202.100.C	-	-	-
100		A202.100.D	-	-	-
120		A202.120.I	-	-	-
120		A202.120.C	-	-	-
120		A202.120.D	-	-	-
120		A202.120.X	-	-	-
140		A202.140.I	-	-	-
140		A202.140.C	-	-	-
140		A202.140.D	-	-	-
140		A202.140.X	-	-	-

4 CAJONES ASIMÉTRICOS

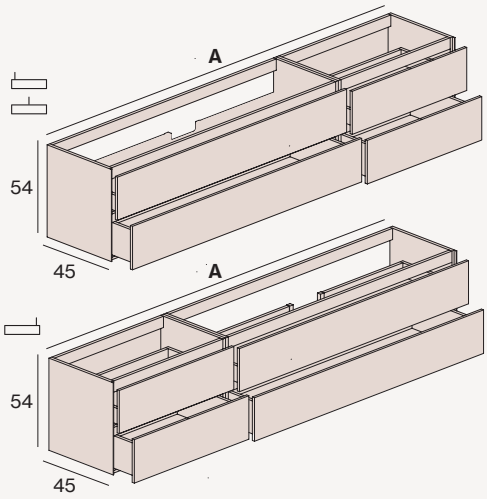

120		A208.120.I	-	-	-
120		A208.120.C	-	-	-
120		A208.120.D	-	-	-
140		A208.140.I	-	-	-
140		A208.140.C	-	-	-
140		A208.140.D	-	-	-
160		A208.160.I	-	-	-
160		A208.160.C	-	-	-
160		A208.160.D	-	-	-
180		A208.180.I	-	-	-
180		A208.180.C	-	-	-
180		A208.180.D	-	-	-
200		A208.200.I	-	-	-
200		A208.200.C	-	-	-
200		A208.200.D	-	-	-

4 CAJONES SIMÉTRICOS

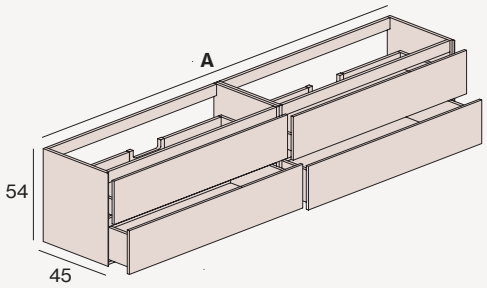

120		A209.120.I	-	-	-
120		A209.120.D	-	-	-
120		A209.120.X	-	-	-
140		A209.140.I	-	-	-
140		A209.140.D	-	-	-
140		A209.140.X	-	-	-
160		A209.160.I	-	-	-
160		A209.160.D	-	-	-
160		A209.160.X	-	-	-
180		A209.180.I	-	-	-
180		A209.180.D	-	-	-
180		A209.180.X	-	-	-
200		A209.200.I	-	-	-
200		A209.200.D	-	-	-
200		A209.200.X	-	-	-

COMPLEMENTA TU MUEBLE. Pág. 70

C Lavabo centrado
D Lavabo derecho
I Lavabo izquierdo
X Lavabo doble

MÓDULOS SUSPENDIDOS

1 CAJÓN / BANCADA

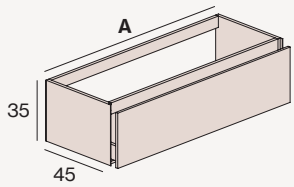

A (cm)	REF	LACA	MADERA TABLERO MARINO	MADERA MACIZA
		(solo frontal, estructura lacada)		
60	A101.060.M	-	-	-
70	A101.070.M	-	-	-
80	A101.080.M	-	-	-
90	A101.090.M	-	-	-
100	A101.100.M	-	-	-
120	A101.120.M	-	-	-
140	A101.140.M	-	-	-

2 CAJONES / BANCADA

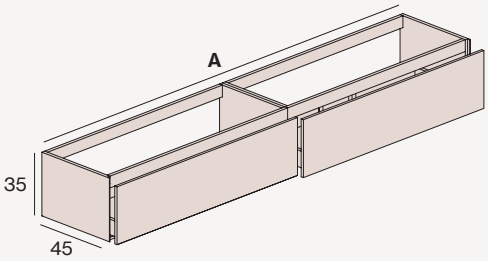

120	A103.120.M	-	-	-
140	A103.140.M	-	-	-
160	A103.160.M	-	-	-
180	A103.180.M	-	-	-
200	A103.200.M	-	-	-

COMPLEMENTA TU MUEBLE. Pág. 70

INTERIOR MUEBLE

DRAWER LIGHT

Set iluminación para guía cajón.

REF	PVP
CM15.035	-

ORGATOP

Caja organizadora lacada antracita mate

REF	PVP
CM18	-

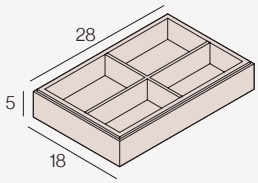

ORGADRAW

Set de organizadores.

REF	PVP
CM1	-

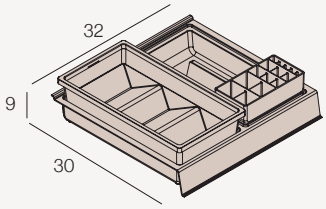

ORGASTRIP

Sistema de separadores guiados por raíles para cajón superior.

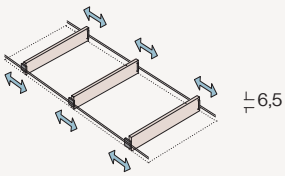

A	REF	SEPARADORES	PVP
30	CM2.030	1	-
40	CM2.040	1	-
60	CM2.060	2	-
70	CM2.070	2	-
80	CM2.080	3	-
90	CM2.090	3	-
100	CM2.100	4	-
120	CM2.120	4	-
140	CM2.140	4	-

Separador adicional

	CM2.010	1	-

PROTECCIÓN CAJÓN

Lámina protectora antideslizante para cajón.

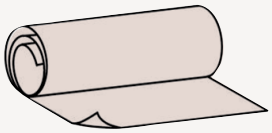

A	PERLA		TEJA	
	REF	PVP	REF	PVP
30	CM3.030	-	CM4.030	-
40	CM3.040	-	CM4.040	-
60	CM3.060	-	CM4.060	-
70	CM3.070	-	CM4.070	-
80	CM3.080	-	CM4.080	-
90	CM3.090	-	CM4.090	-
100	CM3.100	-	CM4.100	-
120	CM3.120	-	CM4.120	-
140	CM3.140	-	CM4.140	-

Complementos Atelier

EXTERIOR MUEBLE

TOALLERO LATERAL

Toallero cromo brillo para colocar en el lateral del mueble.

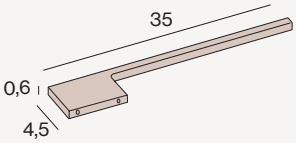

COLOR	REF	PVP
Cromo brillo	CM8.CB	-
Negro mate	CM8.BK	-
Color (carta laca)	CM8.CO	-

TOALLERO DE PIE

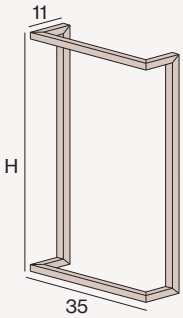

H	COLOR	REF	PVP
75	Negro mate	CM9.75.BK	-
75	Color (carta laca)	CM9.75.CO	-
85	Negro mate	CM9.85.BK	-
85	Color (carta laca)	CM9.85.CO	-

H = 85 cm para mueble con lavabo integrado.

H = 75 cm para mueble con lavabo sobre encimera.

RETROILUMINACIÓN INFERIOR MUEBLE

Iluminación debajo del mueble, debajo de encimera mural, armario de colgar o columna.

Perfil negro mate.

Escoge temperatura de color:
· 3200° K
· 4000° K
· 5500° K

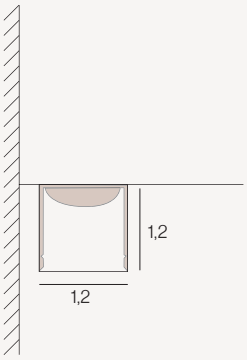

A	REF	PVP
60	CM17.060	-
70	CM17.070	-
80	CM17.080	-
90	CM17.090	-
100	CM17.100	-
120	CM17.120	-
140	CM17.140	-
160	CM17.160	-
180	CM17.180	-
200	CM17.200	-

La medida real de la iluminació LED es 6 centímetros inferior respecto el ancho del mueble para que no se vea desde el lateral.
Temperatura de color standard: 4000º K.

PATAS DE MUEBLE

ESTRUCTURA METAL PARA MUEBLE H54

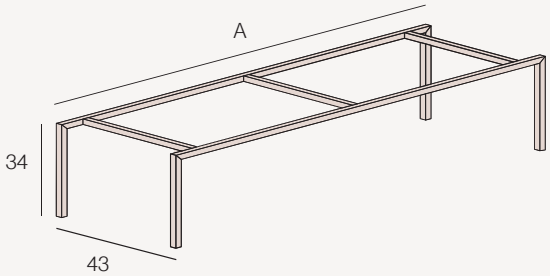

A	REF	NEGRO	COLOR
60	CM5.060	-	-
70	CM5.070	-	-
80	CM5.080	-	-
90	CM5.090	-	-
100	CM5.100	-	-
120	CM5.120	-	-
140	CM5.140	-	-
160	CM5.160	-	-
180	CM5.180	-	-
200	CM5.200	-	-

La medida del fondo de la estructura es aproximadamente 2 centímetros inferior respecto el fondo del mueble para no interferir con los frontales.

PATAS H3

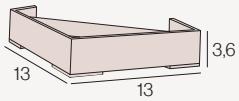

REF	PVP
CM6	-

Juego de 4 unidades. Acabado cromo brillo

PATAS CM10

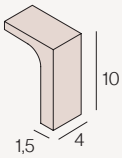

REF	PVP
CM10	-

Juego de 4 unidades. Acabado cromo brillo

A MEDIDA

Esta colección permite su fabricación a medida. En el caso de medidas intermedias de altura y anchura tomar el precio de la medida inmediatamente superior.

DECOIN ANTRACITA FULLCOLOR

Concepto de diseño interior por el que todos los materiales del interior de los muebles están diseñados en color antracita.
Los muebles con acabado lacado se lacan interiormente en color antracita.

PUSH AND SLOW SYSTEM

Los cajones con sistema de apertura Push sin tirador llevan un sistema de sincronización que permite su apertura haciendo presión en cualquier punto del frontal. A su vez el cierre es progresivo y silencioso.

Play

Características y equipamiento 72

Personaliza tu mueble Play 74

Bases de lavabo suspendidas 79

Módulos suspendidos 84

Complementos Casual 87

DECOLAC SYSTEM

Los colores lacados llevan unos aditivos endurecedores que permiten que el acabado final sea muy resistente al frote y a la abrasión.

PUSH PUERTAS SIN TIRADOR

Las puertas de las columnas y armarios tienen el sistema de expulsión push que se puede utilizar también con función únicamente de retenedor.

DECOFIX SYSTEM

Sistema de fijación a pared de alta seguridad con el que las resistencias de carga son superiores a 240 kg.x.

CAJONES ULTRASLIM 4D

Cajones metálicos de color antracita y de perfil extrafino de 2 mm con 4 regulaciones de ajuste. Las guías son de extracción total y sistema de frenado progresivo.

DECOBUILD SYSTEM

Los muebles fabricados con tableros de 19 mm están encolados entre sí con clivillas consiguiendo una estética limpia sin herrajes visibles y ofreciendo mejor resistencia y durabilidad.

BISAGRAS 4D

Bisagras de apertura 110º en color titanio con regulación en tres dimensiones y sistema de cierre soft close.

Play te lo pone fácil para personalizar tu mueble

Escoge el tirador, el color y la estructura del mueble en solo dos pasos

1 Escoge tu tirador y especifica el color deseado

1.1 Tiradores Madera Nature

Savana.61 | Camel.62 | Walnut.63 | Boheme.64 | Mist.65 | Sky.66 | Ambar.67 | Ebony.68

1.2 Tiradores Lacados

Blanco mate.11
Blanco brillo.12

Negro mate.13
Negro brillo.14

Greige mate.15
Greige brillo.16

Lino mate.17
Lino brillo.18

Piedra mate.19
Piedra brillo.20

Tierra mate.21
Tierra brillo.22

Maquillaje mate.23
Maquillaje brillo.24

Mousse mate.25
Mousse brillo.26

Peach mate.27
Peach brillo.28

Wine mate.29
Wine brillo.30

Teja mate.31
Teja brillo.32

Mint mate.33
Mint brillo.34

Cobalt mate.35
Cobalt brillo.36

Acero mate.37
Acero brillo.38

Perla mate.39
Perla brillo.40

Caqui mate.41
Caqui brillo.42

Cuarzo mate.43
Cuarzo brillo.44

Antracita mate.45
Antracita brillo.46

2 Escoge la estructura del mueble

3 Escoge tu encimera 90

4 Escoge tu espejo 112

1.1 Escoge tu tirador Acabado Madera Nature

Ele

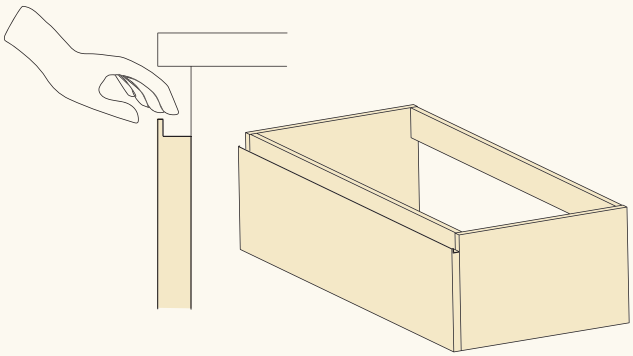

Inglete

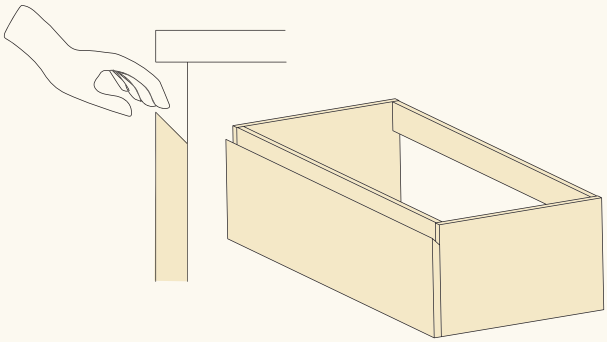

Perfil

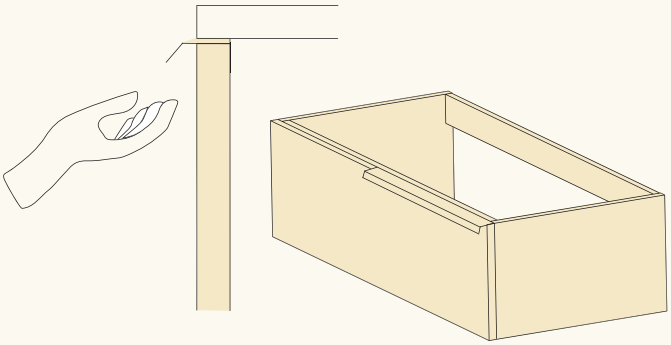

Push

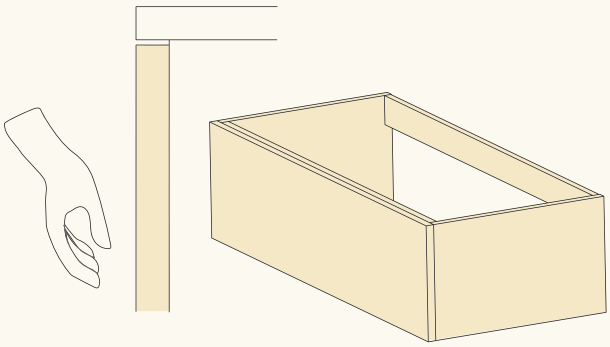

Colores disponibles:

- **Negro mate**
- **Oro cepillado**
- **Inox cepillado**
- **Bronce cepillado**

Madera Nature

Savana.61	Camel.62	Walnut.63	Boheme.64	Mist.65	Sky.66	Ambar.67	Ebony.68

1.2 Escoge tu tirador Acabado Lacados

Ele

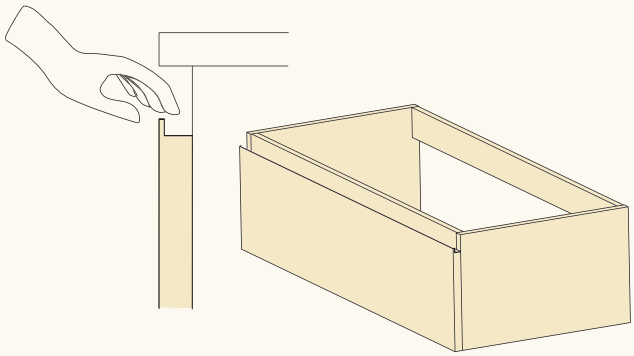

Inglete

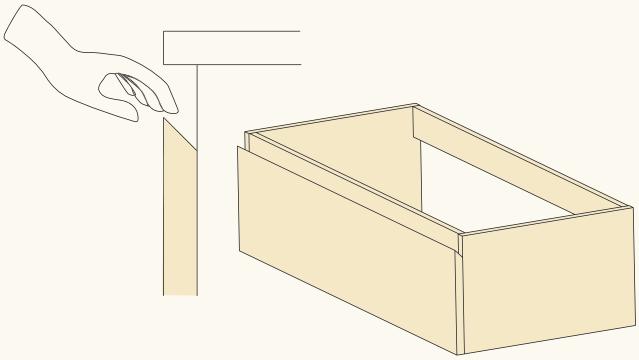

Perfil

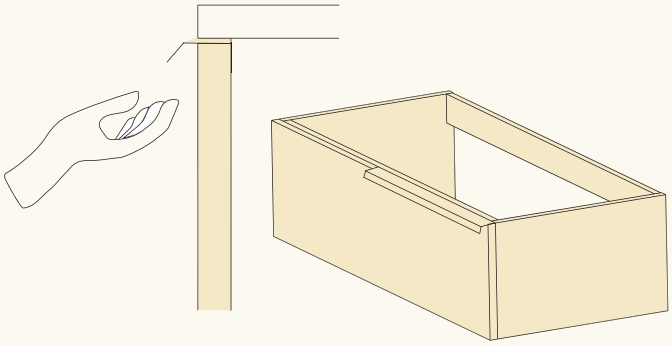

Push

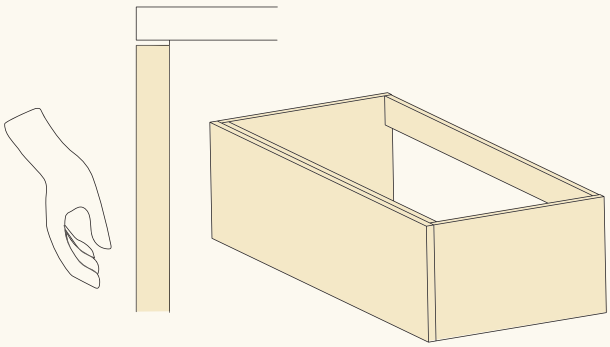

Colores disponibles:

- **Negro mate**
- **Oro cepillado**
- **Inox cepillado**
- **Bronce cepillado**

Lacados

Blanco mate.11 Blanco brillo.12	Negro mate.13 Negro brillo.14	Greige mate.15 Greige brillo.16	Lino mate.17 Lino brillo.18	Piedra mate.19 Piedra brillo.20	Tierra mate.21 Tierra brillo.22	Maquillaje mate.23 Maquillaje brillo.24	Mousse mate.25 Mousse brillo.26	Peach mate.27 Peach brillo.28
Wine mate.29 Wine brillo.30	Teja mate.31 Teja brillo.32	Mint mate.33 Mint brillo.34	Cobalt mate.35 Cobalt brillo.36	Acero mate.37 Acero brillo.38	Perla mate.39 Perla brillo.40	Caqui mate.41 Caqui brillo.42	Cuarzo mate.43 Cuarzo brillo.44	Antracita mate.45 Antracita brillo.46

Frame

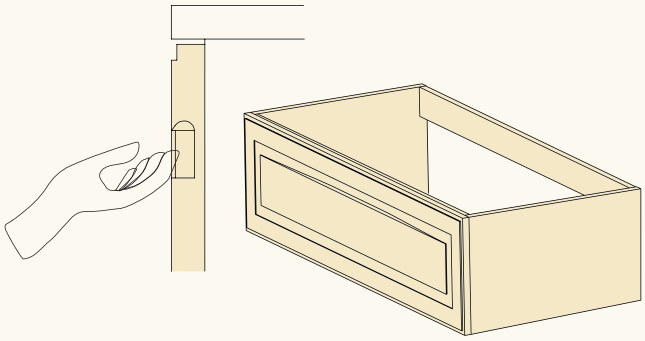

Ona

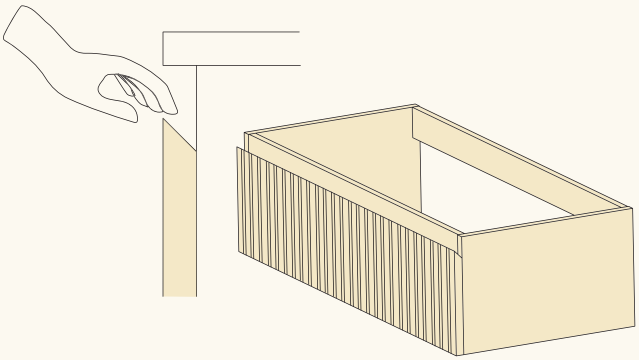

Curve

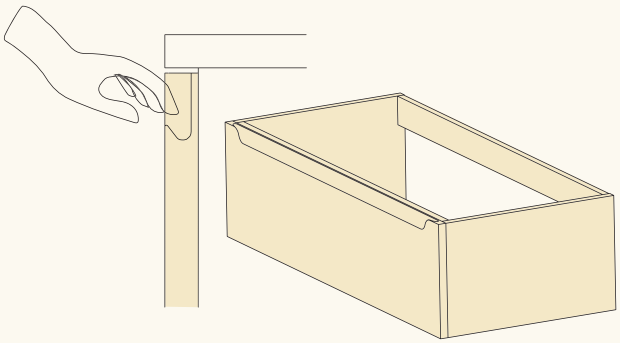

Line

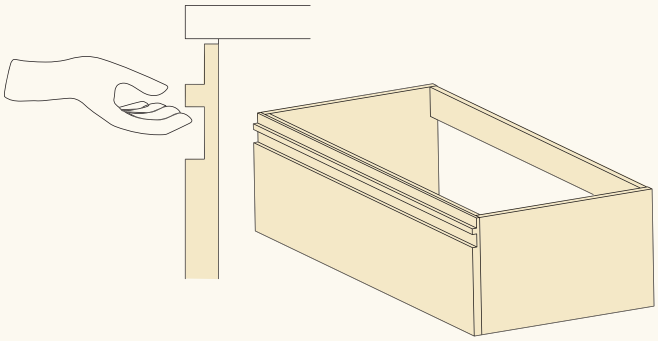

Color RAL ó NCS

RAL / NCS Mate

RAL / NCS Brillo

Lacados

Blanco mate.11 Blanco brillo.12	Negro mate.13 Negro brillo.14	Greige mate.15 Greige brillo.16	Lino mate.17 Lino brillo.18	Piedra mate.19 Piedra brillo.20	Tierra mate.21 Tierra brillo.22	Maquillaje mate.23 Maquillaje brillo.24	Mousse mate.25 Mousse brillo.26	Peach mate.27 Peach brillo.28
Wine mate.29 Wine brillo.30	Teja mate.31 Teja brillo.32	Mint mate.33 Mint brillo.34	Cobalt mate.35 Cobalt brillo.36	Acero mate.37 Acero brillo.38	Perla mate.39 Perla brillo.40	Caqui mate.41 Caqui brillo.42	Cuarzo mate.43 Cuarzo brillo.44	Antracita mate.45 Antracita brillo.46

2 Escoge la estructura del mueble

En todos los diseños Play se pueden escoger dos opciones de estructura.

Frontal

El tirador solapa la estructura del mueble.

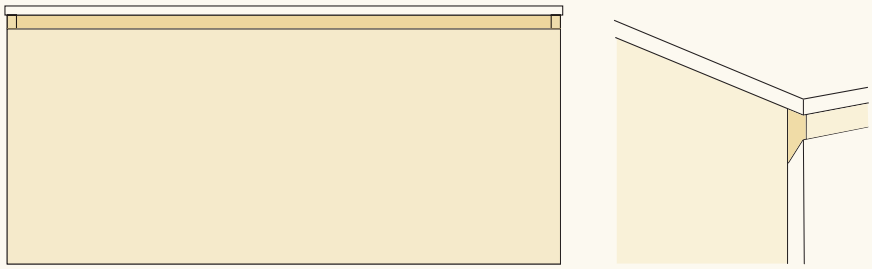

Lateral

Los laterales del mueble quedan vistos como terminal decorativo.

- Especialmente recomendado en casos en los que el mueble vaya registrado a una pared.
- En caso de modular más de una base sólo quedarán a la vista los extremos de la composición.

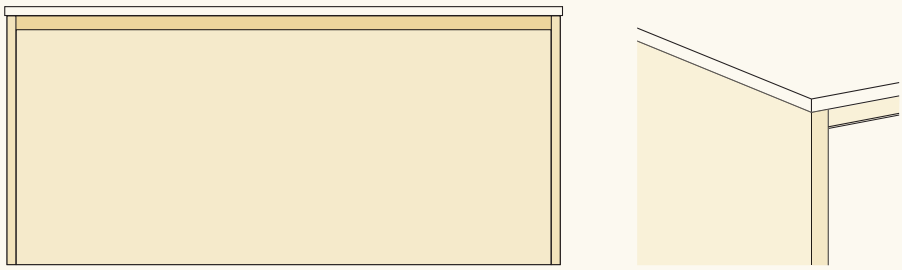

De forma standard el color de la estructura es igual al color de tirador.
Si se desea se puede escoger el color de la estructura diferente al color del tirador. Especificar.

Blanco mate.11 Blanco brillo.12	Negro mate.13 Negro brillo.14	Greige mate.15 Greige brillo.16	Lino mate.17 Lino brillo.18	Piedra mate.19 Piedra brillo.20	Tierra mate.21 Tierra brillo.22	Maquillaje mate.23 Maquillaje brillo.24	Mousse mate.25 Mousse brillo.26	Peach mate.27 Peach brillo.28
Wine mate.29 Wine brillo.30	Teja mate.31 Teja brillo.32	Mint mate.33 Mint brillo.34	Cobalt mate.35 Cobalt brillo.36	Acero mate.37 Acero brillo.38	Perla mate.39 Perla brillo.40	Caqui mate.41 Caqui brillo.42	Cuarzo mate.43 Cuarzo brillo.44	Antracita mate.45 Antracita brillo.46

Savana.61	Camel.62	Walnut.63	Boheme.64	Mist.65	Sky.66	Ambar.67	Ebony.68

BASES DE LAVABO SUSPENDIDAS

1 CAJÓN

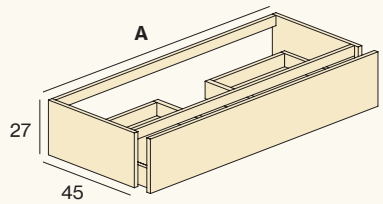

A (cm)	LAVABO	REF	MADERA NATURE		LACA	
			ELE INGLETE PERFIL	PUSH	ELE INGLETE PERFIL / ONA CURVE LINE FRAME	PUSH
60		P101.060.C	-	-	-	-
70		P101.070.C	-	-	-	-
80		P101.080.C	-	-	-	-
90		P101.090.C	-	-	-	-
100		P101.100.I	-	-	-	-
100		P101.100.C	-	-	-	-
100		P101.100.D	-	-	-	-
120		P101.120.I	-	-	-	-
120		P101.120.C	-	-	-	-
120		P101.120.D	-	-	-	-
120		P101.120.X	-	-	-	-
140		P101.140.I	-	-	-	-
140		P101.140.C	-	-	-	-
140		P101.140.D	-	-	-	-
140		P101.140.X	-	-	-	-

2 CAJONES ASIMÉTRICOS

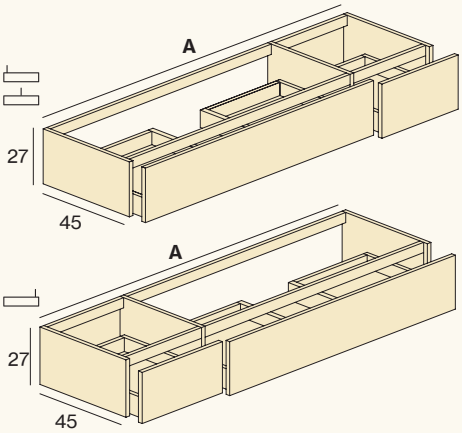

120		P102.120.I	-	-	-	-
120		P102.120.C	-	-	-	-
120		P102.120.D	-	-	-	-
140		P102.140.I	-	-	-	-
140		P102.140.C	-	-	-	-
140		P102.140.D	-	-	-	-
160		P102.160.I	-	-	-	-
160		P102.160.C	-	-	-	-
160		P102.160.D	-	-	-	-
180		P102.180.I	-	-	-	-
180		P102.180.C	-	-	-	-
180		P102.180.D	-	-	-	-
200		P102.200.I	-	-	-	-
200		P102.200.C	-	-	-	-
200		P102.200.D	-	-	-	-

2 CAJONES SIMÉTRICOS

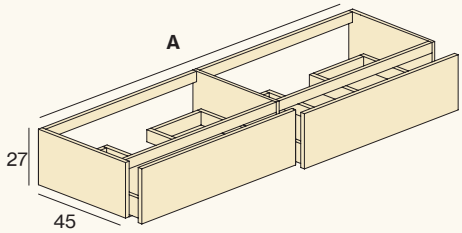

120		P103.120.I	-	-	-	-
120		P103.120.D	-	-	-	-
120		P103.120.X	-	-	-	-
140		P103.140.I	-	-	-	-
140		P103.140.D	-	-	-	-
140		P103.140.X	-	-	-	-
160		P103.160.I	-	-	-	-
160		P103.160.D	-	-	-	-
160		P103.160.X	-	-	-	-
180		P103.180.I	-	-	-	-
180		P103.180.D	-	-	-	-
180		P103.180.X	-	-	-	-
200		P103.200.I	-	-	-	-
200		P103.200.D	-	-	-	-
200		P103.200.X	-	-	-	-

i

- Las composiciones asimétricas tienen la siguiente modulación: 120 (80+40), 140 (100+40), 160 (100+60), 180 (120+60), 200 (120+80). Otras configuraciones disponibles.
- Muebles especiales: Para medidas intermedias en anchura y/o altura tomar el precio de la medida inmediatamente superior. Otras medidas especiales consultar.

COMPLEMENTA TU MUEBLE. Pág. 87

C Lavabo centrado
D Lavabo derecho
I Lavabo izquierdo
X Lavabo doble

BASES DE LAVABO SUSPENDIDAS

2 CAJONES

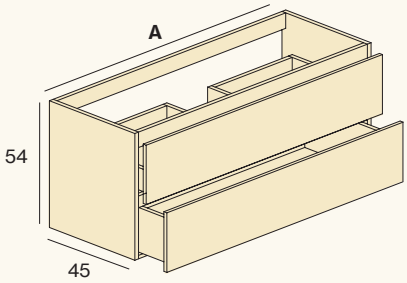

A (cm)	LAVABO	REF	MADERA NATURE		LACA	
			ELE INGLETE PERFIL	PUSH	ELE INGLETE PERFIL / ONA CURVE LINE FRAME	PUSH
60		P201.060.C	-	-	-	-
70		P201.070.C	-	-	-	-
80		P201.080.C	-	-	-	-
90		P201.090.C	-	-	-	-
100		P201.100.I	-	-	-	-
100		P201.100.C	-	-	-	-
100		P201.100.D	-	-	-	-
120		P201.120.I	-	-	-	-
120		P201.120.C	-	-	-	-
120		P201.120.D	-	-	-	-
120		P201.120.X	-	-	-	-
140		P201.140.I	-	-	-	-
140		P201.140.C	-	-	-	-
140		P201.140.D	-	-	-	-
140		P201.140.X	-	-	-	-

1 BAÚL

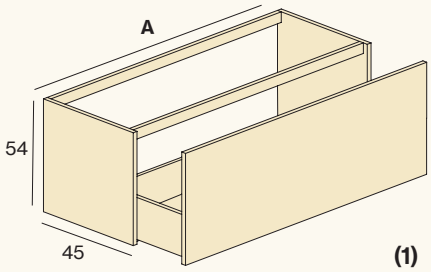

60		P202.060.C	-	-	-	-
70		P202.070.C	-	-	-	-
80		P202.080.C	-	-	-	-
90		P202.090.C	-	-	-	-
100		P202.100.I	-	-	-	-
100		P202.100.C	-	-	-	-
100		P202.100.D	-	-	-	-
120		P202.120.I	-	-	-	-
120		P202.120.C	-	-	-	-
120		P202.120.D	-	-	-	-
120		P202.120.X	-	-	-	-

1 CAJÓN + DECORATIVO

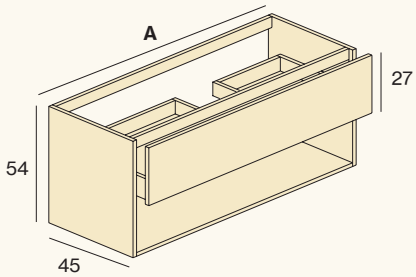

60		P203.060.C	-	-	-	-
70		P203.070.C	-	-	-	-
80		P203.080.C	-	-	-	-
90		P203.090.C	-	-	-	-
100		P203.100.I	-	-	-	-
100		P203.100.C	-	-	-	-
100		P203.100.D	-	-	-	-
120		P203.120.I	-	-	-	-
120		P203.120.C	-	-	-	-
120		P203.120.D	-	-	-	-
120		P203.120.X	-	-	-	-
140		P203.140.I	-	-	-	-
140		P203.140.C	-	-	-	-
140		P203.140.D	-	-	-	-
140		P203.140.X	-	-	-	-

COMPLEMENTA TU MUEBLE.
Pág. 87

(1) CAJÓN INTERIOR PARA BASES DE LAVABO

El cajón interior se puede poner en las composiciones con baúl.

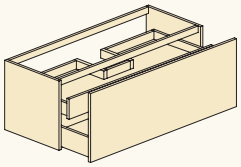

A (cm)	REF	PVP
60	P220.060	-
70	P220.070	-
80	P220.080	-
90	P220.090	-
100	P220.100	-
120	P220.120	-
120X	P220.120X	-
140	P220.140	-
140X	P220.140X	-

BASES DE LAVABO SUSPENDIDAS

4 CAJONES ASIMÉTRICOS

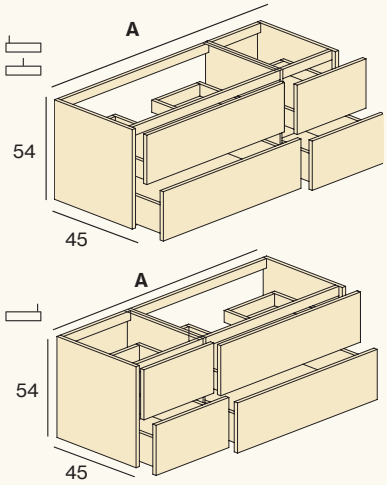

A (cm)	LAVABO	REF	MADERA NATURE		LACA		
			ELE INGLETE PERFIL	PUSH	ELE INGLETE PERFIL	ONA CURVE LINE FRAME	PUSH
120		P208.120.I	-	-	-		-
120		P208.120.C	-	-	-		-
120		P208.120.D	-	-	-		-
140		P208.140.I	-	-	-		-
140		P208.140.C	-	-	-		-
140		P208.140.D	-	-	-		-
160		P208.160.I	-	-	-		-
160		P208.160.C	-	-	-		-
160		P208.160.D	-	-	-		-
180		P208.180.I	-	-	-		-
180		P208.180.C	-	-	-		-
180		P208.180.D	-	-	-		-
200		P208.200.I	-	-	-		-
200		P208.200.C	-	-	-		-
200		P208.200.D	-	-	-		-

4 CAJONES SIMÉTRICOS

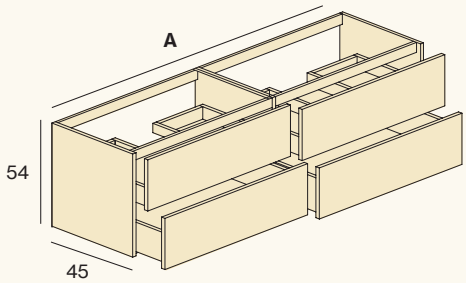

120		P209.120.I	-	-	-	-
120		P209.120.D	-	-	-	-
120		P209.120.X	-	-	-	-
140		P209.140.I	-	-	-	-
140		P209.140.D	-	-	-	-
140		P209.140.X	-	-	-	-
160		P209.160.I	-	-	-	-
160		P209.160.D	-	-	-	-
160		P209.160.X	-	-	-	-
180		P209.180.I	-	-	-	-
180		P209.180.D	-	-	-	-
180		P209.180.X	-	-	-	-
200		P209.200.I	-	-	-	-
200		P209.200.D	-	-	-	-
200		P209.200.X	-	-	-	-

BAÚL + 2 CAJONES ASIMÉTRICOS

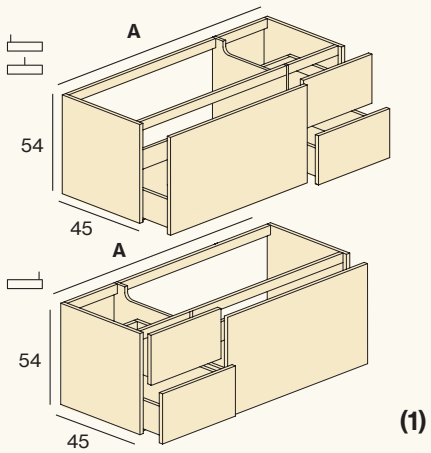

120		P205.120.I	-	-	-	-
120		P205.120.C	-	-	-	-
120		P205.120.D	-	-	-	-
140		P205.140.I	-	-	-	-
140		P205.140.C	-	-	-	-
140		P205.140.D	-	-	-	-
160		P205.160.I	-	-	-	-
160		P205.160.C	-	-	-	-
160		P205.160.D	-	-	-	-
180		P205.180.I	-	-	-	-
180		P205.180.C	-	-	-	-
180		P205.180.D	-	-	-	-
200		P205.200.I	-	-	-	-
200		P205.200.C	-	-	-	-
200		P205.200.D	-	-	-	-

· Las composiciones asimétricas tienen la siguiente modulación: 120 (80+40), 140 (100+40), 160 (100+60), 180 (120+60), 200 (120+80). Otras configuraciones disponibles.
· Muebles especiales: Para medidas intermedias en anchura y/o altura tomar el precio de la medida inmediatamente superior. Otras medidas especiales consultar.

COMPLEMENTA TU MUEBLE. Pág. 87

C Lavabo centrado
D Lavabo derecho
I Lavabo izquierdo
X Lavabo doble

BASES DE LAVABO SUSPENDIDAS

2 BAÚLES ASIMÉTRICOS

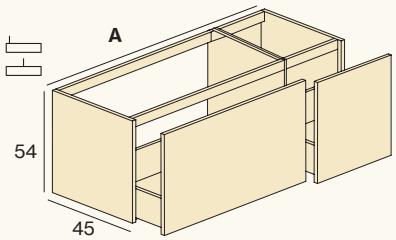

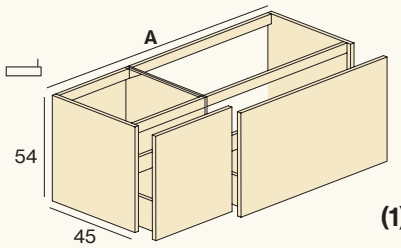

(1) (2)

A (cm)	LAVABO	REF	MADERA NATURE		LACA		
			ELE INGLETE PERFIL	PUSH	ELE INGLETE PERFIL	ONA CURVE LINE FRAME	PUSH
120		P210.120.I	-	-	-		-
120		P210.120.C	-	-	-		-
120		P210.120.D	-	-	-		-
140		P210.140.I	-	-	-		-
140		P210.140.C	-	-	-		-
140		P210.140.D	-	-	-		-
160		P210.160.I	-	-	-		-
160		P210.160.C	-	-	-		-
160		P210.160.D	-	-	-		-
180		P210.180.I	-	-	-		-
180		P210.180.C	-	-	-		-
180		P210.180.D	-	-	-		-
200		P210.200.I	-	-	-		-
200		P210.200.C	-	-	-		-
200		P210.200.D	-	-	-		-

2 BAÚLES SIMÉTRICOS

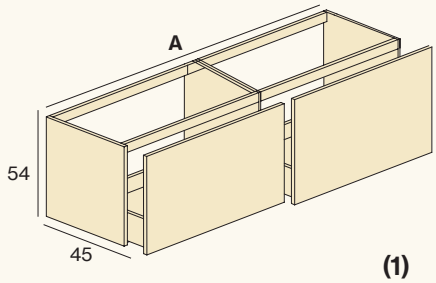

(1) (2)

120		P211.120.I	-	-	-	-
120		P211.120.D	-	-	-	-
120		P211.120.X	-	-	-	-
140		P211.140.I	-	-	-	-
140		P211.140.D	-	-	-	-
140		P211.140.X	-	-	-	-
160		P211.160.I	-	-	-	-
160		P211.160.D	-	-	-	-
160		P211.160.X	-	-	-	-
180		P211.180.I	-	-	-	-
180		P211.180.D	-	-	-	-
180		P211.180.X	-	-	-	-
200		P211.200.I	-	-	-	-
200		P211.200.D	-	-	-	-
200		P211.200.X	-	-	-	-

1 CAJÓN + BAÚL

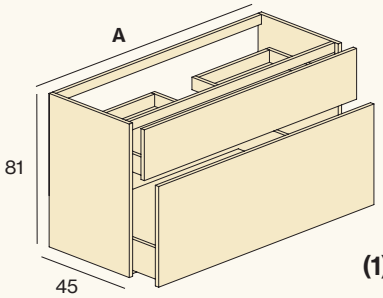

(1) (2)

60		P312.060.C	-	-	-	-
70		P312.070.C	-	-	-	-
80		P312.080.C	-	-	-	-
90		P312.090.C	-	-	-	-
100		P312.100.I	-	-	-	-
100		P312.100.C	-	-	-	-
100		P312.100.D	-	-	-	-
120		P312.120.I	-	-	-	-
120		P312.120.C	-	-	-	-
120		P312.120.D	-	-	-	-

El cajón interior se puede poner en las composiciones con baúl.

(1) CAJÓN INTERIOR PARA BASES DE LAVABO

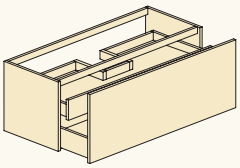

A (cm)	REF	PVP
60	P220.060	-
70	P220.070	-
80	P220.080	-
90	P220.090	-
100	P220.100	-
120	P220.120	-
120X	P220.120X	-
140	P220.140	-
140X	P220.140X	-

(2) CAJÓN INTERIOR PARA MÓDULOS

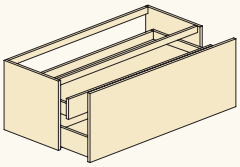

A (cm)	REF	PVP
40	P221.040	-
60	P221.060	-
70	P221.070	-
80	P221.080	-
90	P221.090	-
100	P221.100	-
120	P221.120	-
140	P221.140	-

COMPLEMENTA TU MUEBLE. Pág. 87

BASES DE LAVABO SUSPENDIDAS

3 CAJONES

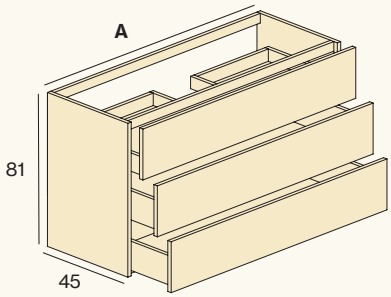

A (cm)	LAVABO	REF	MADERA NATURE		LACA		
			ELE INGLETE PERFIL	PUSH	ELE INGLETE PERFIL	ONA CURVE LINE FRAME	PUSH
60		P313.060.C	-	-	-		-
70		P313.070.C	-	-	-		-
80		P313.080.C	-	-	-		-
90		P313.090.C	-	-	-		-
100		P313.100.I	-	-	-		-
100		P313.100.C	-	-	-		-
100		P313.100.D	-	-	-		-
120		P313.120.I	-	-	-		-
120		P313.120.C	-	-	-		-
120		P313.120.D	-	-	-		-

BASES DE LAVABO METÁLICAS SUSPENDIDAS

ESTRUCTURA METÁLICA SUSPENDIDA

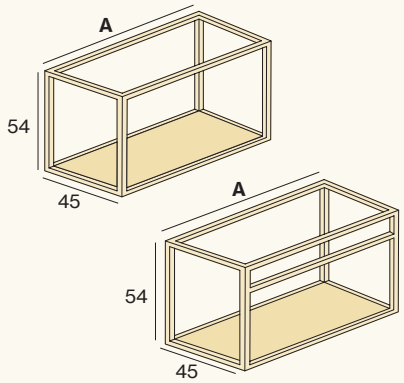

A (cm)	REF	NEGRO			COLOR		
		MADERA NATURE	LACA	CRISTAL FUMÉ	MADERA NATURE	LACA	CRISTAL FUMÉ
60	P214.060.C	-	-	-	-	-	-
70	P214.070.C	-	-	-	-	-	-
80	P214.080.C	-	-	-	-	-	-
90	P214.090.C	-	-	-	-	-	-
100	P214.100.C	-	-	-	-	-	-
120	P214.120.C	-	-	-	-	-	-
140	P214.140.C	-	-	-	-	-	-
60	P216.060.C	-	-	-	-	-	-
70	P216.070.C	-	-	-	-	-	-
80	P216.080.C	-	-	-	-	-	-
90	P216.090.C	-	-	-	-	-	-
100	P216.100.C	-	-	-	-	-	-
120	P216.120.C	-	-	-	-	-	-
140	P216.140.C	-	-	-	-	-	-

ESTRUCTURA METÁLICA A SUELO

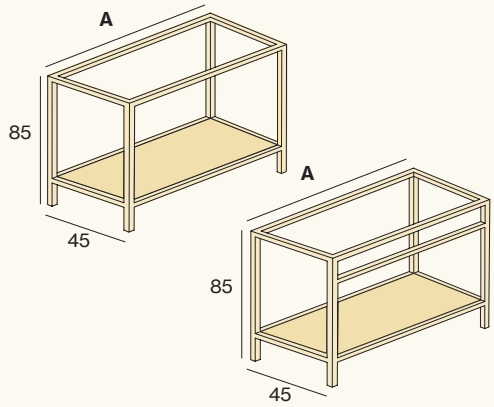

60	P215.060.C	-	-	-	-	-	-
70	P215.070.C	-	-	-	-	-	-
80	P215.080.C	-	-	-	-	-	-
90	P215.090.C	-	-	-	-	-	-
100	P215.100.C	-	-	-	-	-	-
120	P215.120.C	-	-	-	-	-	-
140	P215.140.C	-	-	-	-	-	-
60	P217.060.C	-	-	-	-	-	-
70	P217.070.C	-	-	-	-	-	-
80	P217.080.C	-	-	-	-	-	-
90	P217.090.C	-	-	-	-	-	-
100	P217.100.C	-	-	-	-	-	-
120	P217.120.C	-	-	-	-	-	-
140	P217.140.C	-	-	-	-	-	-

· Las composiciones asimétricas tienen la siguiente modulación: 120 (80+40), 140 (100+40), 160 (100+60), 180 (120+60), 200 (120+80). Otras configuraciones disponibles.
· Muebles especiales: Para medidas intermedias en anchura y/o altura tomar el precio de la medida inmediatamente superior. Otras medidas especiales consultar.

COMPLEMENTA TU MUEBLE. Pág. 87

C Lavabo centrado
D Lavabo derecho
I Lavabo izquierdo
X Lavabo doble

MÓDULOS SUSPENDIDOS

· Puede crear su mueble personalizado añadiendo los módulos a derecha y/o izquierda de la base de lavabo seleccionada.
Especifique la posición de los mismos.

1 CAJÓN / BANCADA

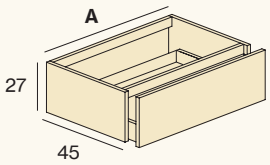

A (cm)	REF	MADERA NATURE		LACA		
		ELE INGLETE PERFIL	PUSH	ELE INGLETE PERFIL	ONA CURVE LINE FRAME	PUSH
30	P101.030.M	-	-	-		-
40	P101.040.M	-	-	-		-
60	P101.060.M	-	-	-		-
70	P101.070.M	-	-	-		-
80	P101.080.M	-	-	-		-
90	P101.090.M	-	-	-		-
100	P101.100.M	-	-	-		-
120	P101.120.M	-	-	-		-
140	P101.140.M	-	-	-		-

2 CAJONES / BANCADA

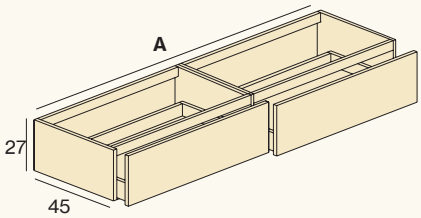

120	P103.120.M	-	-	-	-
140	P103.140.M	-	-	-	-
160	P103.160.M	-	-	-	-
180	P103.180.M	-	-	-	-
200	P103.200.M	-	-	-	-

DECORATIVO

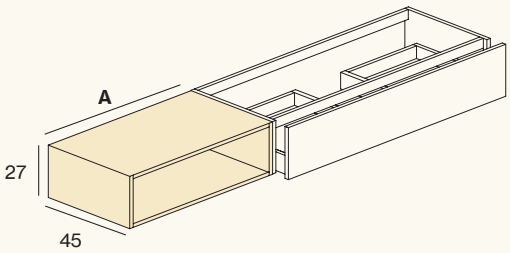

30	P104.030.M	-	-	-	-
40	P104.040.M	-	-	-	-
60	P104.060.M	-	-	-	-
70	P104.070.M	-	-	-	-
80	P104.080.M	-	-	-	-

MÓDULOS SUSPENDIDOS

1 PUERTA

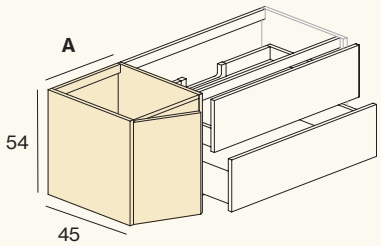

A (cm)	PUERTA	REF	MADERA NATURE		LACA		
			ELE INGLETE PERFIL	PUSH	ELE INGLETE PERFIL	ONA CURVE LINE FRAME	PUSH
30		P204.030.MI	-	-	-		-
30		P204.030.MD	-	-	-		-
40		P204.040.MI	-	-	-		-
40		P204.040.MD	-	-	-		-

2 CAJONES

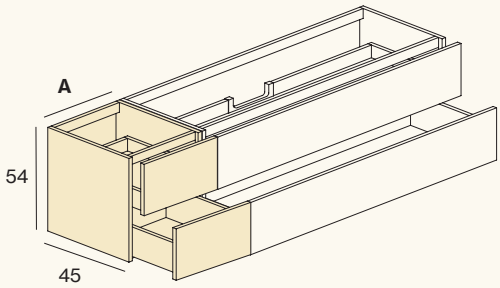

A (cm)	REF	MADERA NATURE		LACA		
		ELE INGLETE PERFIL	PUSH	ELE INGLETE PERFIL	ONA CURVE LINE FRAME	PUSH
30	P201.030.M	-	-	-		-
40	P201.040.M	-	-	-		-
60	P201.060.M	-	-	-		-
70	P201.070.M	-	-	-		-
80	P201.080.M	-	-	-		-
90	P201.090.M	-	-	-		-
100	P201.100.M	-	-	-		-
120	P201.120.M	-	-	-		-
140	P201.140.M	-	-	-		-

1 BAÚL

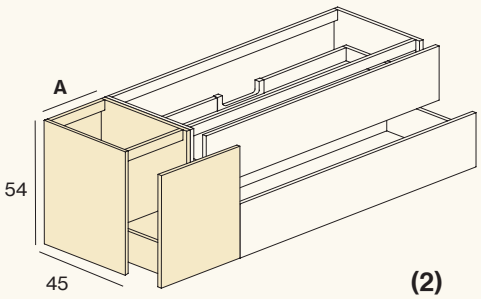

30	P202.030.M	-	-	-	-
40	P202.040.M	-	-	-	-
60	P202.060.M	-	-	-	-
70	P202.070.M	-	-	-	-
80	P202.080.M	-	-	-	-
90	P202.090.M	-	-	-	-
100	P202.100.M	-	-	-	-
120	P202.120.M	-	-	-	-

(2) **CAJÓN INTERIOR PARA MÓDULOS**

El cajón interior se puede poner en las composiciones con baúl.

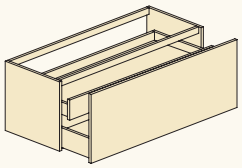

A (cm)	REF	PVP
40	P221.040	-
60	P221.060	-
70	P221.070	-
80	P221.080	-
90	P221.090	-
100	P221.100	-
120	P221.120	-
140	P221.140	-

MÓDULOS SUSPENDIDOS

· Puede crear su mueble personalizado añadiendo los módulos a derecha y/o izquierda de la base de lavabo seleccionada.
Especifique la posición de los mismos.

1 CAJÓN + DECORATIVO

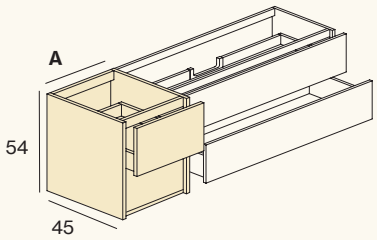

A (cm)	REF	MADERA NATURE		LACA	
		ELE INGLETE PERFIL	PUSH	ELE INGLETE PERFIL / ONA CURVE LINE FRAME	PUSH
30	P203.030.M	-	-	-	-
40	P203.040.M	-	-	-	-
60	P203.060.M	-	-	-	-
70	P203.070.M	-	-	-	-
80	P203.080.M	-	-	-	-
90	P203.090.M	-	-	-	-
100	P203.100.M	-	-	-	-
120	P203.120.M	-	-	-	-
140	P203.140.M	-	-	-	-

DECORATIVO ESTANTES

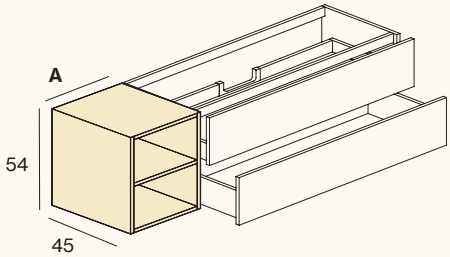

30	P207.030.M	-	-	-	-
40	P207.040.M	-	-	-	-
60	P207.060.M	-	-	-	-
70	P207.070.M	-	-	-	-
80	P207.080.M	-	-	-	-

3 CAJONES

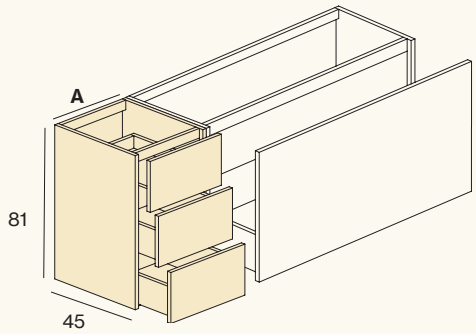

30	P313.030.M	-	-	-	-
40	P313.040.M	-	-	-	-
60	P313.060.M	-	-	-	-
70	P313.070.M	-	-	-	-
80	P313.080.M	-	-	-	-
90	P313.090.M	-	-	-	-
100	P313.100.M	-	-	-	-
120	P313.120.M	-	-	-	-

INTERIOR MUEBLE

DECOSPACE

Sistema que incluye un sifón ahorra-espacio y una válvula clic-clac cromo brillo. Esta solución permite que el cajón superior vaya sin registro de sifón.

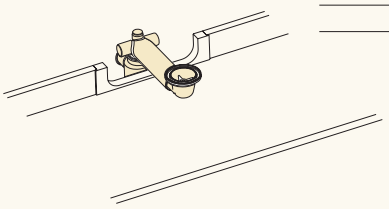

REF	PVP
CM13	-
CM13X2	-

ORGATOP

Caja organizadora lacada antracita mate

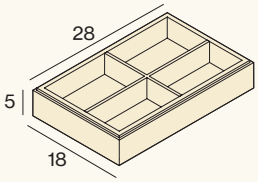

REF	PVP
CM18	-

ORGADRAW

Set de organizadores.

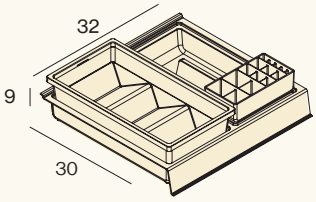

REF	PVP
CM1	-

ORGASTRIP

Sistema de separadores guiados por raíles.

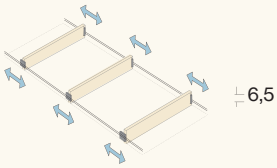

A	REF	SEPARADORES	PVP
30	CM2.030	1	-
40	CM2.040	1	-
60	CM2.060	2	-
70	CM2.070	2	-
80	CM2.080	3	-
90	CM2.090	3	-
100	CM2.100	4	-
120	CM2.120	4	-
140	CM2.140	4	-

Separador adicional

	CM2.010	1	-

PROTECCIÓN CAJÓN

Lámina protectora antideslizante para cajón.

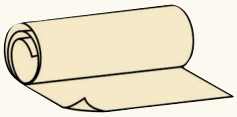

A	PERLA		TEJA	
	REF	PVP	REF	PVP
30	CM3.030	-	CM4.030	-
40	CM3.040	-	CM4.040	-
60	CM3.060	-	CM4.060	-
70	CM3.070	-	CM4.070	-
80	CM3.080	-	CM4.080	-
90	CM3.090	-	CM4.090	-
100	CM3.100	-	CM4.100	-
120	CM3.120	-	CM4.120	-
140	CM3.140	-	CM4.140	-

PATAS DE MUEBLE

ESTRUCTURA METAL CON ESTANTE PARA MUEBLE H27

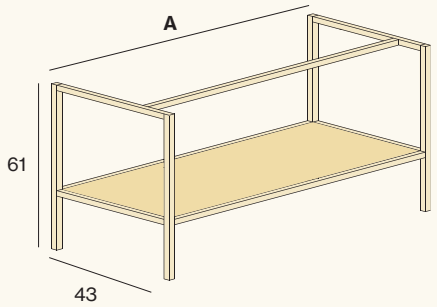

A (cm)	REF	NEGRO			COLOR		
		MADERA NATURE	LACA	CRISTAL FUMÉ	MADERA NATURE	LACA	CRISTAL FUMÉ
60	CM14.060	-	-	-	-	-	-
70	CM14.070	-	-	-	-	-	-
80	CM14.080	-	-	-	-	-	-
90	CM14.090	-	-	-	-	-	-
100	CM14.100	-	-	-	-	-	-
120	CM14.120	-	-	-	-	-	-
140	CM14.140	-	-	-	-	-	-

ESTRUCTURA METAL PARA MUEBLE H54

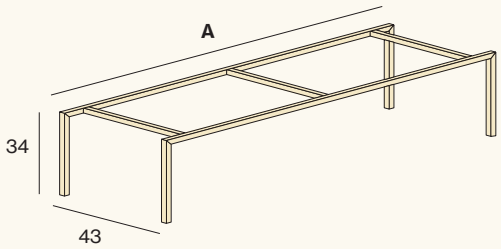

A	REF	NEGRO	COLOR
60	CM5.060	-	-
70	CM5.070	-	-
80	CM5.080	-	-
90	CM5.090	-	-
100	CM5.100	-	-
120	CM5.120	-	-
140	CM5.140	-	-
160	CM5.160	-	-
180	CM5.180	-	-
200	CM5.200	-	-

La medida del fondo de la estrauctura es aproximadamente 2 centímetros inferior respecto el fondo del mueble para no interferir con los frontales.

PATAS H3

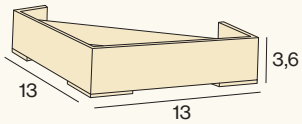

REF	PVP
CM6	-

Juego de 4 unidades. Acabado cromo brillo

PATAS CM10

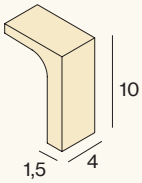

REF	PVP
CM10	-

Juego de 4 unidades. Acabado cromo brillo

EXTERIOR MUEBLE

TOALLERO LATERAL

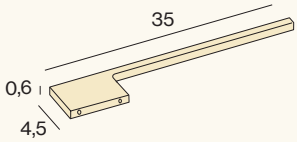

COLOR	REF	PVP
Cromo brillo	CM8.CB	-
Negro mate	CM8.BK	-
Color (carta laca)	CM8.CO	-

TOALLERO DE PIE

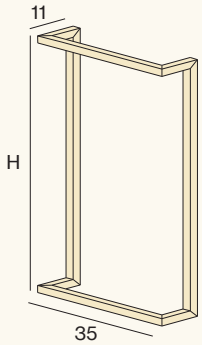

H	COLOR	REF	PVP
75	Negro mate	CM9.75.BK	-
75	Color (carta laca)	CM9.75.CO	-
85	Negro mate	CM9.85.BK	-
85	Color (carta laca)	CM9.85.CO	-

H = 85 cm para mueble con lavabo integrado.

H = 75 cm para mueble con lavabo sobre encimera.

RETROILUMINACIÓN INFERIOR MUEBLE

Iluminación debajo del mueble, debajo de encimera mural, armario de colgar o interior de columna.

Perfil negro mate.

Escoge temperatura de color:
· 3200° K
· 4000° K
· 5500° K

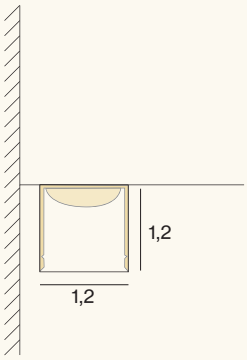

A	REF	PVP
60	CM17.060	-
70	CM17.070	-
80	CM17.080	-
90	CM17.090	-
100	CM17.100	-
120	CM17.120	-
140	CM17.140	-
160	CM17.160	-
180	CM17.180	-
200	CM17.200	-

La medida real de la iluminació LED es 6 centímetros inferior respecto el ancho del mueble para que no se vea desde el lateral.
Temperatura de color standard: 4000º K.

REGLETA AJUSTE PAREDES

H	REF	MADERA NATURE	LACA
27	CM11.27	-	-
54	CM11.54	-	-
81	CM11.81	-	-

X a definir según necesidad.

DECORATIVOS LATERALES

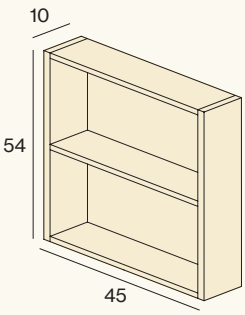

REF	MADERA NATURE	LACA
CM12	-	-

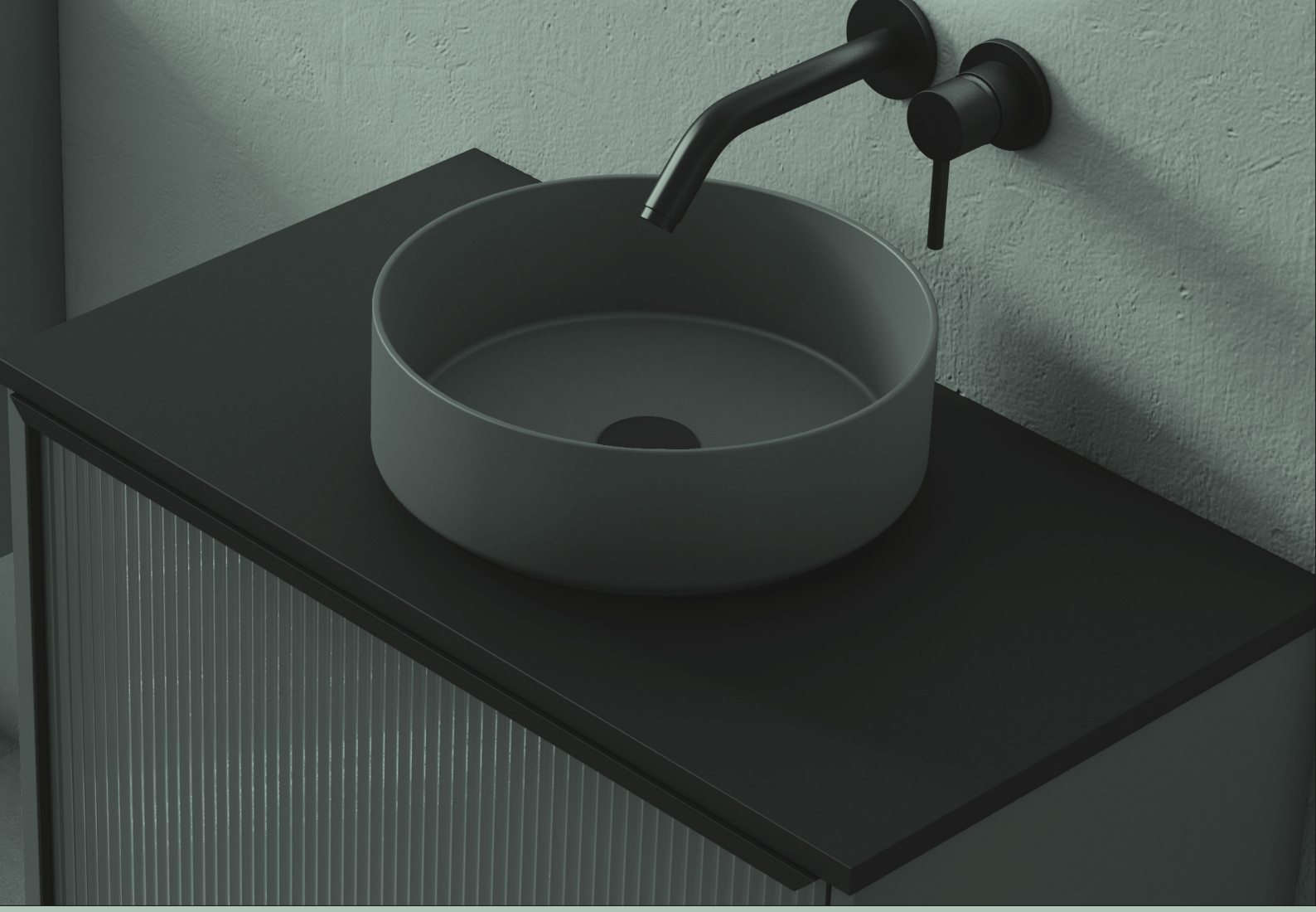

SOLIDCOLOR

Solid Surface de color. Sobre la base de Solid Surface y durante el proceso productivo se aplica un esmalte de color que vitrifica al horno para conseguir solución compacta, no porosa, antibacteriana y sedosa al tacto. Solidcolor está disponible en toda nuestra gama de color y se puede personalizar en color RAL. Para dar respuesta a las nuevas tendencias del color y con aspecto monocromático se ha desarrollado Solidcolor.

MADERA TABLERO MARINO

Tablero marino multicapa de colas fenólicas de gran estabilidad dimensional y resistencia a la humedad. A este material se le aplacan chapas naturales de roble, roble rústico o nogal según sea el acabado deseado. El acabado final se consigue con aceites naturales respectando la textura con máxima protección a los agentes externos.

DECOLACK

Revestimiento aplicado sobre una madera de fibras prensada de alta densidad en diferentes capas consiguiendo un revestimiento continuo y sin juntas. El resultado es un acabado coloreado de extraordinaria dureza disponible en acabado mate o alto brillo de extraordinario valor estético. Disponible en cualquier color RAL o NCS

MADERA NATURE

Acabado decorativo que se aplica en tableros de madera de partículas y que presenta múltiples colores y acabados, con muy buenas prestaciones mecánicas y resistente a los arañazos, golpes y abrasión.

CERÁMICA

Pasta de sustancias arcillosas de estructura compacta, moldeada y sometida a diferentes procesos de cocción que garantizan la vitrificación de la superficie, lo que le aportan extraordinarias prestaciones mecánicas, higiénicas y de muy fácil mantenimiento.

CERAMCOLOR

Esmalte coloreado de alto rendimiento a base de nano partículas con altas propiedades antibacterianas, no poroso y con grandes resistencias mecánicas a las manchas y agentes químicos. Es de aplicación sobre porcelana y piedra compacta,

Encimeras y Lavabos

MATERIALES

Encimeras con lavabo integrado **standard** 92

Encimeras con lavabo integrado **a medida** 96

Lavabo sobre encimera 100

Totems 105

Encimeras planas 106

Complementos de encimera 110

MADERA MACIZA

Madera de roble natural 100%. El tablero de roble macizo se fabrica alistonado, es decir, pegando listones entre sí de entre 8 a 15 cm. Producto natural de extraordinaria belleza que respeta las irregularidades del tronco del árbol y que está protegido con aceites naturales que le aportan gran durabilidad manteniendo su aspecto natural.

SOLID MINERAL

Material compuesto por cargas minerales naturales y resinas de alta resistencia. Se trata de un material no poroso, antibacteriano, ligero y de tacto muy sedoso.

ALUCOLOR

El aluminio como material innovador en las encimeras integradas de baño. Un concepto ligero, extrafino, de estética industrial que aporta una extraordinaria estética al poder realizarse en cualquier color. Las características del material de gran dureza y durabilidad unido a su fácil limpieza lo convierten en una solución funcional y de gran valor estético que responde a los conceptos de sostenibilidad y respeto por el medio ambiente.

CRISTALCOLOR

Cristal óptico totalmente transparente que se colorea y vitrifica en el horno. Los lavabos termoformados se consiguen en hornos a altas temperaturas consiguiendo un lavabo con una caida progresiva y una textura mate y sedosa al tacto.

PIEDRA NATURAL

Roca calcárea cristalizada y compacta 100% natural extraída de las canteras. Se dispone de una amplia gama de colores con un tratamiento antimanchas de acabado mate que evita la absorción. Es un producto natural e irrepetible por lo que las muestras de color son únicamente orientativas.

SOLID SURFACE (CRISTALPLANT) eco

Solid Surface es un material de última generación compuesto por dos terceras partes de minerales naturales y resinas BIObased derivadas del maíz. El resultado es un material no poroso, antibacteriano, sedoso y cálido al tacto. Su estructura y la composición le confiere la característica de reparable.

Encimeras con lavabo integrado **standard**

CERÁMICA

CERAMICS BLANCO BRILLO

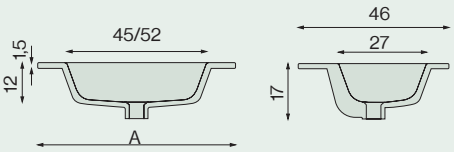

POSICIÓN DE LAVABO	A (cm)	E(cm)	REF	PVP
CENTRADO				
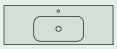	**61**	30	EC.061.C	-
	71	35	EC.071.C	-
	81	40	EC.081.C	-
	91	45	EC.091.C	-
	101	50	EC.101.C	-
	121	60	EC.121.C	-
DERECHO				
	91	30	EC.091.D	-
	101	35	EC.101.D	-
	121	40	EC.121.D	-
IZQUIERDO				
	91	30	EC.091.I	-
	101	35	EC.101.I	-
	121	40	EC.121.I	-
DOBLE				
	121	30	EC.121.X	-
	141	35	EC.141.X	-

CERAMICS BLANCO MATE

POSICIÓN DE LAVABO	A (cm)	E(cm)	REF	PVP
CENTRADO				
	61	30	EC.061.WM	-
	81	40	EC.081.WM	-
	101	50	EC.101.WM	-

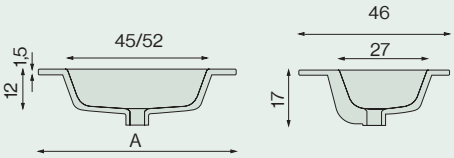

CERAMICS NEGRO MATE

POSICIÓN DE LAVABO	A (cm)	E(cm)	REF	PVP
CENTRADO				
	61	30	EC.061.NM	-
	81	40	EC.081.NM	-
	101	50	EC.101.NM	-

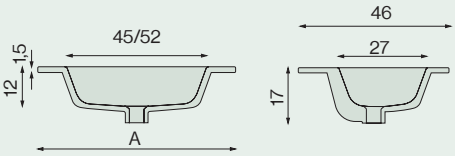

& complementa

Válvulas y sífones páginas 110-111

Encimeras con lavabo integrado **standard**

CERÁMICA

CERAMICS Fondo 40

• Blanco Brillo
• Para mueble Fondo 40

POSICIÓN DE LAVABO	A (cm)	E(cm)	REF	PVP
CENTRADO				
	61	30	EC.061.R	-
	71	35	EC.071.R	-
	81	40	EC.081.R	-
	101	50	EC.101.R	-

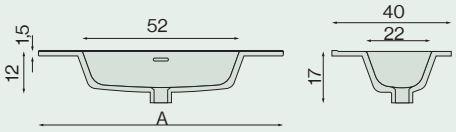

BRICK

• Blanco Brillo
• Apto como lavabo sobre encimera o lavabo mural

POSICIÓN DE LAVABO	A (cm)	E(cm)	REF	PVP
CENTRADO				
	81	40	EYB.081.C	-
	101	50	EYB.101.C	-

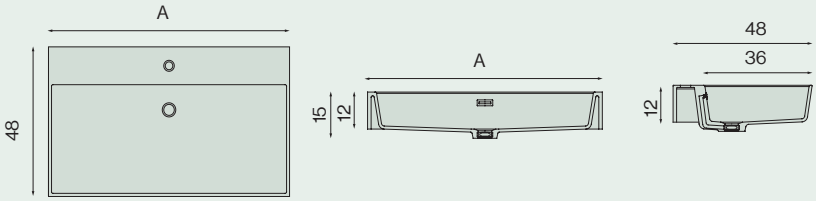

ALUMINIO ESMALTADO

ALUCOLOR

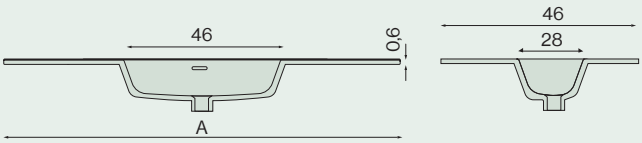

• Escoger color de carta de lacas

POSICIÓN DE LAVABO	A (cm)	E(cm)	REF	PVP
CENTRADO				
	61	30	EAM.061.C	-
	71	35	EAM.071.C	-
	81	40	EAM.081.C	-
	91	45	EAM.091.C	-
	101	50	EAM.101.C	-
	121	60	EAM.121.C	-
	141	70	EAM.141.C	-
IZQUIERDO				
	101	30	EAM.101.I	-
	121	30	EAM.121.I	-
	141	35	EAM.141.I	-
DERECHO				
	101	30	EAM.101.D	-
	121	30	EAM.121.D	-
	141	35	EAM.141.D	-
DOBLE				
	121	30	EAM.121.X	-
	141	35	EAM.141.X	-

& complementa

Válvulas y sífones páginas 110-111

Encimeras con lavabo integrado **standard**

SOLID MINERAL

SOFT

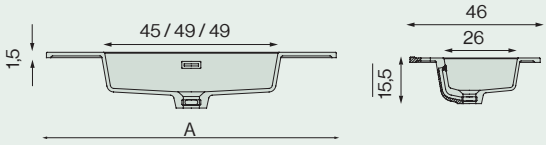

POSICIÓN DE LAVABO	A (cm)	E(cm)	REF	PVP
CENTRADO				
	61	30	DEB.061.C	-
	81	40	DEB.081.C	-
	101	50	DEB.101.C	-

- Blanco Mate
- Rebosadero integrado

PRISMA

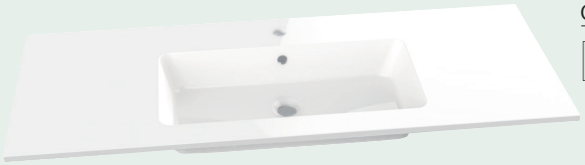

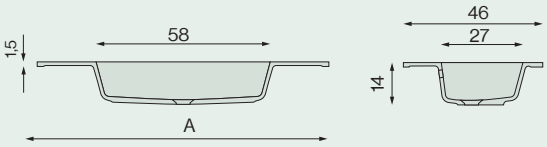

POSICIÓN DE LAVABO	A (cm)	E(cm)	Mate	Brillo	PVP
CENTRADO					
	60,5	30	EP.061.CM	EP.061.CB	-
	70,5	35	EP.071.CM	EP.071.CB	-
	80,5	40	EP.081.CM	EP.081.CB	-
	90,5	45	EP.091.CM	EP.091.CB	-
	100,5	50	EP.101.CM	EP.101.CB	-
	120,5	60	EP.121.CM	EP.121.CB	-
IZQUIERDO					
	120,5	30	EP.121.IM	EP.121.IB	-
	140,5	35	EP.141.IM	EP.141.IB	-
	160,5	40	EP.161.IM	EP.161.IB	-
DERECHO					
	120,5	30	EP.121.DM	EP.121.DB	-
	140,5	35	EP.141.DM	EP.141.DB	-
	160,5	40	EP.161.DM	EP.161.DB	-
DOBLE					
	120,5	30	EP.121.XM	EP.121.XB	-
	140,5	35	EP.141.XM	EP.141.XB	-
	160,5	40	EP.161.XM	EP.161.XB	-

- Blanco Mate y Blanco Brillo
- Rebosadero integrado

WALL

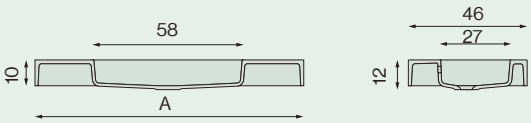

POSICIÓN DE LAVABO	A (cm)	E(cm)	Mate	Brillo	PVP
CENTRADO					
	60,5	30	EA.061.CM	EA.061.CB	-
	80,5	40	EA.081.CM	EA.081.CB	-
	90,5	45	EA.091.CM	EA.091.CB	-
	100,5	50	EA.101.CM	EA.101.CB	-
	120,5	60	EA.121.CM	EA.121.CB	-
DOBLE					
	120,5	30	EA.121.XM	EA.121.XB	-
	140,5	35	EA.141.XM	EA.141.XB	-

- Blanco Mate y Blanco Brillo
- Rebosadero integrado
- Soportes incluidos

& complementa

Válvulas y sífones páginas 110-111

Encimeras con lavabo integrado **standard**

SOLID MINERAL

COVER

• Blanco Mate y Blanco Brillo

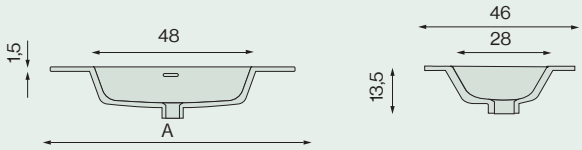

POSICIÓN DE LAVABO	A (cm)	E(cm)	Mate	PVP
CENTRADO				
	61	30	EU.061.CM	-
	71	35	EU.071.CM	-
	81	40	EU.081.CM	-
	91	45	EU.091.CM	-
	101	50	EU.101.CM	-
	121	60	EU.121.CM	-
IZQUIERDO				
	101	30	EU.101.IM	-
	121	30	EU.121.IM	-
DERECHO				
	101	30	EU.101.DM	-
	121	30	EU.121.DM	-
DOBLE				
	121	30	EU.121.XM	-
	141	35	EU.141.XM	-
	161	40	EU.161.XM	-

FLY

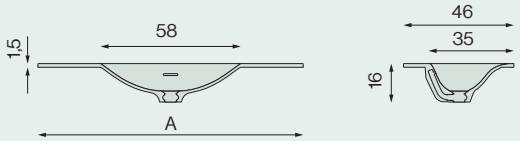

• Blanco Mate y Blanco Brillo

POSICIÓN DE LAVABO	A (cm)	E(cm)	Mate	Brillo	PVP
CENTRADO					
	60,5	30	EF.061.CM	EF.061.CB	-
	70,5	35	EF.071.CM	EF.071.CB	-
	80,5	40	EF.081.CM	EF.081.CB	-
	90,5	45	EF.091.CM	EF.091.CB	-
	100,5	50	EF.101.CM	EF.101.CB	-
	120,5	60	EF.121.CM	EF.121.CB	-
IZQUIERDO					
	120,5	30	EF.121.IM	EF.121.IB	-
DERECHO					
	120,5	30	EF.121.DM	EF.121.DB	-
DOBLE					
	120,5	30	EF.121.XM	EF.121.XB	-
	140,5	35	EF.141.XM	EF.141.XB	-

& complementa

Válvulas y sífones páginas 110-111

Encimeras con lavabo integrado **a medida**

SOLID MINERAL

Selecciona medida, grosor y añade el lavabo deseado. Color standard Blanco Mate.

		POSICIÓN LAVABO											
		CENTRADO			IZQUIERDO			DERECHO			DOBLE		
H (cm)	A (cm)	E (cm)	REF	PVP	E (cm)	REF	PVP	E (cm)	REF	PVP	E (cm)	REF	PVP
1,2	**61**	30	ES.061.CP	-									
	71	35	ES.071.CP	-									
	81	40	ES.081.CP	-									
	91	45	ES.091.CP	-	30	ES.091.IP	-	30	ES.091.DP	-			
	101	50	ES.101.CP	-	30	ES.101.IP	-	30	ES.101.DP	-			
	121	60	ES.121.CP	-	40	ES.121.IP	-	40	ES.121.DP	-	30	ES.121.XP	-
	141	70	ES.141.CP	-	50	ES.141.IP	-	50	ES.141.DP	-	35	ES.141.XP	-
	161	80	ES.161.CP	-	50	ES.161.IP	-	50	ES.161.DP	-	40	ES.161.XP	-
	181	90	ES.181.CP	-	60	ES.181.IP	-	60	ES.181.DP	-	45	ES.181.XP	-
	201	100	ES.201.CP	-	60	ES.201.IP	-	60	ES.201.DP	-	50	ES.201.XP	-
10	**61**	30	ES.061.CM	-									
	71	35	ES.071.CM	-									
	81	40	ES.081.CM	-									
	91	45	ES.091.CM	-	30	ES.091.IM	-	30	ES.091.DM	-			
	101	50	ES.101.CM	-	30	ES.101.IM	-	30	ES.101.DM	-			
	121	60	ES.121.CM	-	40	ES.121.IM	-	40	ES.121.DM	-	30	ES.121.XM	-
	141	70	ES.141.CM	-	50	ES.141.IM	-	50	ES.141.DM	-	35	ES.141.XM	-
	161	80	ES.161.CM	-	50	ES.161.IM	-	50	ES.161.DM	-	40	ES.161.XM	-
	181	90	ES.181.CM	-	60	ES.181.IM	-	60	ES.181.DM	-	45	ES.181.XM	-
	201	100	ES.201.CM	-	60	ES.201.IM	-	60	ES.201.DM	-	50	ES.201.XM	-

(A) Ancho Mueble (E) Eje Lavabo (H) Grueso Encimera

LAVABOS A ESCOGER

ORGANIC

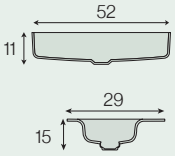

LIENA

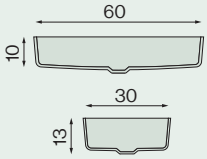

- Disponible en encimeras a partir de 70 cm.
- Disponible en encimeras dobles a partir de 140 cm.

JERSON

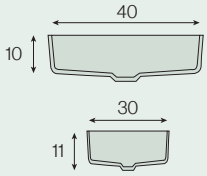

VOIGA

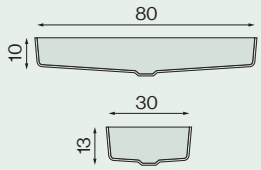

- Disponible en encimeras a partir de 90 cm.
- Disponible en encimeras dobles a partir de 180 cm.

OBI

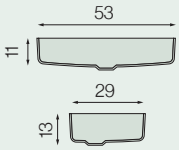

- Disponible en Blanco Brillo sin sobrecoste.

SKYE

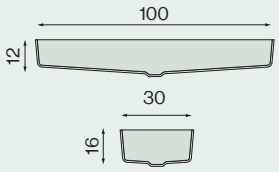

- Disponible en encimeras a partir de 110 cm.
- No disponible en encimeras dobles.

A MEDIDA. Es posible pedir sin sobreprecio:

- Ancho especial. Precio de la medida inmediatamente superior.
- Grueso de la encimera de 3 a 10 cm.
- Encimera sin orificio de grifo.
- Cambiar el eje del lavabo según necesidad.

EXTRA KIT REBOSADERO

REF	PVP
CE29	-

& complementa

Válvulas y sifones, Soportes encimera, Toalleros, Zócalos páginas 110-111

Encimeras con lavabo integrado **a medida**

SOLID SURFACE eco

Selecciona medida, grosor y añade el lavabo deseado.

		POSICIÓN LAVABO															
		CENTRADO				IZQUIERDO				DERECHO				DOBLE			
H (cm)	A (cm)	E (cm)	REF	PVP Blanco	PVP Monoc.	E (cm)	REF	PVP Blanco	PVP Monoc.	E (cm)	REF	PVP Blanco	PVP Monoc.	E (cm)	REF	PVP Blanco	PVP Monoc.
1,5	61	30	EJ.061.CP	-	-												
	71	35	EJ.071.CP	-	-												
	81	40	EJ.081.CP	-	-												
	91	45	EJ.091.CP	-	-	30	EJ.091.IP	-	-	30	EJ.091.DP	-	-				
	101	50	EJ.101.CP	-	-	30	EJ.101.IP	-	-	30	EJ.101.DP	-	-				
	121	60	EJ.121.CP	-	-	40	EJ.121.IP	-	-	40	EJ.121.DP	-	-	30	EJ.121.XP	-	-
	141	70	EJ.141.CP	-	-	50	EJ.141.IP	-	-	50	EJ.141.DP	-	-	35	EJ.141.XP	-	-
	161	80	EJ.161.CP	-	-	50	EJ.161.IP	-	-	50	EJ.161.DP	-	-	40	EJ.161.XP	-	-
	181	90	EJ.181.CP	-	-	60	EJ.181.IP	-	-	60	EJ.181.DP	-	-	45	EJ.181.XP	-	-
	201	100	EJ.201.CP	-	-	60	EJ.201.IP	-	-	60	EJ.201.DP	-	-	50	EJ.201.XP	-	-
10	61	30	EJ.061.CM	-	-												
	71	35	EJ.071.CM	-	-												
	81	40	EJ.081.CM	-	-												
	91	45	EJ.091.CM	-	-	30	EJ.091.IM	-	-	30	EJ.091.DM	-	-				
	101	50	EJ.101.CM	-	-	30	EJ.101.IM	-	-	30	EJ.101.DM	-	-				
	121	60	EJ.121.CM	-	-	40	EJ.121.IM	-	-	40	EJ.121.DM	-	-	30	EJ.121.XM	-	-
	141	70	EJ.141.CM	-	-	50	EJ.141.IM	-	-	50	EJ.141.DM	-	-	35	EJ.141.XM	-	-
	161	80	EJ.161.CM	-	-	50	EJ.161.IM	-	-	50	EJ.161.DM	-	-	40	EJ.161.XM	-	-
	181	90	EJ.181.CM	-	-	60	EJ.181.IM	-	-	60	EJ.181.DM	-	-	45	EJ.181.XM	-	-
	201	100	EJ.201.CM	-	-	60	EJ.201.IM	-	-	60	EJ.201.DM	-	-	50	EJ.201.XM	-	-

(A) Ancho Mueble (E) Eje Lavabo (H) Grueso Encimera

LAVABOS A ESCOGER

VICTORIA

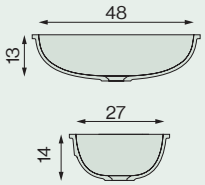

BAIKAL

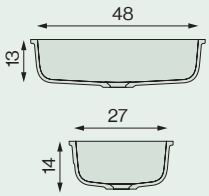

ONTARIO

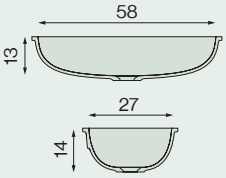

- Disponible en encimeras a partir de 70 cm.
- Disponible en encimeras dobles a partir de 140 cm.

NYASSA

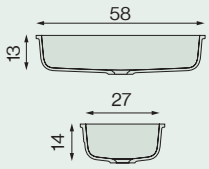

- Disponible en encimeras a partir de 70 cm.
- Disponible en encimeras dobles a partir de 140 cm.

Monocolor

Blanco mate.11	Negro mate.13	Greige mate.15	Lino mate.17	Piedra mate.19	Tierra mate.21
Maquillaje mate.23	Mousse mate.25	Peach mate.27	Wine mate.29	Teja mate.31	Mint mate.33
Cobalt mate.35	Acero mate.37	Perla mate.39	Caqui mate.41	Cuarzo mate.43	Antracita mate.45

A MEDIDA. Es posible pedir sin sobreprecio:

- Ancho especial. Precio de la medida inmediatamente superior.
- Grueso de la encimera de 3 a 10 cm.
- Encimera sin orificio de grifo.
- Cambiar el eje del lavabo según necesidad.

EXTRA KIT REBOSADERO

REF	PVP
CE30	-

& complementa

Válvulas y sifones, Soportes encimera, Toalleros, Zócalos páginas 110-111

Encimeras con lavabo integrado **a medida**

PIEDRA NATURAL

Selecciona medida, grosor y añade el lavabo deseado.

		POSICIÓN LAVABO															
		CENTRADO				IZQUIERDO				DERECHO				DOBLE			
H (cm)	A (cm)	E (cm)	REF	PVP Grupo 1*	PVP Grupo 2**	E (cm)	REF	PVP Grupo 1*	PVP Grupo 2**	E (cm)	REF	PVP Grupo 1*	PVP Grupo 2**	E (cm)	REF	PVP Grupo1*	PVP Grupo 2**
2	61	30	EQ.061.CP	-	-												
	71	35	EQ.071.CP	-	-												
	81	40	EQ.081.CP	-	-												
	91	45	EQ.091.CP	-	-	30	EQ.091.IP	-	-	30	EQ.091.DP	-	-				
	101	50	EQ.101.CP	-	-	30	EQ.101.IP	-	-	30	EQ.101.DP	-	-				
	121	60	EQ.121.CP	-	-	40	EQ.121.IP	-	-	40	EQ.121.DP	-	-	30	EQ.121.XP	-	-
	141	70	EQ.141.CP	-	-	50	EQ.141.IP	-	-	50	EQ.141.DP	-	-	35	EQ.141.XP	-	-
	161	80	EQ.161.CP	-	-	50	EQ.161.IP	-	-	50	EQ.161.DP	-	-	40	EQ.161.XP	-	-
	181			-	-											-	-
	201			-	-												
10	61	30	EQ.061.CM	-	-												
	71	35	EQ.071.CM	-	-												
	81	40	EQ.081.CM	-	-												
	91	45	EQ.091.CM	-	-	30	EQ.091.IM	-	-	30	EQ.091.DM	-	-				
	101	50	EQ.101.CM	-	-	30	EQ.101.IM	-	-	30	EQ.101.DM	-	-				
	121	60	EQ.121.CM	-	-	40	EQ.121.IM	-	-	40	EQ.121.DM	-	-	30	EQ.121.XM	-	-
	141	70	EQ.141.CM	-	-	50	EQ.141.IM	-	-	50	EQ.141.DM	-	-	35	EQ.141.XM	-	-
	161	80	EQ.161.CM	-	-	50	EQ.161.IM	-	-	50	EQ.161.DM	-	-	40	EQ.161.XM	-	-
	181	90	EQ.181.CM	-	-	60	EQ.181.IM	-	-	60	EQ.181.DM	-	-	45	EQ.181.XM	-	-
	201	100	EQ.201.CM	-	-	60	EQ.201.IM	-	-	60	EQ.201.DM	-	-	50	EQ.201.XM	-	-

(A) Ancho Mueble (E) Eje Lavabo (H) Grueso Encimera

LAVABOS A ESCOGER

PLUS

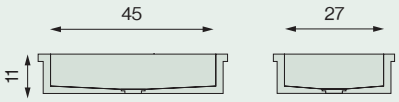

REGATA Grupo 1 y Grupo 2:

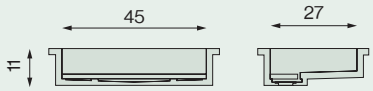

Colores grupo 1 *

Carrara.71	India.72
Pietra.73	Marquina.74

Colores grupo 2 **

Burgundi.75
Tanganica.76

A MEDIDA. Es posible pedir sin sobreprecio:

- Ancho especial. Precio de la medida inmediatamente superior.
- Grueso de la encimera de 3 a 10 cm.
- Encimera sin orificio de grifo.
- Cambiar el eje del lavabo según necesidad.

& complementa

Válvulas y sifones, Soportes encimera, Toalleros, Zócalos páginas 110-111

Encimeras con lavabo integrado **a medida**

CRISTALCOLOR

Selecciona medida, grosor y añade el lavabo deseado.

		POSICIÓN LAVABO											
		CENTRADO			IZQUIERDO			DERECHO			DOBLE		
H (cm)	**A (cm)**	**E (cm)**	**REF**	**PVP**	**E (cm)**	**REF**	**PVP**	**E (cm)**	**REF**	**PVP**	**E (cm)**	**REF**	**PVP**
1,2	**61**	30	EK.061.CP	-									
	71	35	EK.071.CP	-									
	81	40	EK.081.CP	-									
	91	45	EK.091.CP	-	30	EK.091.IP	-	30	EK.091.DP	-			
	101	50	EK.101.CP	-	30	EK.101.IP	-	30	EK.101.DP	-			
	121	60	EK.121.CP	-	40	EK.121.IP	-	40	EK.121.DP	-	30	EK.121.XP	-
	141	70	EK.141.CP	-	50	EK.141.IP	-	50	EK.141.DP	-	35	EK.141.XP	-
	161	80	EK.161.CP	-	50	EK.161.IP	-	50	EK.161.DP	-	40	EK.161.XP	-
	181	90	EK.181.CP	-	60	EK.181.IP	-	60	EK.181.DP	-	45	EK.181.XP	-
	201	100	EK.201.CP	-	60	EK.201.IP	-	60	EK.201.DP	-	50	EK.201.XP	-

(A) Ancho Mueble (E) Eje Lavabo (H) Grueso Encimera

LAVABOS A ESCOGER

FLOW

CANALE

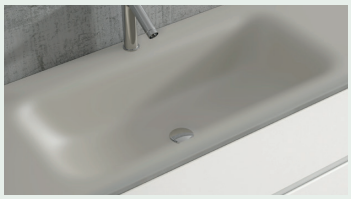

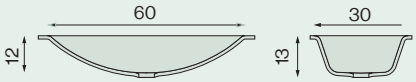

- Disponible en encimeras a partir de 70 cm.
- No disponible en encimeras de doble lavabo.

A MEDIDA. Es posible pedir sin sobreprecio:

- Ancho especial. Precio de la medida inmediatamente superior.
- Encimera sin orificio de grifo.
- Es posible pedir color especial en carta RAL.

& complementa

Válvulas y sifones, páginas 110-111

Lavabo sobre encimera

CERÁMICA / CERAMCOLOR

CIRCUS

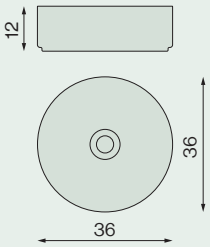

ACABADO	REF	PVP
Blanco Brillo	LU.WB	-
Monocolor	LU.MC	-
Bicolor	LU.BC	-

RECTÁNGULO

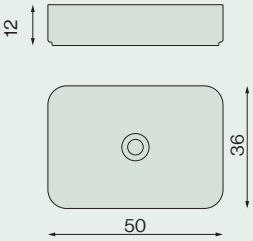

ACABADO	REF	PVP
Blanco Brillo	LR.WB	-
Monocolor	LR.MC	-
Bicolor	LR.BC	-

CUADRO

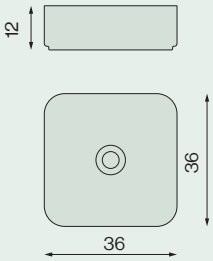

ACABADO	REF	PVP
Blanco Brillo	LC.WB	-
Monocolor	LC.MC	-
Bicolor	LC.BC	-

AXIS

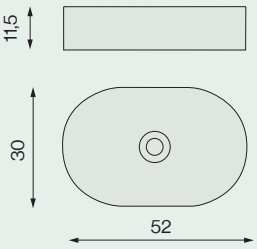

ACABADO	REF	PVP
Blanco Brillo	LX.WB	-

Colores

Blanco mate.11	Negro mate.13	Greige mate.15
Piedra mate.19	Tierra mate.21	Maquillaje mate.23
Cobalt mate.35	Acero mate.37	Antracita mate.45

& complementa

Válvulas y sifones, Encimeras planas
página 106-109/110

Lavabo sobre encimera

CERÁMICA / CERAMCOLOR

EYE

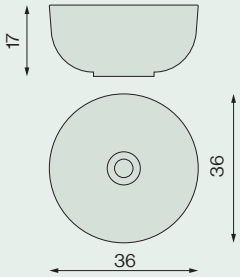

ACABADO	REF	PVP
Blanco Mate	LY.WM	-
Monocolor	LY.MC	-
Bicolor	LY.BC	-

DISC

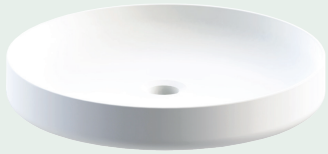

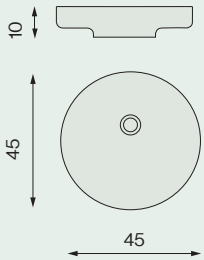

ACABADO	REF	PVP
Blanco Brillo	LP.WB	-
Monocolor	LP.MC	-
Bicolor	LP.BC	-

NUBA

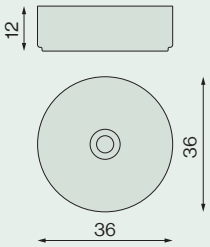

ACABADO	REF	PVP
Blanco Brillo	LUF.WB	-
Monocolor	LUF.MC	-
Bicolor	LUF.BC	-

MARVEL

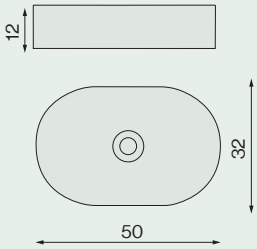

ACABADO	REF	PVP
Blanco Brillo	LVF.WB	-
Monocolor	LVF.MC	-
Bicolor	LVF.BC	-

Colores

Blanco mate.11	Negro mate.13	Greige mate.15
Piedra mate.19	Tierra mate.21	Maquillaje mate.23
Cobalt mate.35	Acero mate.37	Antracita mate.45

& complementa

Válvulas y sifones,
Encimeras planas
página 106-109/110

Lavabo sobre encimera

SOLID SURFACE eco

PRIM

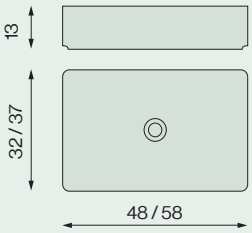

ACABADO	REF	PVP
Blanco Mate 48 cm	LK.048	-
Blanco Mate 58 cm	LK.058	-
Monocolor 48 cm	LK.048.MC	-
Monocolor 58 cm	LK.058.MC	-
Bicolor 48 cm	LK.048.BC	-
Bicolor 58 cm	LK.058.BC	-

OVAL

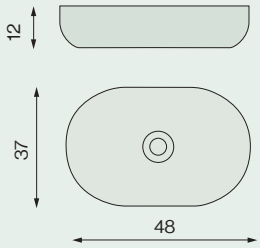

ACABADO	REF	PVP
Blanco Mate	LO.WM	-
Monocolor	LO.MC	-
Bicolor	LO.BC	-

CÍRCULO

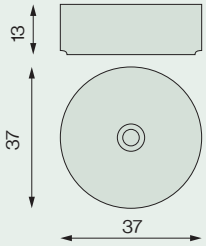

ACABADO	REF	PVP
Blanco Mate	LF.WM	-
Monocolor	LF.MC	-
Bicolor	LF.BC	-

CUADRA

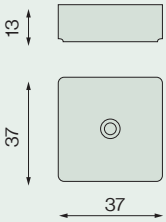

ACABADO	REF	PVP
Blanco Mate	LD	-
Monocolor	LD.MC	-
Bicolor	LD.BC	-

Colores

Negro mate.13	Greige mate.15	Lino mate.17
Piedra mate.19	Tierra mate.21	Maquillaje mate.23
Mousse mate.25	Peach mate.27	Wine mate.29
Teja mate.31	Mint mate.33	Cobalt mate.35
Acero mate.37	Perla mate.39	Caqui mate.41
Cuarzo mate.43	Antracita mate.45	

& complementa

Válvulas y sifones, Encimeras planas
página 106-109/110

Lavabo sobre encimera

SOLID SURFACE eco

ELIPTIC

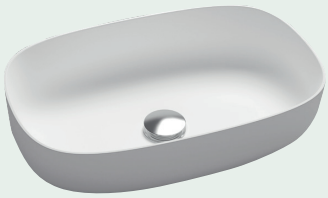

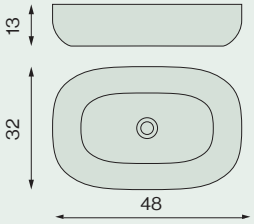

ACABADO	REF	PVP
Blanco Mate	LH	-
Monocolor	LH.MC	-
Bicolor	LH.BC	-

MAX

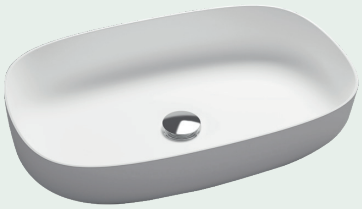

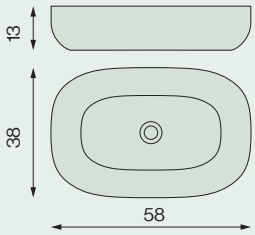

ACABADO	REF	PVP
Blanco Mate	LA	-
Monocolor	LA.MC	-
Bicolor	LA.BC	-

ROUND

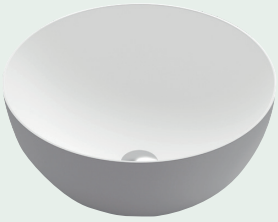

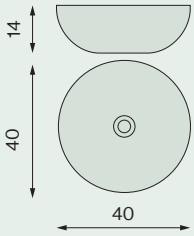

ACABADO	REF	PVP
Blanco Mate	LZ	-
Monocolor	LZ.MC	-
Bicolor	LZ.BC	-

TALL

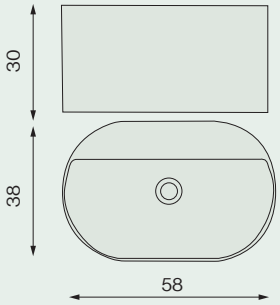

ACABADO	REF	PVP
Blanco Mate	LI.WM	-
Monocolor	LI.MC	-

Colores

Negro mate.13	Greige mate.15	Lino mate.17
Piedra mate.19	Tierra mate.21	Maquillaje mate.23
Mousse mate.25	Peach mate.27	Wine mate.29
Teja mate.31	Mint mate.33	Cobalt mate.35
Acero mate.37	Perla mate.39	Caqui mate.41
Cuarzo mate.43	Antracita mate.45	

& complementa

Válvulas y sifones,
Encimeras planas
página 106-109/110

Lavabo sobre encimera

VARIOS

PIETRA

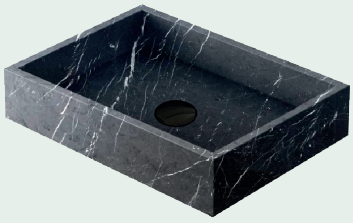

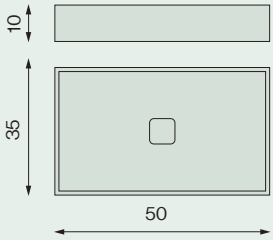

ACABADO	REF	PVP
Burgundy	LT.BG	-
Carrara	LT.C	-
India	LT.V	-
Marquina	LT.N	-
Pietra	LT.PG	-
Tanganica	LT.TG	-

MELVA

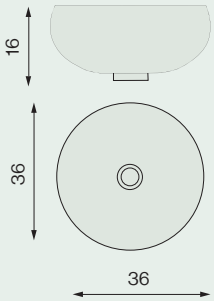

ACABADO	REF	PVP
Cristal Fumé	LE.CF	-

METALCIRCUS

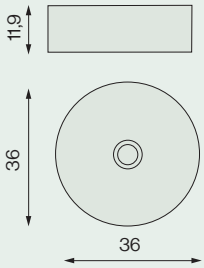

ACABADO	REF	PVP
Antracita	LM.AN	-
Inox	LM.AC	-

Colores grupo 1

Carrara.71	India.72
Pietra.73	Marquina.74

Colores grupo 2

Burgundi.75
Tanganica.76

& complementa

Válvulas y sifones, Encimeras planas página 106-109/110

Totems

SOLID SURFACE eco

BALOON

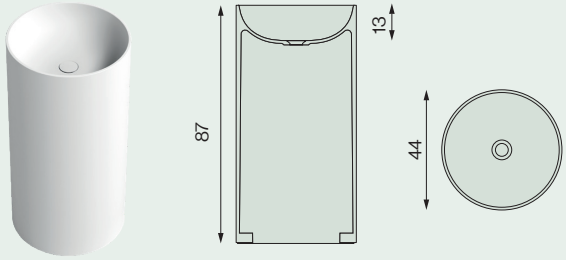

ACABADO	Desagüe	REF	PVP	Desagüe	REF	PVP
Blanco Mate	Suelo*	TB.S	-	Pared	TB.P	-
Monocolor	Suelo*	TB.S.MC	-	Pared	TB.P.MC	-
Bicolor	Suelo*	TB.S.BC	-	Pared	TB.P.BC	-

PILLAR

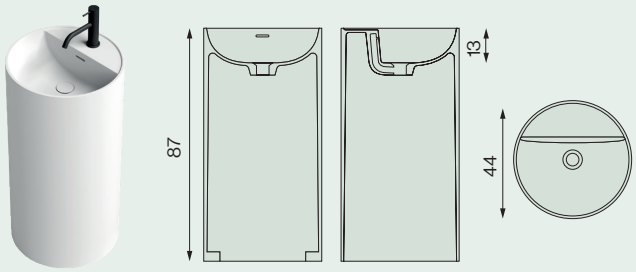

ACABADO	Desagüe	REF	PVP	Desagüe	REF	PVP
Blanco Mate	Suelo*	TL.S	-	Pared	TL.P	-
Monocolor	Suelo*	TL.S.MC	-	Pared	TL.P.MC	-
Bicolor	Suelo*	TL.S.BC	-	Pared	TL.P.BC	-

TOWER

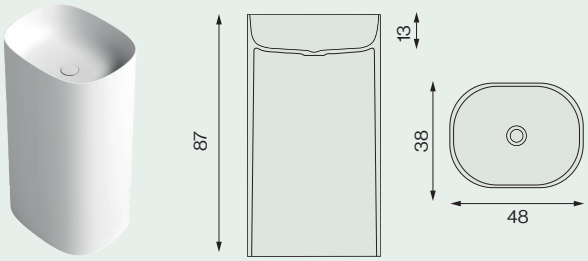

ACABADO	Desagüe	REF	PVP	Desagüe	REF	PVP
Blanco Mate	Suelo*	TT.S	-	Pared	TT.P	-
Monocolor	Suelo*	TT.S.MC	-	Pared	TT.P.MC	-
Bicolor	Suelo*	TT.S.BC	-	Pared	TT.P.BC	-

TWIN

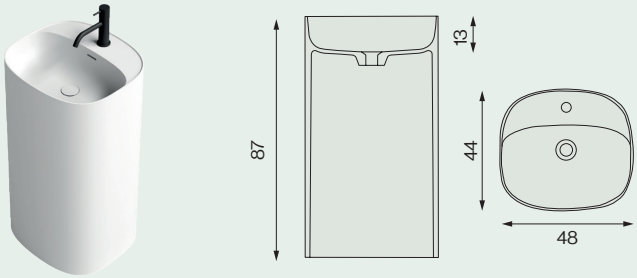

ACABADO	Desagüe	REF	PVP	Desagüe	REF	PVP
Blanco Mate	Suelo*	TW.S	-	Pared	TW.P	-
Monocolor	Suelo*	TW.S.MC	-	Pared	TW.P.MC	-
Bicolor	Suelo*	TW.S.BC	-	Pared	TW.P.BC	-

KONIK

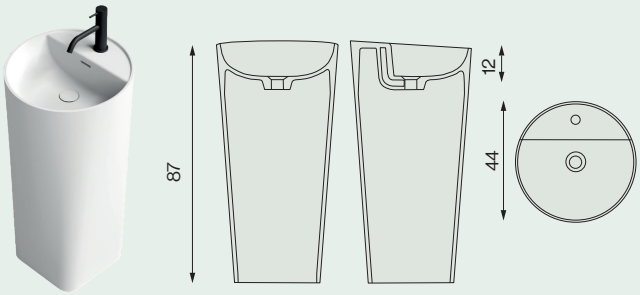

ACABADO	Desagüe	REF	PVP
Blanco Mate	Suelo*	TK.S	-
Monocolor	Suelo*	TK.S.MC	-
Bicolor	Suelo*	TK.S.BC	-

TULIPA

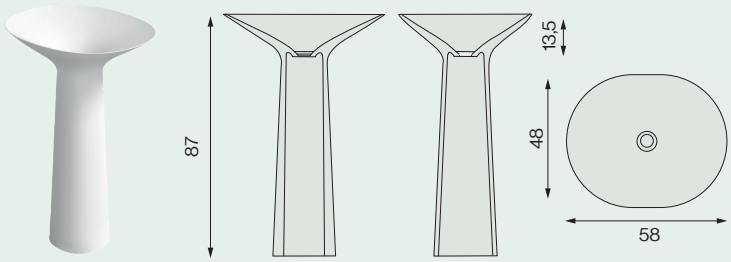

ACABADO	Desagüe	REF	PVP	Desagüe	REF	PVP
Blanco Mate	Suelo*	TP.S	-	Pared	TP.P	-
Monocolor	Suelo*	TP.S.MC	-	Pared	TP.P.MC	-
Bicolor	Suelo*	TP.S.BC	-	Pared	TP.P.BC	-

Colores

Negro mate.13	Greige mate.15	Lino mate.17	Piedra mate.19	Tierra mate.21	Maquillaje mate.23
Mousse mate.25	Peach mate.27	Wine mate.29	Teja mate.31	Mint mate.33	Cobalt mate.35
Acero mate.37	Perla mate.39	Caqui mate.41	Cuarzo mate.43	Antracita mate.45	

* Incluye drenaje de desagüe

Encimeras planas

MADERA NATURE

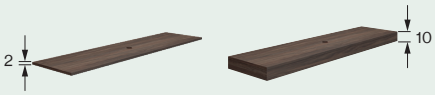

A (cm)	E (cm)	REF	PVP	REF	PVP
POSICIÓN DEL LAVABO CENTRADO					
61	30	PN.061.CP	-	PN.061.CM	-
71	35	PN.071.CP	-	PN.071.CM	-
81	40	PN.081.CP	-	PN.081.CM	-
91	45	PN.091.CP	-	PN.091.CM	-
101	50	PN.101.CP	-	PN.101.CM	-
121	60	PN.121.CP	-	PN.121.CM	-
141	70	PN.141.CP	-	PN.141.CM	-
161	80	PN.161.CP	-	PN.161.CM	-
181	90	PN.181.CP	-	PN.181.CM	-
201	100	PN.201.CP	-	PN.201.CM	-
POSICIÓN DEL LAVABO IZQUIERDO					
91	30	PN.091.IP	-	PN.091.IM	-
101	30	PN.101.IP	-	PN.101.IM	-
121	40	PN.121.IP	-	PN.121.IM	-
141	50	PN.141.IP	-	PN.141.IM	-
161	50	PN.161.IP	-	PN.161.IM	-
181	60	PN.181.IP	-	PN.181.IM	-
201	60	PN.201.IP	-	PN.201.IM	-
POSICIÓN DEL LAVABO DERECHO					
91	30	PN.091.DP	-	PN.091.DM	-
101	30	PN.101.DP	-	PN.101.DM	-
121	40	PN.121.DP	-	PN.121.DM	-
141	50	PN.141.DP	-	PN.141.DM	-
161	50	PN.161.DP	-	PN.161.DM	-
181	60	PN.181.DP	-	PN.181.DM	-
201	60	PN.201.DP	-	PN.201.DM	-
POSICIÓN DEL LAVABO DOBLE					
121	30	PN.121.XP	-	PN.121.XM	-
141	35	PN.141.XP	-	PN.141.XM	-
161	40	PN.161.XP	-	PN.161.XM	-
181	45	PN.181.XP	-	PN.181.XM	-
201	50	PN.201.XP	-	PN.201.XM	-

Colores

Savana.61	Camel.62
Walnut.63	Boheme.64
Mist.65	Sky.66
Ambar.67	Ebony.68

LACA

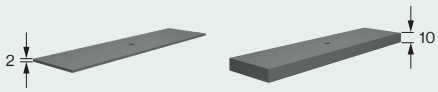

A (cm)	E (cm)	REF	PVP	REF	PVP
POSICIÓN DEL LAVABO CENTRADO					
61	30	PL.061.CP	-	PL.061.CM	-
71	35	PL.071.CP	-	PL.071.CM	-
81	40	PL.081.CP	-	PL.081.CM	-
91	45	PL.091.CP	-	PL.091.CM	-
101	50	PL.101.CP	-	PL.101.CM	-
121	60	PL.121.CP	-	PL.121.CM	-
141	70	PL.141.CP	-	PL.141.CM	-
161	80	PL.161.CP	-	PL.161.CM	-
181	90	PL.181.CP	-	PL.181.CM	-
201	100	PL.201.CP	-	PL.201.CM	-
POSICIÓN DEL LAVABO IZQUIERDO					
91	30	PL.091.IP	-	PL.091.IM	-
101	30	PL.101.IP	-	PL.101.IM	-
121	40	PL.121.IP	-	PL.121.IM	-
141	50	PL.141.IP	-	PL.141.IM	-
161	50	PL.161.IP	-	PL.161.IM	-
181	60	PL181.IP	-	PL181.IM	-
201	60	PL.201.IP	-	PL.201.IM	-
POSICIÓN DEL LAVABO DERECHO					
91	30	PL.091.DP	-	PL.091.DM	-
101	30	PL.101.DP	-	PL.101.DM	-
121	40	PL.121.DP	-	PL.121.DM	-
141	50	PL.141.DP	-	PL.141.DM	-
161	50	PL.161.DP	-	PL.161.DM	-
181	60	PL.181.DP	-	PL.181.DM	-
201	60	PL.201.DP	-	PL.201.DM	-
POSICIÓN DEL LAVABO DOBLE					
121	30	PL.121.XP	-	PL.121.XM	-
141	35	PL.141.XP	-	PL.141.XM	-
161	40	PL.161.XP	-	PL.161.XM	-
181	45	PL.181.XP	-	PL.181.XM	-
201	50	PL.201.XP	-	PL.201.XM	-

Colores

Blanco mate.11	Negro mate.13	Greige mate.15
Lino mate.17	Piedra mate.19	Tierra mate.21
Maquillaje mate.23	Mousse mate.25	Peach mate.27
Wine mate.29	Teja mate.31	Mint mate.33
Cobalt mate.35	Acero mate.37	Perla mate.39
Caqui mate.41	Cuarzo mate.43	Antracita mate.45
Blanco brillo.12	Negro brillo.14	Greige brillo.16
Lino brillo.18	Piedra brillo.20	Tierra brillo.22
Maquillaje brillo.24	Mousse brillo.26	Peach brillo.28
Wine brillo.30	Teja brillo.32	Mint brillo.34
Cobalt brillo.36	Acero brillo.38	Perla brillo.40
Caqui brillo.42	Cuarzo brillo.44	Antracita brillo.46

MEDIDAS ESPECIALES

Es posible pedir sin sobreprecio:
- Anchos especiales. Precio de la medida superior
- Fondo reducido a 40 cm
- Alto de faldón de 5 a 10 cm

ORIFICIO DE GRIFO Y LAVABO

Se puede pedir:
- Sin orificio de lavabo y/o grifo
- Eje de lavabo según necesidad
- Mecanizado de lavabo especial fuera de catálogo

& complementa

Válvulas y sifones, Soportes encimera página 110-111

Encimeras planas

MADERA TABLERO MARINO / Chapa de Roble y Nogal

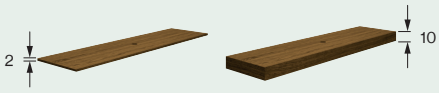

A (cm)	E (cm)	REF	PVP	REF	PVP
POSICIÓN DEL LAVABO CENTRADO					
61	30	PT.061.CP	-	PT.061.CM	-
71	35	PT.071.CP	-	PT.071.CM	-
81	40	PT.081.CP	-	PT.081.CM	-
91	45	PT.091.CP	-	PT.091.CM	-
101	50	PT.101.CP	-	PT.101.CM	-
121	60	PT.121.CP	-	PT.121.CM	-
141	70	PT.141.CP	-	PT.141.CM	-
161	80	PT.161.CP	-	PT.161.CM	-
181	90	PT.181.CP	-	PT.181.CM	-
201	100	PT.201.CP	-	PT.201.CM	-
POSICIÓN DEL LAVABO IZQUIERDO					
91	30	PT.091.IP	-	PT.091.IM	-
101	30	PT.101.IP	-	PT.101.IM	-
121	40	PT.121.IP	-	PT.121.IM	-
141	50	PT.141.IP	-	PT.141.IM	-
161	50	PT.161.IP	-	PT.161.IM	-
181	60	PT.181.IP	-	PT.181.IM	-
201	60	PT.201.IP	-	PT.201.IM	-
POSICIÓN DEL LAVABO DERECHO					
91	30	PT.091.DP	-	PT.091.DM	-
101	30	PT.101.DP	-	PT.101.DM	-
121	40	PT.121.DP	-	PT.121.DM	-
141	50	PT.141.DP	-	PT.141.DM	-
161	50	PT.161.DP	-	PT.161.DM	-
181	60	PT.181.DP	-	PT.181.DM	-
201	60	PT.201.DP	-	PT.201.DM	-
POSICIÓN DEL LAVABO DOBLE					
121	30	PT.121.XP	-	PT.121.XM	-
141	35	PT.141.XP	-	PT.141.XM	-
161	40	PT.161.XP	-	PT.161.XM	-
181	45	PT.181.XP	-	PT.181.XM	-
201	50	PT.201.XP	-	PT.201.XM	-

Colores

Almond.51	Antique.52	Stone.53
Velvet.54	Nogal.55	Shell.56
Fume.57	Raw.58	

MADERA ROBLE MACIZO

A (cm)	E (cm)	REF	PVP	REF	PVP
POSICIÓN DEL LAVABO CENTRADO					
61	30	PZ.061.CP	-	PZ.061.CM	-
71	35	PZ.071.CP	-	PZ.071.CM	-
81	40	PZ.081.CP	-	PZ.081.CM	-
91	45	PZ.091.CP	-	PZ.091.CM	-
101	50	PZ.101.CP	-	PZ.101.CM	-
121	60	PZ.121.CP	-	PZ.121.CM	-
141	70	PZ.141.CP	-	PZ.141.CM	-
161	80	PZ.161.CP	-	PZ.161.CM	-
181	90	PZ.181.CP	-	PZ.181.CM	-
201	100	PZ.201.CP	-	PZ.201.CM	-
POSICIÓN DEL LAVABO IZQUIERDO					
91	30	PZ.091.IP	-	PZ.091.IM	-
101	30	PZ.101.IP	-	PZ.101.IM	-
121	40	PZ.121.IP	-	PZ.121.IM	-
141	50	PZ141.IP	-	PZ141.IM	-
161	50	PZ.161.IP	-	PZ.161.IM	-
181	60	PZ.181.IP	-	PZ.181.IM	-
201	60	PZ.201.IP	-	PZ.201.IM	-
POSICIÓN DEL LAVABO DERECHO					
91	30	PZ.091.DP	-	PZ.091.DM	-
101	30	PZ.101.DP	-	PZ.101.DM	-
121	40	PZ.121.DP	-	PZ.121.DM	-
141	50	PZ.141.DP	-	PZ.141.DM	-
161	50	PZ.161.DP	-	PZ.161.DM	-
181	60	PZ.181.DP	-	PZ.181.DM	-
201	60	PZ.201.DP	-	PZ.201.DM	-
POSICIÓN DEL LAVABO DOBLE					
121	30	PZ.121.XP	-	PZ.121.XM	-
141	35	PZ.141.XP	-	PZ.141.XM	-
161	40	PZ.161.XP	-	PZ.161.XM	-
181	45	PZ.181.XP	-	PZ.181.XM	-
201	50	PZ.201.XP	-	PZ.201.XM	-

Colores

Almond.51	Antique.52	Stone.53
Velvet.54	Shell.56	Fume.57
Raw.58		

MEDIDAS ESPECIALES

Es posible pedir sin sobreprecio:
- Anchos especiales. Precio de la medida superior
- Fondo reducido a 40 cm
- Alto de faldón de 5 a 10 cm

ORIFICIO DE GRIFO Y LAVABO

Se puede pedir:
- Sin orificio de lavabo y/o grifo
- Eje de lavabo según necesidad
- Mecanizado de lavabo especial fuera de catálogo

& complementa

Válvulas y sifones, Soportes encimera
página 110-111

Encimeras planas

SOLID MINERAL

Blanco Mate

A (cm)	E (cm)	REF	PVP	REF	PVP
POSICIÓN DEL LAVABO CENTRADO					
61	30	PS.061.CP	-	PS.061.CM	-
71	35	PS.071.CP	-	PS.071.CM	-
81	40	PS.081.CP	-	PS.081.CM	-
91	45	PS.091.CP	-	PS.091.CM	-
101	50	PS.101.CP	-	PS.101.CM	-
121	60	PS.121.CP	-	PS.121.CM	-
141	70	PS.141.CP	-	PS.141.CM	-
161	80	PS.161.CP	-	PS.161.CM	-
181	90	PS.181.CP	-	PS.181.CM	-
201	100	PS.201.CP	-	PS.201.CM	-
POSICIÓN DEL LAVABO IZQUIERDO					
91	30	PS.091.IP	-	PS.091.IM	-
101	30	PS.101.IP	-	PS.101.IM	-
121	40	PS.121.IP	-	PS.121.IM	-
141	50	PS.141.IP	-	PS.141.IM	-
161	50	PS.161.IP	-	PS.161.IM	-
181	60	PS.181.IP	-	PS.181.IM	-
201	60	PS.201.IP	-	PS.201.IM	-
POSICIÓN DEL LAVABO DERECHO					
91	30	PS.091.DP	-	PS.091.DM	-
101	30	PS.101.DP	-	PS.101.DM	-
121	40	PS.121.DP	-	PS.121.DM	-
141	50	PS.141.DP	-	PS.141.DM	-
161	50	PS.161.DP	-	PS.161.DM	-
181	60	PS.181.DP	-	PS.181.DM	-
201	60	PS.201.DP	-	PS.201.DM	-
POSICIÓN DEL LAVABO DOBLE					
121	30	PS.121.XP	-	PS.121.XM	-
141	35	PS.141.XP	-	PS.141.XM	-
161	40	PS.161.XP	-	PS.161.XM	-
181	45	PS.181.XP	-	PS.181.XM	-
201	50	PS.201.XP	-	PS.201.XM	-

Colores

Blanco mate.11

SOLID SURFACE eco

Blanco Mate

Monocolor

A (cm)	E (cm)	REF	PVP	REF	PVP	REF	PVP	REF	PVP
POSICIÓN DEL LAVABO CENTRADO									
61	30	PJ.061.CP	-	PJ.061.CM	-	PJ.061.CP	-	PJ.061.CM	-
71	35	PJ.071.CP	-	PJ.071.CM	-	PJ.071.CP	-	PJ.071.CM	-
81	40	PJ.081.CP	-	PJ.081.CM	-	PJ.081.CP	-	PJ.081.CM	-
91	45	PJ.091.CP	-	PJ.091.CM	-	PJ.091.CP	-	PJ.091.CM	-
101	50	PJ.101.CP	-	PJ.101.CM	-	PJ.101.CP	-	PJ.101.CM	-
121	60	PJ.121.CP	-	PJ.121.CM	-	PJ.121.CP	-	PJ.121.CM	-
141	70	PJ.141.CP	-	PJ.141.CM	-	PJ.141.CP	-	PJ.141.CM	-
161	80	PJ.161.CP	-	PJ.161.CM	-	PJ.161.CP	-	PJ.161.CM	-
181	90	PJ.181.CP	-	PJ.181.CM	-	PJ.181.CP	-	PJ.181.CM	-
201	100	PJ.201.CP	-	PJ.201.CM	-	PJ.201.CP	-	PJ.201.CM	-
POSICIÓN DEL LAVABO IZQUIERDO									
91	30	PJ.091.IP	-	PJ.091.IM	-	PJ.091.IP	-	PJ.091.IM	-
101	30	PJ.101.IP	-	PJ.101.IM	-	PJ.101.IP	-	PJ.101.IM	-
121	40	PJ.121.IP	-	PJ.121.IM	-	PJ.121.IP	-	PJ.121.IM	-
141	50	PJ.141.IP	-	PJ.141.IM	-	PJ.141.IP	-	PJ.141.IM	-
161	50	PJ.161.IP	-	PJ.161.IM	-	PJ.161.IP	-	PJ.161.IM	-
181	60	PJ.181.IP	-	PJ.181.IM	-	PJ.181.IP	-	PJ.181.IM	-
201	60	PJ.201.IP	-	PJ.201.IM	-	PJ.201.IP	-	PJ.201.IM	-
POSICIÓN DEL LAVABO DERECHO									
91	30	PJ.091.DP	-	PJ.091.DM	-	PJ.091.DP	-	PJ.091.DM	-
101	30	PJ.101.DP	-	PJ.101.DM	-	PJ.101.DP	-	PJ.101.DM	-
121	40	PJ.121.DP	-	PJ.121.DM	-	PJ.121.DP	-	PJ.121.DM	-
141	50	PJ.141.DP	-	PJ.141.DM	-	PJ.141.DP	-	PJ.141.DM	-
161	50	PJ.161.DP	-	PJ.161.DM	-	PJ.161.DP	-	PJ.161.DM	-
181	60	PJ.181.DP	-	PJ.181.DM	-	PJ.181.DP	-	PJ.181.DM	-
201	60	PJ.201.DP	-	PJ.201.DM	-	PJ.201.DP	-	PJ.201.DM	-
POSICIÓN DEL LAVABO DOBLE									
121	30	PJ.121.XP	-	PJ.121.XM	-	PJ.121.XP	-	PJ.121.XM	-
141	35	PJ.141.XP	-	PJ.141.XM	-	PJ.141.XP	-	PJ.141.XM	-
161	40	PJ.161.XP	-	PJ.161.XM	-	PJ.161.XP	-	PJ.161.XM	-
181	45	PJ.181.XP	-	PJ.181.XM	-	PJ.181.XP	-	PJ.181.XM	-
201	50	PJ.201.XP	-	PJ.201.XM	-	PJ.201.XP	-	PJ.201.XM	-

Colores

Negro mate.13	Greige mate.15	Lino mate.17	Piedra mate.19	Tierra mate.21	Maquillaje mate.23
Mousse mate.25	Peach mate.27	Wine mate.29	Teja mate.31	Mint mate.33	Cobalt mate.35
Acero mate.37	Perla mate.39	Caqui mate.41	Cuarzo mate.43	Antracita mate.45	

MEDIDAS ESPECIALES

Es posible pedir sin sobreprecio:
- Anchos especiales. Precio de la medida superior
- Fondo reducido a 40 cm
- Alto de faldón de 5 a 10 cm

ORIFICIO DE GRIFO Y LAVABO

Se puede pedir:
- Sin orificio de lavabo y/o grifo
- Eje de lavabo según necesidad
- Mecanizado de lavabo especial fuera de catálogo

& complementa

Válvulas y sifones, soportes encimera mural, toalleros, zocalos de encimera
páginas 110-111

Encimeras planas

CERAMCOLOR

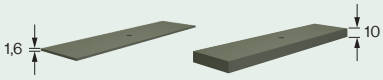

A (cm)	E (cm)	REF	PVP	REF	PVP
		POSICIÓN DEL LAVABO CENTRADO			
61	30	PC.061.CP	-	PC.061.CM	-
71	35	PC.071.CP	-	PC.071.CM	-
81	40	PC.081.CP	-	PC.081.CM	-
91	45	PC.091.CP	-	PC.091.CM	-
101	50	PC.101.CP	-	PC.101.CM	-
121	60	PC.121.CP	-	PC.121.CM	-
141	70	PC.141.CP	-	PC.141.CM	-
161	80	PC.161.CP	-	PC.161.CM	-
181	90	PC.181.CP	-	PC.181.CM	-
201	100	PC.201.CP	-	PC.201.CM	-
		POSICIÓN DEL LAVABO IZQUIERDO			
91	30	PC.091.IP	-	PC.091.IM	-
101	30	PC.101.IP	-	PC.101.IM	-
121	40	PC.121.IP	-	PC.121.IM	-
141	50	PC.141.IP	-	PC.141.IM	-
161	50	PC.161.IP	-	PC.161.IM	-
181	60	PC.181.IP	-	PC.181.IM	-
201	60	PC.201.IP	-	PC.201.IM	-
		POSICIÓN DEL LAVABO DERECHO			
91	30	PC.091.DP	-	PC.091.DM	-
101	30	PC.101.DP	-	PC.101.DM	-
121	40	PC.121.DP	-	PC.121.DM	-
141	50	PC.141.DP	-	PC.141.DM	-
161	50	PC.161.DP	-	PC.161.DM	-
181	60	PC.181.DP	-	PC.181.DM	-
201	60	PC.201.DP	-	PC.201.DM	-
		POSICIÓN DEL LAVABO DOBLE			
121	30	PC.121.XP	-	PC.121.XM	-
141	35	PC.141.XP	-	PC.141.XM	-
161	40	PC.161.XP	-	PC.161.XM	-
181	45	PC.181.XP	-	PC.181.XM	-
201	50	PC.201.XP	-	PC.201.XM	-

Colores

Blanco mate.11	Negro mate.13
Greige mate.15	Piedra mate.19
Tierra mate.21	Maquillaje mate.23
Cobalt mate.35	Acero mate.37
Antracita mate.45	

PIEDRA NATURAL

Grupo 1 *

Grupo 2 **

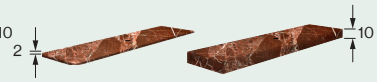

A (cm)	E (cm)	REF	PVP	REF	PVP	REF	PVP	REF	PVP
		POSICIÓN DEL LAVABO CENTRADO							
61	30	PQ.061.CP	-	PQ.061.CM	-	PQ.061.CP	-	PQ.061.CM	-
71	35	PQ.071.CP	-	PQ.071.CM	-	PQ.071.CP	-	PQ.071.CM	-
81	40	PQ.081.CP	-	PQ.081.CM	-	PQ.081.CP	-	PQ.081.CM	-
91	45	PQ.091.CP	-	PQ.091.CM	-	PQ.091.CP	-	PQ.091.CM	-
101	50	PQ.101.CP	-	PQ.101.CM	-	PQ.101.CP	-	PQ.101.CM	-
121	60	PQ.121.CP	-	PQ.121.CM	-	PQ.121.CP	-	PQ.121.CM	-
141	70	PQ.141.CP	-	PQ.141.CM	-	PQ.141.CP	-	PQ.141.CM	-
161	80	PQ.161.CP	-	PQ.161.CM	-	PQ.161.CP	-	PQ.161.CM	-
181	90	PQ.181.CP	-	PQ.181.CM	-	PQ.181.CP	-	PQ.181.CM	-
201	100	PQ.201.CP	-	PQ.201.CM	-	PQ.201.CP	-	PQ.201.CM	-
		POSICIÓN DEL LAVABO IZQUIERDO							
91	30	PQ.091.IP	-	PQ.091.IM	-	PQ.091.IP	-	PQ.091.IM	-
101	30	PQ.101.IP	-	PQ.101.IM	-	PQ.101.IP	-	PQ.101.IM	-
121	40	PQ.121.IP	-	PQ.121.IM	-	PQ.121.IP	-	PQ.121.IM	-
141	50	PQ.141.IP	-	PQ.141.IM	-	PQ.141.IP	-	PQ.141.IM	-
161	50	PQ.161.IP	-	PQ.161.IM	-	PQ.161.IP	-	PQ.161.IM	-
181	60	PQ.181.IP	-	PQ.181.IM	-	PQ.181.IP	-	PQ.181.IM	-
201	60	PQ.201.IP	-	PQ.201.IM	-	PQ.201.IP	-	PQ.201.IM	-
		POSICIÓN DEL LAVABO DERECHO							
91	30	PQ.091.DP	-	PQ.091.DM	-	PQ.091.DP	-	PQ.091.DM	-
101	30	PQ.101.DP	-	PQ.101.DM	-	PQ.101.DP	-	PQ.101.DM	-
121	40	PQ.121.DP	-	PQ.121.DM	-	PQ.121.DP	-	PQ.121.DM	-
141	50	PQ.141.DP	-	PQ.141.DM	-	PQ.141.DP	-	PQ.141.DM	-
161	50	PQ.161.DP	-	PQ.161.DM	-	PQ.161.DP	-	PQ.161.DM	-
181	60	PQ.181.DP	-	PQ.181.DM	-	PQ.181.DP	-	PQ.181.DM	-
201	60	PQ.201.DP	-	PQ.201.DM	-	PQ.201.DP	-	PQ.201.DM	-
		POSICIÓN DEL LAVABO DOBLE							
121	30	PQ.121.XP	-	PQ.121.XM	-	PQ.121.XP	-	PQ.121.XM	-
141	35	PQ.141.XP	-	PQ.141.XM	-	PQ.141.XP	-	PQ.141.XM	-
161	40	PQ.161.XP	-	PQ.161.XM	-	PQ.161.XP	-	PQ.161.XM	-
181	45	PQ.181.XP	-	PQ.181.XM	-	PQ.181.XP	-	PQ.181.XM	-
201	50	PQ.201.XP	-	PQ.201.XM	-	PQ.201.XP	-	PQ.201.XM	-

Colores grupo 1 *

Carrara.71	India.72
Pietra .73	Marquina.74

Colores grupo 2 **

Burgundi.75	Tanganica.76

MEDIDAS ESPECIALES

Es posible pedir sin sobreprecio:
- Anchos especiales. Precio de la medida superior
- Fondo reducido a 40 cm
- Alto de faldón de 5 a 10 cm

ORIFICIO DE GRIFO Y LAVABO

Se puede pedir:
- Sin orificio de lavabo y/o grifo
- Eje de lavabo según necesidad
- Mecanizado de lavabo especial fuera de catálogo

& complementa

Válvulas y sifones, soportes encimera mural, toalleros, zocalos de encimera páginas 110-111

Complementos de encimera

SOPORTES MURALES

SOPORTES FIJACIÓN PARA ENCIMERAS MURALES

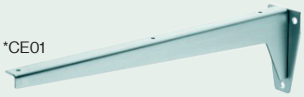

150 Kg de carga

REF		PVP
CE01	1 unidad	-
CE01.3	1 unidad	-

*CE01 Recomendable para encimeras con faldón exentas

**CE01.3 Recomendable para baldas y encimeras con faldón sobremueble

TOALLEROS

TOALLERO FRONTAL (INTEGRADO)

MATERIAL	REF	PVP
Piedra Natural	CE17	-
Solid Mineral	CE18	-
Solid Surface	CE19	-

SIFÓN DECORATIVO

SIFÓN DECORATIVO

COLOR	REF	PVP
Cromo brillo	CE14	-
Blanco mate	CE15	-
Negro mate	CE16	-

TOALLERO LATERAL ENCIMERA

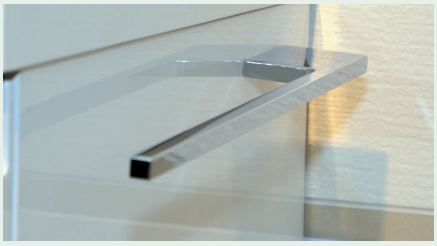

COLOR	REF	PVP
Cromo brillo	CM8.CB	-
Negro mate	CM8.BK	-
Color (carta laca)	CM8.CO	-

ZÓCALOS DE ENCIMERA

A(cm)	SOLID MINERAL		SOLID SURFACE		PIEDRA NATURAL	
	REF	PVP (metro lineal)	REF	PVP (metro lineal)	REF	PVP (metro lineal)
De 40 a 100	CE20	-	CE23	-	CE26	-
De 100 a 160	CE21	-	CE24	-	CE27	-
De 160 a 200	CE22	-	CE25	-	CE28	-
	Altura 8 cm		Altura 10 cm		Altura 10 cm	

Complementos de encimera

VÁLVULAS

VÁLVULAS BASIC

COLOR	REF	PVP
Cromo brillo	CE02	-
Blanco mate	CE03	-
Negro mate	CE04	-

No compatible con Sistema Decospace

VÁLVULAS CERAMCOLOR

COLOR	REF	PVP
Blanco Mate	CE05	-
Negro Mate	CE06	-
Antracita Mate	CE07	-
Tierra Mate	CE08	-
Cobalt Mate	CE46	-
Maquillaje Mate	CE47	-
Acero Mate	CE48	-
Piedra Mate	CE49	-
Greige Mate	CE50	-

No compatible con Sistema Decospace

VÁLVULAS SOLID SURFACE

MATERIAL	REF	PVP
Solid Mineral	CE09	-
Solid Surface	CE10	-
Solid Color	CE34	-

No compatible con Sistema Decospace

EMBELLECEDOR PARA VÁLVULA DECOSPACE

COLOR	REF	PVP
Blanco mate	CE11	-
Negro mate	CE12	-
Oro brillo	CE13	-

ESPEJOS CON ANTIVAHO

Puedes equipar el espejo con sistema antivaho. Una lámina término adherida a la parte trasera del espejo evitará la condensación del agua sobre el espejo mejorando el confort de uso y la perfecta reflexión del espejo.

ESPEJOS CON LUZ FRÍA Y/O CÁLIDA

Puedes personalizar tu espejo con la temperatura de color que desees, más cálida o más fría, de 3000ºk a 5500ºK. Incluso puedes equipar tu espejo con un sensor táctil que te permitirá el cambio de temperatura de color, ya sea, cálida, neutra o fría.

Espejos

Standard 114

Lisos / A medida 115

Retroiluminación trasera/ A medida 116

Retroiluminación frontal 118

Enmarcados metal 120

Complementa tu espejo 122

ESPEJOS CON SENSOR ENCENDIDO ON/OFF

Esta opción te permitirá encender/apagar el espejo y cambiar la intensidad lumínica si así lo necesitas con una ligera presión sobre el sensor táctil.

SISTEMA SCREEN CON SENSOR ENCENDIDO ON/OFF

La tecnología nos permite replicar la pantalla de tu móvil en el espejo. Con ello, podrás reproducir en el espejo de una manera fácil todos los contenidos de tu móvil como vídeos y fotos. Compatible con IOS y Android.

ESPEJOS CON BLUETOOTH

Puedes vincular tu móvil al espejo por bluetooth y disfrutar tu música en el baño.

SENSOR ANTIVAHO

Sensor ON/OFF para lámina antivaho.

ESPEJO AUMENTO X5 LED

Puedes personalizar tu espejo con un espejo de aumento x5 con LED integrado.

ESPEJO AUMENTO MÓVIL

Puedes equipar el espejo con un espejo x3 imantado que te permite colocarlo en la zona derecha del espejo y regular su posición de altura o guardarlo en el mueble.

BASIC: Securizado

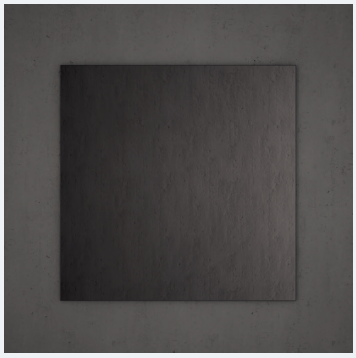

- Securizado
- Biposicional

A (cm)	H (cm)	REF	PVP
60	80	DLV.06080	-
80	80	DLV.08080	-
100	80	DLV.10080	-

EYE: Retroiluminación perimetral

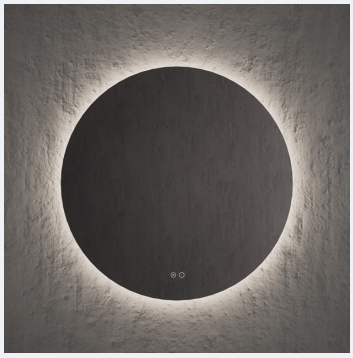

Iluminación: LED
Temperatura de color: 4000 ºK
Consumo: max. 26,5 W
Potencia: 960 lm/ml l
Estanqueidad: IP44

- Sistema Antivaho
- Sensor Antivaho
- Sensor On/Off
- Regulador de intensidad

A (cm)	H (cm)	REF	PVP
60	60	DMN.06060	-
80	80	DMN.08080	-
100	100	DMN.100100	-

PROFILE: Retroiluminación perimetral y perfil decorativo

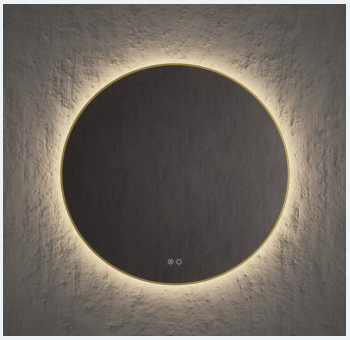

Iluminación: LED
Temperatura de color: 4000 ºK
Consumo: max. 26,5 W
Potencia: 960 lm/ml
Estanqueidad: IP44

- Sistema Antivaho
- Sensor Antivaho
- Sensor On/Off
- Regulador de intensidad

TIPOS	D (cm)	REF	PVP
Oro			
	80	DSS.08080.OR	-
Negro			
	80	DSS.08080.N	-

LAP: Retroiluminación perimetral

Iluminación: LED
Temperatura de color: 4000 ºK
Consumo: max. 26,5 W
Potencia: 960 lm/ml
Estanqueidad: IP44

- Sistema Antivaho
- Sensor Antivaho
- Sensor On/Off
- Regulador de intensidad

A (cm)	H (cm)	REF	PVP
50	90	DSL.05090	-

Standard

TEMP: Retroiluminación perimetral y frontal

Iluminación: LED
Temperatura de color: 3000 ºK , 4000 ºK, 6500ºK
Consumo: max. 23 W
Potencia: 960 lm/ml
Estanqueidad: IP44

- Sistema Antivaho
- Sensor Antivaho
- Sensor On/Off
- Regulador de intensidad
- Regulador de temperatura

A (cm)	H (cm)	REF	PVP
80	80	DTR.08080	-
100	100	DTR.100100	-

WIN: Retroiluminación perimetral

Iluminación: LED
Temperatura de color: 4000 ºK
Consumo: 8 W
Potencia: 866 lm/ml
Estanqueidad: IP44

- Sistema Antivaho
- Sensor Antivaho
- Sensor On/Off
- Regulador de intensidad

A (cm)	H (cm)	REF	PVP
60	80	DSN.06080	-
80	80	DSN.08080	-
100	80	DSN.10080	-

Lisos / A medida

RECTANGULAR LISO: Securizado

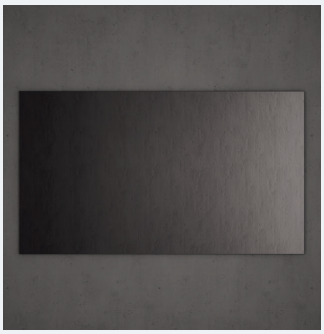

& complementa
Sistema Antivaho,
Sensor Antivaho,
Página....122

A (cm)	H (cm)	REF	PVP
60	80	SLS.06080	-
70	80	SLS.07080	-
80	80	SLS.08080	-
90	80	SLS.09080	-
100	80	SLS.10080	-
120	80	SLS.12080	-
140	80	SLS.14080	-
60 a 80	100	SLM.080100	-
81 a 100	100	SLM.100100	-
101 a 120	100	SLM.120100	-
121 a 140	100	SLM.140100	-
141 a 160	100	SLM.160100	-
161 a 180	100	SLM.180100	-
181 a 200	100	SLM.200100	-
40 a 60	150 a 200	SLM.040200	-

ROUND LISO: Espejo liso redondo standard

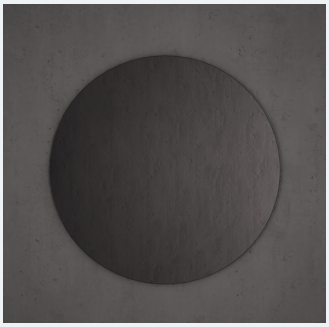

& complementa
Sistema Antivaho,
Sensor Antivaho,
Página....122

A (cm)	H (cm)	REF	PVP
60	60	DSR.06060	-
70	70	DSR.07070	-
80	80	DSR.08080	-
90	90	DSR.09090	-
100	100	DSR.100100	-
120	120	DSR.120120	-

Retroiluminación trasera / A medida

CIRCLED: Retroiluminación perimetral

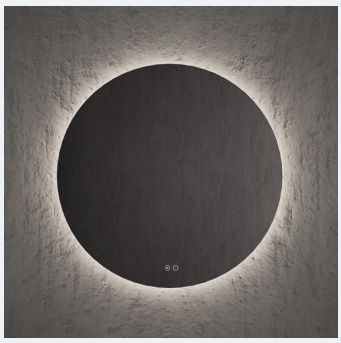

Iluminación: LED
Temperatura de color: 4200 ºK
Consumo: 8 W
Potencia: 866 lm/ml
Estanqueidad: IP44

& complementa
Sensor On/Off, Sistema Antivaho, Sensor Antivaho, Led X3 (con o sin luz), Bluetooth, Página....122

Personaliza tu LED en 2700ºK ó 5500ºK sin extra de precio. Standard de 4200ºK.

D (cm)	REF	PVP
60	SC.06060	-
70	SC.07070	-
80	SC.08080	-
90	SC.09090	-
100	SC.100100	-
120	SC.120120	-
140	SC.140140	-
160	SC.160160	-
180	SC.180180	-

RETROLED: Retroiluminación superior e inferior

Iluminación: LED
Temperatura de color: 4200 ºK
Consumo: 8 W
Potencia: 866 lm/ml
Estanqueidad: IP44

& complementa
Sensor On/Off, Sistema Antivaho, Sensor Antivaho, Led X3 (con o sin luz), Bluetooth, Página....122

Personaliza tu LED en 2700ºK ó 5500ºK sin extra de precio. Standard de 4200ºK.

A (cm)	H (cm)	REF	PVP
60	80	ST.06080	-
70	80	ST.07080	-
80	80	ST.08080	-
90	80	ST.09080	-
100	80	ST.10080	-
120	80	ST.12080	-
140	80	ST.14080	-
60 a 80	50 a 100	ST.080100	-
81 a 100	50 a 100	ST.100100	-
101 a 120	50 a 100	ST.120100	-
121 a 140	50 a 100	ST.140100	-
141 a 160	50 a 100	ST.160100	-
161 a 180	50 a100	ST.180100	-
181 a 200	50 a 100	ST.200100	-

SPINLED: Retroiluminación perimetral

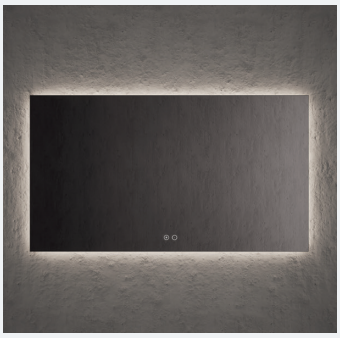

Iluminación: LED
Temperatura de color: 4200 ºK
Consumo: 8 W
Potencia: 866 lm/ml
Estanqueidad: IP44

& complementa
Sensor On/Off, Sistema Antivaho, Sensor Antivaho, Led X3 (con o sin luz), Bluetooth, Página....122

Personaliza tu LED en 2700ºK ó 5500ºK sin extra de precio. Standard de 4200ºK.

A (cm)	H (cm)	REF	PVP
60	80	SP.06080	-
70	80	SP.07080	-
80	80	SP.08080	-
90	80	SP.09080	-
100	80	SP.10080	-
120	80	SP.12080	-
140	80	SP.14080	-
60 a 80	50a 100	SP.080100	-
81 a 100	50 a 100	SP.100100	-
101 a 120	50 a 100	SP.120100	-
121 a 140	50 a 100	SP.140100	-
141 a 160	50 a 100	SP.160100	-
161 a 180	50 a 100	SP.180100	-
181 a 200	50 a 100	SP.200100	-

BEE: Retroiluminación perimetral

Iluminación: LED
Temperatura de color: 4200 ºK
Consumo: 8 W
Potencia: 866 lm/ml
Estanqueidad: IP44

Personaliza tu LED en 2700ºK ó 5500ºK sin extra de precio. Standard de 4200ºK.

& complementa
Sensor On/Off, Sistema Antivaho, Sensor Antivaho, Led X3 (con o sin luz), Bluetooth, Página....122

H (cm)	REF	PVP
90	SBB.05090	-

Retroiluminación trasera / A medida

DROP: Retroiluminación perimetral

Iluminación: LED
Temperatura de color: 4200 ºK
Consumo: 8 W
Potencia: 866 lm/ml
Estanqueidad: IP44

Personaliza tu LED en 2700ºK ó 5500ºK sin extra de precio. Standard de 4200ºK.

& complementa
Sensor On/Off, Sistema Antivaho, Sensor Antivaho, Led X3 (con o sin luz), Bluetooth, Página....122

A (cm)	H (cm)	REF	PVP
54	96	SDP.054096	-

CLOUD: Retroiluminación perimetral

Iluminación: LED
Temperatura de color: 4200 ºK
Consumo: 8 W
Potencia: 866 lm/ml
Estanqueidad: IP44

Personaliza tu LED en 2700ºK ó 5500ºK sin extra de precio. Standard de 4200ºK.

& complementa
Sensor On/Off, Sistema Antivaho, Sensor Antivaho, Led X3 (con o sin luz), Bluetooth, Página....122

A (cm)	H (cm)	REF	PVP
60	85	SCL.06085	-

CIRCUIT: Retroiluminación perimetral

Iluminación: LED
Temperatura de color: 4200 ºK
Consumo: 8 W
Potencia: 866 lm/ml
Estanqueidad: IP44

Personaliza tu LED en 2700ºK ó 5500ºK sin extra de precio. Standard de 4200ºK.

& complementa
Sensor On/Off, Sistema Antivaho, Sensor Antivaho, Led X3 (con o sin luz), Bluetooth, Página....122

A (cm)	H (cm)	REF	PVP
50	90	SLL.05090	-
50	100	SLL.05100	-
50	120	SLL.05120	-
50	140	SLL.05140	-
50	160	SLL.05160	-
50	180	SLL.05180	-

MER: Retroiluminación perimetral

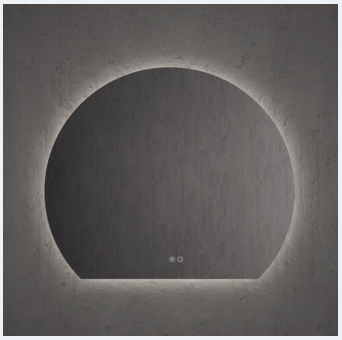

Iluminación: LED
Temperatura de color: 4200 ºK
Consumo: 8 W
Potencia: 866 lm/ml
Estanqueidad: IP44

Personaliza tu LED en 2700ºK ó 5500ºK sin extra de precio. Standard de 4200ºK.

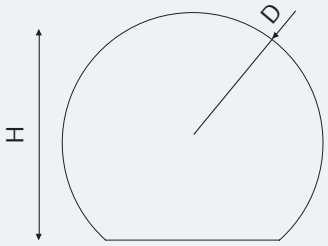

H (cm)	D (cm)	REF	PVP
100	120	SME.120100	-
113	120	SME.120113	-
100	140	SME.140100	-
113	140	SME.140113	-
100	160	SME.160100	-
113	160	SME.160113	-
100	180	SME.180100	-

& complementa
Sensor On/Off, Sistema Antivaho, Sensor Antivaho, Led X3 (con o sin luz), Bluetooth, Página....122

FRAMELED EVO

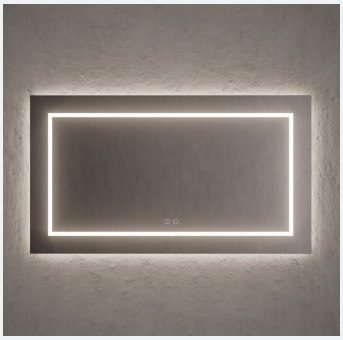

Iluminación: LED
Temperatura de color: 4200 ºK
Consumo: 8 W
Potencia: 866 lm/ml
Estanqueidad: IP44

Personaliza tu LED en 2700ºK ó 5500ºK sin extra de precio. Standard de 4200ºK.

& complementa
Sensor On/Off, Sistema Antivaho, Sensor Antivaho, Led X3 (con o sin luz), Bluetooth, Página....122

A (cm)	H (cm)	REF	PVP
60	80	SMV.06080	-
70	80	SMV.07080	-
80	80	SMV.08080	-
90	80	SMV.09080	-
100	80	SMV.10080	-
120	80	SMV.12080	-
140	80	SMV.14080	-
160	80	SMV.16080	-
180	80	SMV18080	-
200	80	SMV20080	-
60	100	SMVX.060100	-
70	100	SMVX.070100	-
80	100	SMVX.080100	-
90	100	SMVX.090100	-
100	100	SMVX.100100	-
120	100	SMVX.120100	-
140	100	SMVX.140100	-
160	100	SMVX.160100	-
180	100	SMVX.180100	-
200	100	SMVX.200100	-

TRINEO

Iluminación: LED
Temperatura de color: 4200 ºK
Consumo: 8 W
Potencia: 866 lm/ml
Estanqueidad: IP44

Personaliza tu LED en 2700ºK ó 5500ºK sin extra de precio. Standard de 4200ºK.

& complementa
Sensor On/Off, Sistema Antivaho, Sensor Antivaho, Led X3 (con o sin luz), Bluetooth, Página....122

A (cm)	H (cm)	REF	PVP
60	100	STR.060100	-
60	120	STR.060120	-
60	140	STR.060140	-
60	160	STR.060160	-
60	180	STR.060180	-
60	200	STR.060200	-
80	100	STR.080100	-
80	120	STR.080120	-
80	140	STR.080140	-
80	160	STR.080160	-
80	180	STR.080180	-
80	200	STR.080200	-

DUELED

Iluminación: LED
Temperatura de color: 4200 ºK
Consumo: 8 W
Potencia: 866 lm/ml
Estanqueidad: IP44

Personaliza tu LED en 2700ºK ó 5500ºK sin extra de precio. Standard de 4200ºK.

& complementa
Sensor On/Off, Sistema Antivaho, Sensor Antivaho, Led X3 (con o sin luz), Bluetooth, Página....122

A (cm)	H (cm)	REF	PVP
60	80	SDL.06080	-
70	80	SDL.07080	-
80	80	SDL.08080	-
90	80	SDL.09080	-
100	80	SDL.10080	-
120	80	SDL.12080	-
140	80	SDL.14080	-
160	80	SDL.16080	-
180	80	SDL.18080	-
200	80	SDL.20080	-

Retroiluminación frontal

CAPSULA

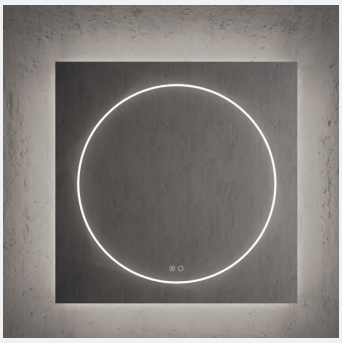

Iluminación: LED
Temperatura de color: 4200 ºK
Consumo: 8 W
Potencia: 866 lm/ml
Estanqueidad: IP44

Personaliza tu LED en 2700ºK ó 5500ºK sin extra de precio. Standard de 4200ºK.

& complementa
Sensor On/Off, Sistema Antivaho, Sensor Antivaho, Led X3 (con o sin luz), Bluetooth, Página....122

A (cm)	H (cm)	D (cm)	REF	PVP
80	**80**	60	SCA.08080.60	-
100	**80**	60	SCA.10080.60	-
120	**80**	60	SCA.12080.60	-
140	**80**	60	SCA.14080.60	-
160	**80**	60	SCA.16080.60	-
180	**80**	60	SCA.18080.60	-
100	**100**	80	SCA.100100.80	-
120	**100**	80	SCA.120100.80	-
140	**100**	80	SCA.140100.80	-
160	**100**	80	SCA.160100.80	-
180	**100**	80	SCA.180100.100	-
120	**120**	100	SCA.120120.100	-
140	**120**	100	SCA.140120.100	-
160	**120**	100	SCA.160120.100	-
180	**120**	100	SCA.180120.100	-

DECOMURAL

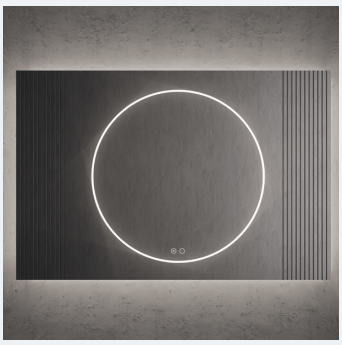

Iluminación: LED
Temperatura de color: 4200 ºK
Consumo: 8 W
Potencia: 866 lm/ml
Estanqueidad: IP44

Personaliza tu LED en 2700ºK ó 5500ºK sin extra de precio. Standard de 4200ºK.

& complementa
Sensor On/Off, Sistema Antivaho, Sensor Antivaho, Led X3 (con o sin luz), Bluetooth, Página....122

A (cm)	H (cm)	D (cm)	B (cm)	REF	PVP
140	**80**	60	30	SDM.14080.60	-
160	**80**	60	40	SDM.16080.60	-
160	**100**	80	30	SDM.160100.80	-
180	**100**	80	40	SDM.180100.80	-
180	**120**	100	30	SDM.180120.100	-
200	**120**	100	40	SDM.200120.100	-

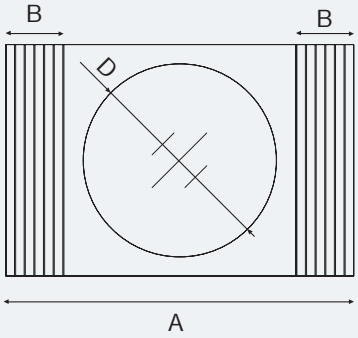

Enmarcados metal retroiluminado

CONTOUR

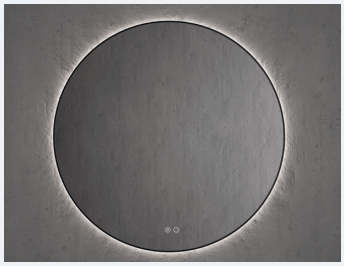

Iluminación: LED
Temperatura de color: 4200 ºK
Consumo: 8 W
Potencia: 866 lm/ml
Estanqueidad: IP44

Personaliza tu LED en 2700ºK ó 5500ºK sin extra de precio. Standard de 4200ºK.

& complementa
Sensor On/Off, Sistema Antivaho, Sensor Antivaho, Led X3 (con o sin luz), Bluetooth, Página....122

TIPOS	D (cm)	REF	PVP
Oro			
	60	SO.06060.G	-
	70	SO.07070.G	-
	80	SO.08080.G	-
	90	SO.09090.G	-
	100	SO.100100.G	-
	120	SO.120120.G	-
	140	SO.140140.G	-
	160	SO.160160.G	-
	180	SO.180180.G	-
Negro			
	60	SO.06060.N	-
	70	SO.07070.N	-
	80	SO.08080.N	-
	90	SO.09090.N	-
	100	SO.100100.N	-
	120	SO.120120.N	-
	140	SO.140140.N	-
	160	SO.160160.N	-
	180	SO.180180.N	-

METALAP

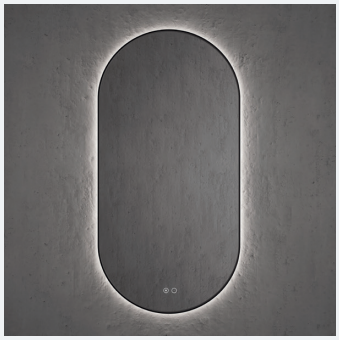

Iluminación: LED
Temperatura de color: 4200 ºK
Consumo: 8 W
Potencia: 866 lm/ml
Estanqueidad: IP44

Personaliza tu LED en 2700ºK ó 5500ºK sin extra de precio. Standard de 4200ºK.

& complementa
Sensor On/Off, Sistema Antivaho, Sensor Antivaho, Led X3 (con o sin luz), Bluetooth, Página....122

TIPOS	A (cm)	H (cm)	REF	PVP
Oro				
	50	90	SML.05090.G	-
	50	100	SML.050100.G	-
	50	120	SML.050120.G	-
	50	140	SML.050140.G	-
	50	160	SML.050160.G	-
	50	180	SML.050180.G	-
Negro				
	50	90	SML.05090.N	-
	50	100	SML.050100.N	-
	50	120	SML.050120.N	-
	50	140	SML.050140.N	-
	50	160	SML.050160.N	-
	50	180	SML.050180.N	-

CORNERLED

Iluminación: LED
Temperatura de color: 4200 ºK
Consumo: 8 W
Potencia: 866 lm/ml
Estanqueidad: IP44

Personaliza tu LED en 2700ºK ó 5500ºK sin extra de precio. Standard de 4200ºK.

& complementa
Sensor On/Off, Sistema Antivaho, Sensor Antivaho, Led X3 (con o sin luz), Bluetooth, Página....122

TIPOS	A (cm)	H (cm)	REF	PVP
Oro				
	60	80	SCN.06080.G	-
	70	80	SCN.07080.G	-
	80	80	SCN.08080.G	-
	90	80	SCN.09080.G	-
	100	80	SCN.10080.G	-
	120	80	SCN.12080.G	-
	140	80	SCN.14080.G	-
Negro				
	60	80	SCN.06080.N	-
	70	80	SCN.07080.N	-
	80	80	SCN.08080.N	-
	90	80	SCN.09080.N	-
	100	80	SCN.10080.N	-
	120	80	SCN.12080.N	-
	140	80	SCN.14080.N	-

Complementa tu espejo

SISTEMA ANTIVAHO

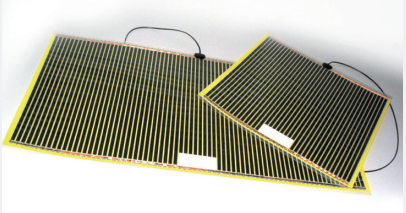

REF		PVP
X004UNO	(Indicado para muebles de un lavabo)	-
X004DOS	(Indicado para muebles de dos lavabos)	-

SENSOR ANTIVAHO

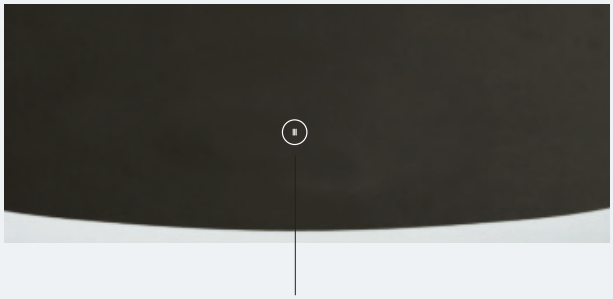

REF	PVP
X008	-

Requiere de Sistema Antivaho

SENSOR ON / OFF

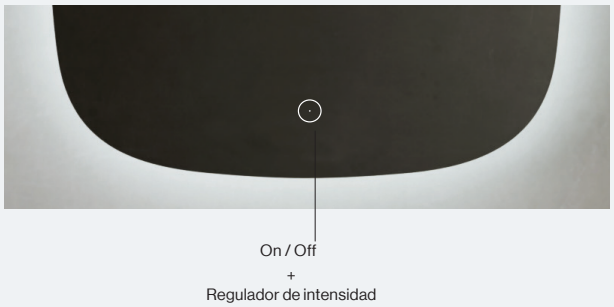

REF	PVP
X017	-

Complementa tu espejo

SISTEMA BLUETOOTH

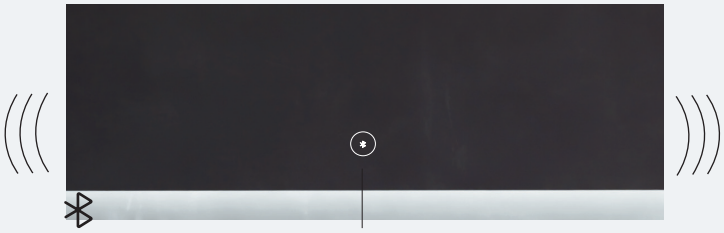

REF	PVP
X013	-

ESPEJO AUMENTO 5X IMANTADO

D (cm)	REF	PVP
14	98912 MAG	-

LED 3X

REF	PVP
X015 LED	-
X00 SIN LED	-

Iluminación

Apliques para espejos 126

Iluminación decorativa 127

LUMENS

La variable para identificar si un aplique da más luz que otro son los lúmenes. A más lúmenes, mayor intensidad de luz.
Según los códigos generales de iluminación en un baño hay dos necesidades de luz.

- La zona del mueble de lavabo. Para maquillarse o afeitarse se recomienda un mínimo de 300 lumens. En torno a 700 lumens es ideal para ayudar a la iluminación general del baño. Si además la iluminación es neutra (4000ºK) ayuda a que no se alteren los colores de la piel.
- La zona de paso. Los focos de techo nos tienen que aportar una luz general suave. Se recomienda en torno a 200-300 lúmenes por m^2

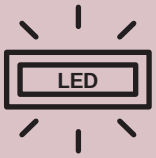

TIPO DE LUZ

El tipo de luz led es de muy bajo consumo, de encendido rápido y de gran durabilidad; además, no emite calor. Para su funcionamiento necesita un driver que en muchos casos está integrado en el propio aplique.

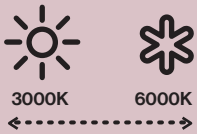

TEMPERATURA DE COLOR

Es la tonalidad de la luz, expresada en grados kelvin (ºK). Un tono cálido que es más amarillento está situado en unos 3000ºK y un tono frío que es más blanco está en unos 5000-6000ºK. La tendencia es ir hacia tonos neutros que se sitúan en 4000ºK.

CONSUMO

Se mide en watios (w). A menos watios, menor consumo. El "w" no es la referencia para medir la intensidad de luz y su capacidad lumínica; sino que para ello, nos fijaremos en los lumens/luxes.

ESTANQUEIDAD

Es el nivel de exposición a intemperie o agentes externos como el agua. Se mide por IP, y van desde IP20, IP44 e IP65, de menos a más estanco.

Apliques para espejos

LEDIN

Compatible con espejos lisos y espejos armario

A (cm)	Color	Temp (ºK)	Consumo (W)	Lumens (lm)	REF	PVP
30	Cromo brillo	4000	4.71	325	LAI.30.B	-

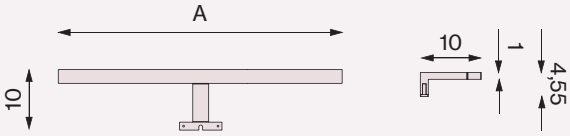

LUZ	COLOR ºK	CONSUMO	ESTANQUEIDAD
LED	4000ºK Neutra	4.71 W 8 W	IP20

LEDBAR

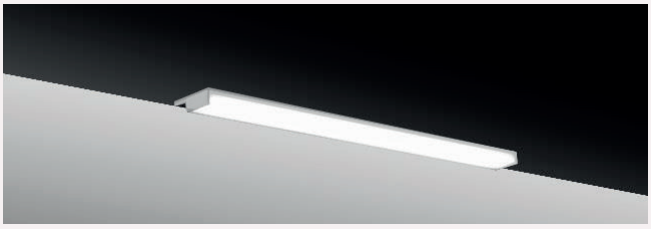

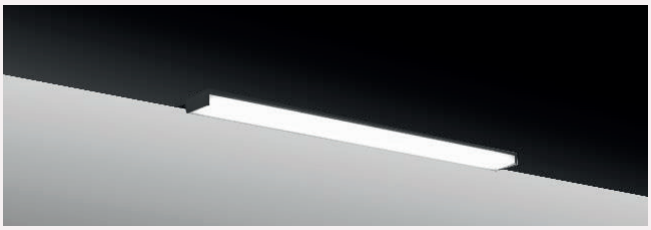

A (cm)	Color	Temp (ºK)	Consumo(W)	Lumens (lm)	REF	PVP
60	Cromo	4000	15	1365	LAB.60.B	-
80	Cromo	4000	20	1870	LAB.80.B	-
100	Cromo	4000	25	2355	LAB.10.B	-
120	Cromo	4000	30	2780	LAB.12.B	-
140	Cromo	4000	35	3320	LAB.14.B	-
60	Negro	4000	15	1365	LAB.60.N	-
80	Negro	4000	20	1870	LAB.80.N	-
100	Negro	4000	25	2355	LAB.10.N	-
120	Negro	4000	30	2780	LAB.12.N	-
140	Negro	4000	35	3320	LAB.14.N	-

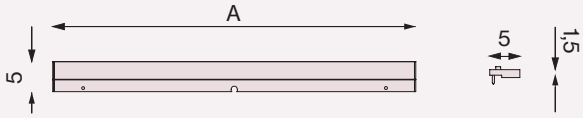

Compatible con espejo Rectangular Liso SLS y SLM

LUZ	COLOR ºK	CONSUMO	ESTANQUEIDAD
LED	4000ºK Neutra	4.9W 8W	IP20

LEDCURVE

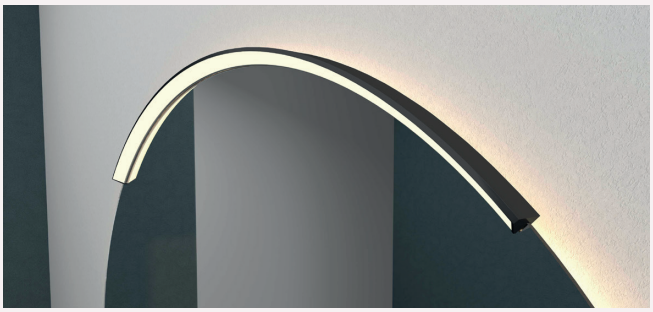

A (cm)	Color	Temp (ºK)	Consumo(W)	Lumens (lm)	REF	PVP
50	Negro	4000	15	1365	LAC.50.N	-
60	Negro	4000	20	1870	LAC.60.N	-
70	Negro	4000	25	2355	LAC.70.N	-
80	Negro	4000	30	2780	LAC.80.N	-
90	Negro	4000	35	3320	LAC.90.N	-
100	Negro	4000	40	3320	LAC.100.N	-
120	Negro	4000	45	3320	LAC.120.N	-

*Ø Diametro Espejo

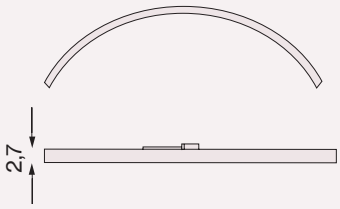

LUZ	COLOR ºK	CONSUMO	ESTANQUEIDAD
LED	4000ºK Neutra	4.9W 8W	IP20

LEDKONO

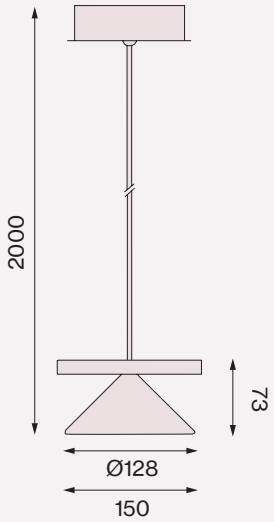

Color	Temp (ºK)	Consumo (W)	Lumens (lm)	REF	PVP
Negro	3000	6	660	LCK.30.N	-

LUZ	COLOR ºK	CONSUMO	ESTANQUEIDAD
LED	3000ºK Neutra	4.9W 8W	IP20

LEDCIRC

Opción montaje 1 Opción montaje 2

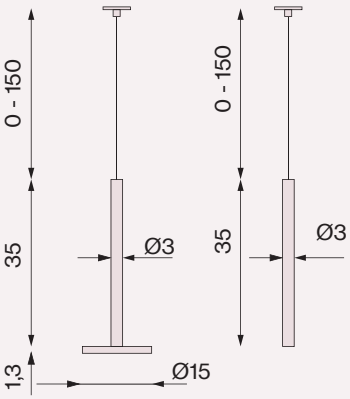

Colgadores de suspensión regulables

Color	Temp (ºK)	Consumo (W)	Lumens (lm)	REF	PVP
Blanco	3000	6	660	LCC.30.W	-
Negro	3000	6	660	LCC.30.N	-
Cobre	3000	6	660	LCC.30.CU	-
Oro	3000	6	660	LCC.30.AU	-
Inox	3000	6	660	LCC.30.S	-

LUZ	COLOR ºK	CONSUMO	ESTANQUEIDAD
LED	4000ºK Neutra	4.9W 8W	IP20

LEDARC

LUZ	COLOR ºK	CONSUMO	ESTANQUEIDAD
LED	3000ºK Cálida	26W	IP20

A (cm)	Color	Temp (ºK)	Consumo(W)	Lumens (lm)	REF	PVP
120	Negro	3000	26	3000	LCA.12.N	-

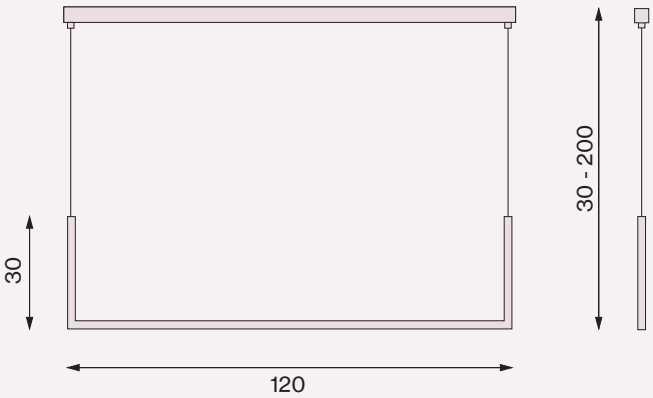

Colgadores de suspensión regulables

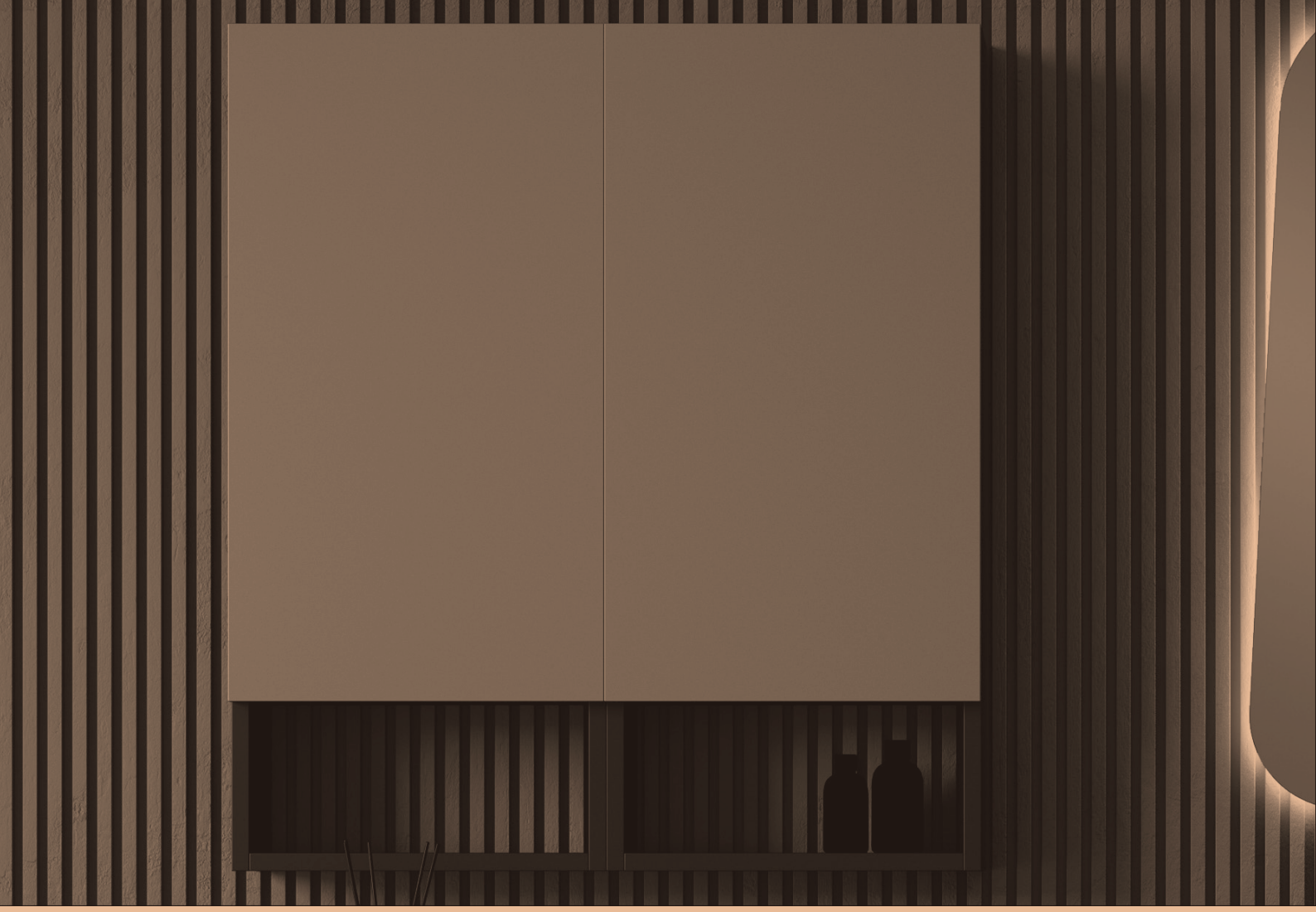

PUSH AND SLOW SYSTEM

Los cajones con sistema de apertura Push sin tirador llevan un sistema de sincronización que permite su apertura haciendo presión en cualquier punto del frontal. A su vez el cierre es progresivo y silencioso.

DECOIN ANTRACITA FULLCOLOR

Concepto de diseño interior por el que todos los materiales del interior de los muebles están diseñados en color antracita.
Los muebles con acabado lacado se lacan interiormente en color antracita.

DECOLAC SYSTEM

Los colores lacados llevan unos aditivos endurecedores que permiten que el acabado final sea muy resistente al frote y a la abrasión.

DECOWOOD SYSTEM

Las maderas tablero marino están protegidas contra los agentes externos con aceites naturales que respetan la textura y naturaleza de la madera.

SISTEMA COLGAR SEGURIDAD ANTIDESCUELGUE 150 KG

Las columnas y armarios llevan un sistema de colgar antidescuelgue de seguridad con una capacidad de carga de 150 kg.

Auxiliares

Columnas 130

Armarios 131

Estanterías 132

Toalleros 134

Auxiliares Atelier 135

DECOBUILD SYSTEM

Los muebles fabricados con tableros de 19 mm están encolados entre sí con clivillas consiguiendo una estética limpia sin herrajes visibles y ofreciendo mejor resistencia y durabilidad.

BISAGRAS 4D

Bisagras de apertura 110º en color titanio con regulación en tres dimensiones y sistema de cierre soft close.

ATELIER SYSTEM

En los acabados de tablero marino se seleccionan las piezas de forma numerada para respetar la continuidad de la veta en todo el mueble.

ESTANTES INTERIORES CRISTAL

Los estantes interiores de cristal son de 6 mm de espesor. En el caso de columnas y armarios de vitrina los estantes son de color gris fumé.

A MEDIDA

Esta colección permite su fabricación a medida. En el caso de medidas intermedias de altura y anchura tomar el precio de la medida inmediatamente superior.

PUSH PUERTAS SIN TIRADOR

Las puertas de las columnas y armarios tienen el sistema de expulsión push que se puede utilizar también con función únicamente de retenedor.

Columnas

COLUMNA SUSPENDIDA H160 MADERA

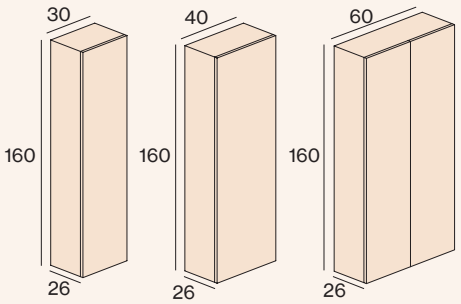

A (cm)	H (cm)	Apertura	REF	MADERA NATURE	LACA	MADERA TABLERO MARINO
				PVP	PVP	PVP
30	160		XCM.030I	-	-	-
30	160		XCM.030D	-	-	-
40	160		XCM.040I	-	-	-
40	160		XCM.040D	-	-	-
60	160		XCM.060X	-	-	-

COLUMNA SUSPENDIDA H160 VITRINA

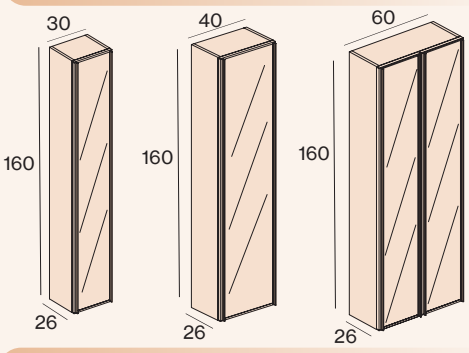

A (cm)	H (cm)	Apertura	REF	MADERA NATURE	LACA	MADERA TABLERO MARINO
				PVP	PVP	PVP
30	160		XCV.030I	-	-	-
30	160		XCV.030D	-	-	-
40	160		XCV.040I	-	-	-
40	160		XCV.040D	-	-	-
60	160		XCV.060X	-	-	-

COLUMNA SUSPENDIDA H160 ESPEJO

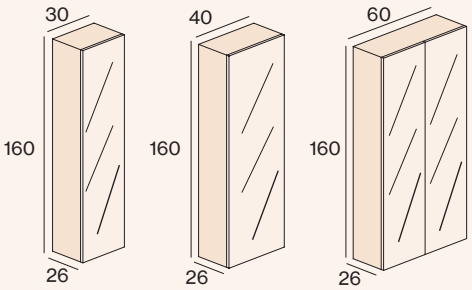

A (cm)	H (cm)	Apertura	REF	MADERA NATURE	LACA	MADERA TABLERO MARINO
				PVP	PVP	PVP
30	160		XCE.030I	-	-	-
30	160		XCE.030D	-	-	-
40	160		XCE.040I	-	-	-
40	160		XCE.040D	-	-	-
60	160		XCE.060X	-	-	-

COLUMNA SUSPENDIDA H160 DECORATIVA

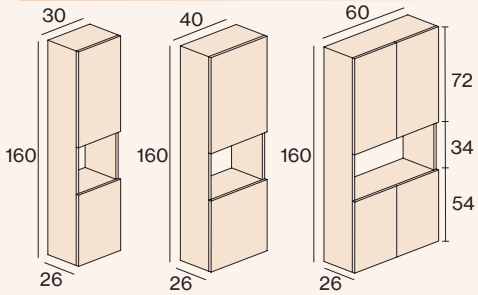

A (cm)	H (cm)	Apertura	REF	MADERA NATURE	LACA	MADERA TABLERO MARINO
				PVP	PVP	PVP
30	160		XCD.030I	-	-	-
30	160		XCD.030D	-	-	-
40	160		XCD.040I	-	-	-
40	160		XCD.040D	-	-	-
60	160		XCD.060X	-	-	-

Puedes equipar tu columna con iluminación interior. Ver pág. 124

PATAS CM10

· Juego de patas cromo brillo altura 10 cm. (4 uds)

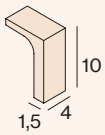

REF	UDS	PVP
CM10	4	-

PATAS H3

· Juego de patas cromo brillo altura 3,6 cm. (4 uds)

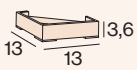

REF	UDS	PVP
CM6	4	-

Armarios

ARMARIO H72 PUERTA MADERA

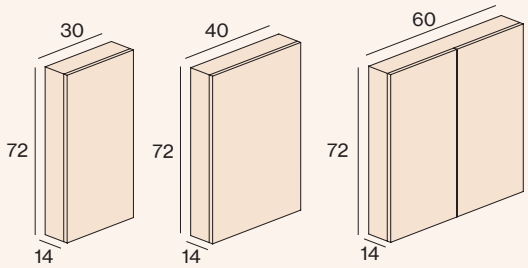

A (cm)	H (cm)	Apertura	REF	MADERA NATURE	LACA	MADERA TABLERO MARINO
				PVP	PVP	PVP
30	72		XAM.030I	-	-	-
30	72		XAM.030D	-	-	-
40	72		XAM.040I	-	-	-
40	72		XAM.040D	-	-	-
60	72		XAM.060X	-	-	-

ARMARIO H72 VITRINA

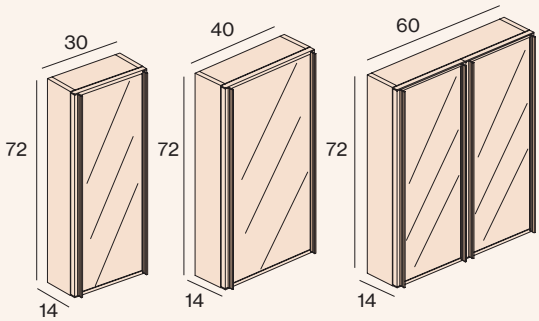

A (cm)	H (cm)	Apertura	REF	MADERA NATURE	LACA	MADERA TABLERO MARINO
				PVP	PVP	PVP
30	72		XAV.030I	-	-	-
30	72		XAV.030D	-	-	-
40	72		XAV.040I	-	-	-
40	72		XAV.040D	-	-	-
60	72		XAV.060X	-	-	-

ARMARIO H72 PUERTA ESPEJO

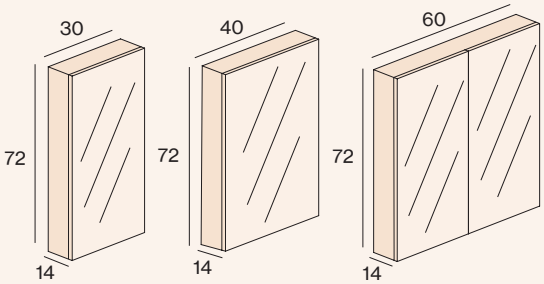

A (cm)	H (cm)	Apertura	REF	MADERA NATURE	LACA	MADERA TABLERO MARINO
				PVP	PVP	PVP
30	72		XAE.030I	-	-	-
30	72		XAE.030D	-	-	-
40	72		XAE.040I	-	-	-
40	72		XAE.040D	-	-	-
60	72		XAE.060X	-	-	-

ARMARIO H90 DECORATIVO

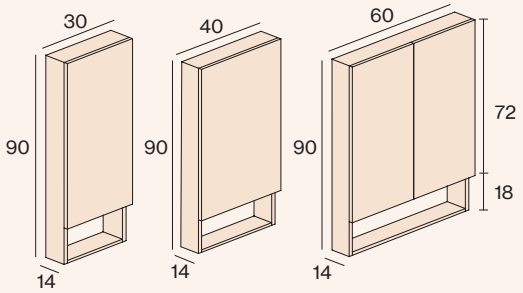

A (cm)	H (cm)	Apertura	REF	MADERA NATURE	LACA	MADERA TABLERO MARINO
				PVP	PVP	PVP
30	90		XAD.030I	-	-	-
30	90		XAD.030D	-	-	-
40	90		XAD.040I	-	-	-
40	90		XAD.040D	-	-	-
60	90		XAD.060X	-	-	-

ESTANTERÍA COMPLET

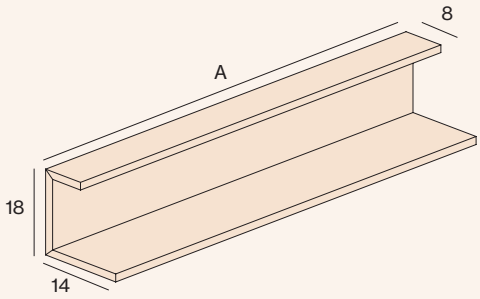

A (cm)	REF	MADERA NATURE	LACA	MADERA TABLERO MARINO	MADERA MACIZA
		PVP	PVP	PVP	PVP
30	XEC.030	-	-	-	-
40	XEC.040	-	-	-	-
60	XEC.060	-	-	-	-
70	XEC.070	-	-	-	-
80	XEC.080	-	-	-	-
90	XEC.090	-	-	-	-
100	XEC.100	-	-	-	-
120	XEC.120	-	-	-	-
140	XEC.140	-	-	-	-

ACCESORIO SEPARADOR

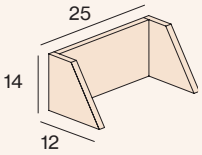

REF	PVP
XSD.2501	-

Lacado

ESTANTERÍA TWIN

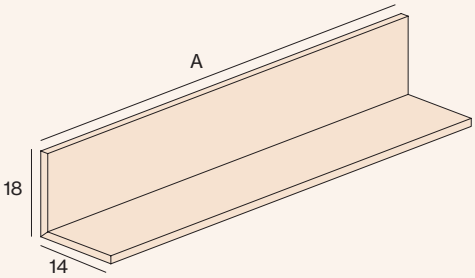

A (cm)	REF	MADERA NATURE	LACA	MADERA TABLERO MARINO	MADERA MACIZA
		PVP	PVP	PVP	PVP
30	XEL.030	-	-	-	-
40	XEL.040	-	-	-	-
60	XEL.060	-	-	-	-
70	XEL.070	-	-	-	-
80	XEL.080	-	-	-	-
90	XEL.090	-	-	-	-
100	XEL.100	-	-	-	-
120	XEL.120	-	-	-	-
140	XEL.140	-	-	-	-

ESTANTERÍA BOX

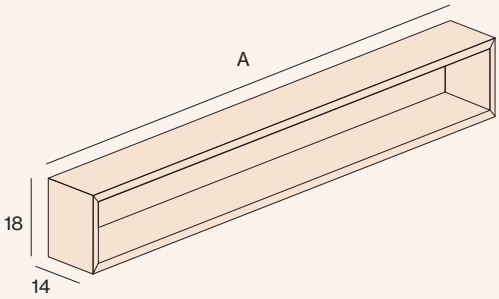

A (cm)	REF	MADERA NATURE	LACA	MADERA TABLERO MARINO	MADERA MACIZA
		PVP	PVP	PVP	PVP
30	XEB.030	-	-	-	-
40	XEB.040	-	-	-	-
60	XEB.060	-	-	-	-
70	XEB.070	-	-	-	-
80	XEB.080	-	-	-	-
90	XEB.090	-	-	-	-
100	XEB.100	-	-	-	-
120	XEB.120	-	-	-	-
140	XEB.140	-	-	-	-

ACCESORIO SEPARADOR

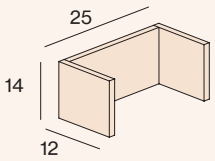

REF	PVP
XSB.2501	-

Lacado

ESTANTERÍA METÁLICA CON DOBLE ESTANTE

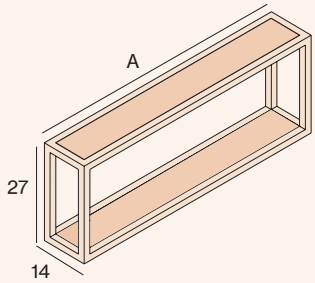

A (cm)	REF	MADERA NATURE	LACA	MADERA TABLERO MARINO	MADERA MACIZA	CRISTAL FUMÉ
		PVP	PVP	PVP	PVP	PVP
ESTRUCTURA METÁLICA NEGRA						
30	XEM.030.N	-	-	-	-	-
40	XEM.040.N	-	-	-	-	-
60	XEM.060.N	-	-	-	-	-
70	XEM.070.N	-	-	-	-	-
80	XEM.080.N	-	-	-	-	-
90	XEM.090.N	-	-	-	-	-
100	XEM.100.N	-	-	-	-	-
120	XEM.120.N	-	-	-	-	-
140	XEM.140.N	-	-	-	-	-
ESTRUCTURA METÁLICA COLOR (CARTA LACADOS)						
30	XEM.030.C	-	-	-	-	-
40	XEM.040.C	-	-	-	-	-
60	XEM.060.C	-	-	-	-	-
70	XEM.070.C	-	-	-	-	-
80	XEM.080.C	-	-	-	-	-
90	XEM.090.C	-	-	-	-	-
100	XEM.100.C	-	-	-	-	-
120	XEM.120.C	-	-	-	-	-
140	XEM.140.C	-	-	-	-	-

ESTANTERÍA METÁLICA CON TOALLERO

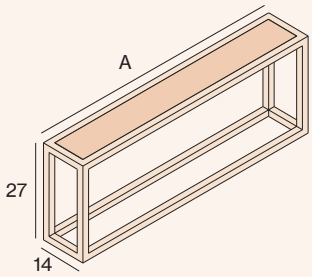

A (cm)	REF	MADERA NATURE	LACA	MADERA TABLERO MARINO	MADERA MACIZA	CRISTAL FUMÉ
		PVP	PVP	PVP	PVP	PVP
ESTRUCTURA METÁLICA NEGRA						
30	XET.030.N	-	-	-	-	-
40	XET.040.N	-	-	-	-	-
60	XET.060.N	-	-	-	-	-
70	XET.070.N	-	-	-	-	-
80	XET.080.N	-	-	-	-	-
90	XET.090.N	-	-	-	-	-
100	XET.100.N	-	-	-	-	-
120	XET.120.N	-	-	-	-	-
140	XET.140.N	-	-	-	-	-
ESTRUCTURA METÁLICA COLOR (CARTA LACADOS)						
30	XET.030.C	-	-	-	-	-
40	XET.040.C	-	-	-	-	-
60	XET.060.C	-	-	-	-	-
70	XET.070.C	-	-	-	-	-
80	XET.080.C	-	-	-	-	-
90	XET.090.C	-	-	-	-	-
100	XET.100.C	-	-	-	-	-
120	XET.120.C	-	-	-	-	-
140	XET.140.C	-	-	-	-	-

Toalleros

TOALLERO DE PARED

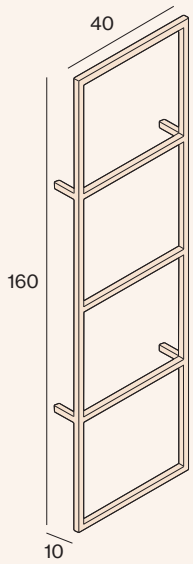

REF	PVP
ESTRUCTURA METÁLICA NEGRA	
XTP.160.N	-
ESTRUCTURA METÁLICA COLOR (CARTA LACADOS)	
XTP.160.C	-

TOALLERO DE PIE INDEPENDIENTE

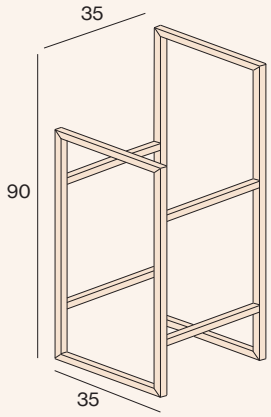

REF	PVP
ESTRUCTURA METÁLICA NEGRA	
XTI.090.N	-
ESTRUCTURA METÁLICA COLOR (CARTA LACADOS)	
XTI.090.C	-

BANQUETA

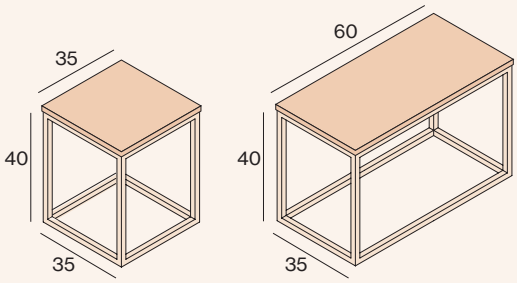

A (cm)	REF	MADERA NATURE	LACA	MADERA TABLERO MARINO	MADERA MACIZA
		PVP	PVP	PVP	PVP
ESTRUCTURA METÁLICA NEGRA					
35	XTU.035.N	-	-	-	-
60	XTU.060.N	-	-	-	-
ESTRUCTURA METÁLICA COLOR (CARTA LACADOS)					
35	XTU.035.C	-	-	-	-
60	XTU.060.C	-	-	-	-

Auxiliares Atelier

MÓDULO DE COLUMNA By círculo cuadrado

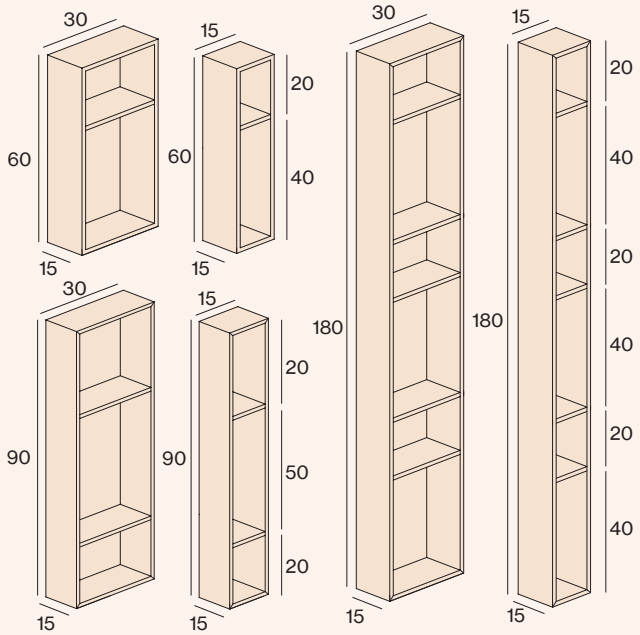

A (cm)	H (cm)	REF	LACA
			PVP
30	**60**	XMD.3060	-
15	**60**	XMD.1560	-
30	**90**	XMD.3090	-
15	**90**	XMD.1590	-
30	**180**	XMD.30180	-
15	**180**	XMD.15180	-

CONJUNTO TOCADOR ESPEJO By círculo cuadrado

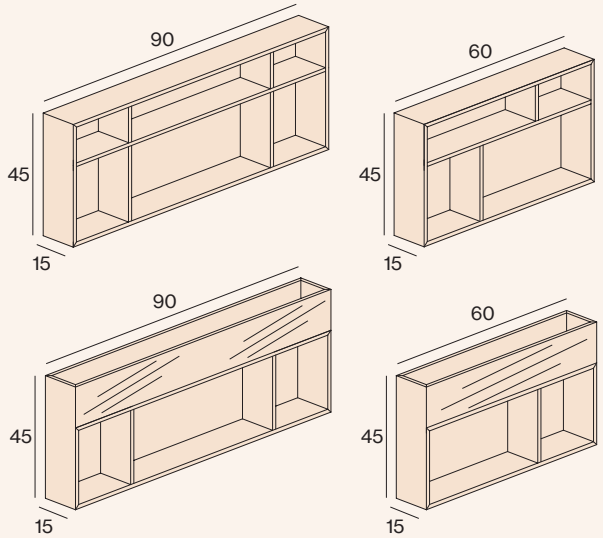

A (cm)	SIN ESPEJO		CON ESPEJO	
	REF	PVP	REF	PVP
60	XMB.60	-	XMS.60	-
90	XMB.90	-	XMS.90	-

TOALLERO LEAN

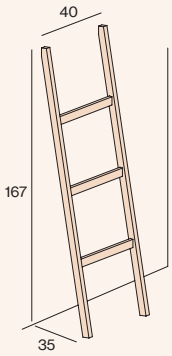

REF	MADERA MACIZA	LACA	MADERA TABLERO MARINO
	PVP	PVP	PVP
XML	-	-	-

Condiciones de venta

Las condiciones que se exponen a continuación son válidas para las ventas de productos de Artesanía Baño, S.L.-DECOSAN. La emisión de pedidos por parte de la empresa compradora implica la aceptación de las actuales condiciones de venta. Cualquier modificación de estas condiciones estará sujeta a aprobación por escrito por parte de Artesanía Baño, S.L.-DECOSAN.

Precios
Los precios no incluyen IVA ni otros impuestos. Los precios del catálogo podrán ser modificados sin previo aviso y son válidos según tarifa vigente el día de la expedición.

Impuestos
Cargados en factura conforme a la legislación vigente.
Los compromisos de pago deberán efectuarse al contado o según las condiciones de crédito pactadas y según lo establecido en la Ley 16/2009 de 13 de noviembre, de servicios de pago.

Condiciones de pago
Hasta la concesión de la oportuna clasificación y riesgo, todas las operaciones serán abonadas mediante pago anticipado.

Operaciones sucesivas
El aplazamiento de pago de nuestras facturas será el acordado entre ambas partes. Transcurridos los vencimientos acordados, quedamos automáticamente autorizados a contabilizar los intereses de demora a razón de un UNO POR CIENTO por mes o fracción.

Las entregas pendientes de facturación vencerán siempre inmediatamente cuando el comprador se declare insolvente, si se interpone procedimiento de quiebra o concurso de acreedores, si se enajenase su empresa o si hubiera un cambio de propiedad.
En caso de incumplimiento de las condiciones de pago y/o devolución de los efectos negociados, Artesanía Baño, S.L.-DECOSAN repercutirá íntegramente los gastos de devolución y los gastos de administración dando por canceladas (por incumplimiento) las condiciones pactadas con el cliente y dando por vencidos los efectos pendientes.
Reserva de dominio
La mercancía se considera propiedad de Artesanía Baño, S.L. / DECOSAN hasta el total pago de la misma por el cliente, teniendo Artesanía Baño, S.L. / DECOSAN hasta ese momento reserva de dominio.

Jurisdicción
La presente relación se regirá por la legislación española. En caso de cualquier litigio, las partes renuncian expresamente a cualquier otro foro o jurisdicción a los que pudiesen tener derecho y acuerdan someterse a los tribunales de Barcelona.

Pedidos
Todos los pedidos deben formalizarse mediante documento escrito. Imprescindible para la fabricación especial:
-Adjuntar croquis con las medidas del producto solicitado.
-Abonar el 50% del importe en el momento de aceptación del pedido. El resto se abonará según las condiciones pactadas.
-Los precios no incluyen la instalación ni su puesta en marcha.

Garantía
Se certifica que todos los productos están garantizados durante tres años por defecto de fabricación en condiciones normales de uso e instalación, según Real Decreto Legislativo 7/2021 de 27 de abril, comprometiéndose la empresa a reparar o reponer los materiales cuya anomalía obedezca a estas causas.

Queda excluido el derecho de indemnización por daños y perjuicios (sea cual fuese el acto fundamental legal aceptado) a menos que se demuestre fehacientemente que hubiésemos respondido con premeditación o negligencia grave. La garantía no ampara los defectos producidos por mal uso, instalación deficiente o indebida, o en su defecto los producidos por causas de fuerza mayor.

Diseño
Artesanía Baño, S.L.-DECOSAN se reserva el derecho de realizar sin previo aviso cualquier modificación de artículos en cualquier ámbito tanto de características técnicas, estéticas o de valoración.

Plazo de entrega
El plazo de entrega aproximado es de 3 semanas para los artículos standard de catálogo y de 4 semanas para los que estén sujetos a cualquier modificación que tendrán carácter de especial a no ser que se especifique otro plazo de suministro por razones de fabricación o planificación.

Cualquier retraso en los plazos de suministro convenidos no conlleva derecho de indemnización alguna por daños y perjuicios u otras causas.

Transporte de la mercancía
- Cuando la mercancía viaje a porte debido, Artesanía Baño, S.L. / DECOSAN queda exonerado de las posibles taras o defectos que pudieran ser imputables al transporte de la mercancía.
- Cuando la mercancía viaje a porte pagado, el cliente tiene que notificarle a Artesanía Baño, S.L. / DECOSAN por escrito dentro de las 24 horas siguientes a la recepción de la mercancía, cualquier defecto o tara imputable a la agencia de transportes para facilitar la reclamación de la responsabilidad de acuerdo a la Ley 16/1987 de Ordenación de los Transportes terrestres y RD 1.111/1990 por el que se aprueba el reglamento de la LOTT.
- La reclamación contra el porteador por daño o avería, deberá hacerse en el acto del recibo de los bultos siempre que se trate de daños aparentes y dentro de las 24 horas siguientes al recibo, si los daños fuesen no aparentes, la protesta o reserva debe hacerse por escrito.
- Las mercancías viajan siempre por cuenta y riesgo del comprador, aún en los casos de convenios especiales.
- Portes pagados:
a Península a partir de 250 €.
a Baleares a partir de 500 €.
a Canarias a partir de 1.500 €.
a Ceuta y Melilla, portes consultar.
El precio de los portes es de 15 €. En el caso de expedición individual de encimeras, espejos o lavabos que requieran embalaje especial el porte mínimo será de 30 € netos.

Devoluciones
Se aceptarán devoluciones sólo y exclusivamente para mercancías defectuosas y/o enviadas erróneamente por Artesanía Baño, S.L. / DECOSAN.
Cualquier devolución deberá ser siempre comunicada por escrito y autorizada por Artesanía Baño, S.L. / DECOSAN

La devolución de la mercancía deberá realizarse en el embalaje original y en perfecto estado y sufrirá una depreciación automática mínima de 15% sobre el importe facturado en concepto de gastos de gestión y almacenaje, pudiendo ésta ser mayor después de peritación.

Roturas
Es obligación del receptor revisar el embalaje y el producto a su recepción.
En el caso de observar alguna incidencia en el momento de la descarga anotar la incidencia en el albarán y enviar una comunicación por escrito a Artesanía Baño, S.L. / DECOSAN acompañado de unas fotografías.

En el caso de no detectar ningún desperfecto visible en el momento de la descarga anotar en el albarán "conforme salvo examen" y realizar esta verificación en el plazo máximo de 24h procediendo si conviene al envío de la reclamación en las mismas condiciones escritas y con imágenes que permitan valorar la incidencia. De no seguir los trámites correspondientes, la empresa no atenderá ninguna reclamación al respecto puesto que la cobertura del transporte declina cualquier responsabilidad según la Ley 16/1987 de Ordenación de los Transportes terrestres y RD 1.111/1990 por el que se aprueba el reglamento de la LOTT.

Confidencialidad y protección de datos
En cumplimiento de lo dispuesto en la Ley Orgánica 15/1999 de 13 de diciembre de Protección de Datos de carácter personal y al REGLAMENTO (UE) 2016/679 DEL PARLAMENTO EUROPEO Y DEL CONSEJO de 27 de abril de 2016 (GDPR), los datos de carácter personal facilitados por el comprador formarán parte del fichero del vendedor, cuyos fines son el mantenimiento de la relación contractual, gestión de ventas y cobros. El vendedor tratará estos datos con máxima confidencialidad y se compromete a no usarlos con un fin distinto a aquel para el que han sido recabados, así como a conservados con las medidas que garanticen su seguridad a terceros no autorizados. El comprador tiene derecho de acceso, rectificación y cancelación enviando una comunicación por escrito a Artesanía Baño, S.L. / DECOSAN Ctra. Laureà Miró, 385-387 - 08980 Sant Feliu de Llobregat, Barcelona o bien por correo electrónico a rgpd@nofer.com.

DECOSAN

Bath design

on line 07-2026

DECOSAN

DECOSAN CENTRAL
Ctra. Laureà Miró, 385-387
08980 Sant Feliu de Llobregat
Barcelona – España
tels. +34 933 378 616, +34 933 378 187
decosan@decosan.com
www.decosan.com

DECOSAN BARCELONA
Showroom Contract. Rambla Catalunya, 43
Principal, 1ª - 08007 Barcelona - España
+34 640 04 47 45
info@wecontractbcn.com

DECOSAN MILANO
Via Torino, 10 – 20060 Liscate
Milano – Italia
+39 0249796141
cmarconi-bocchi@nofer.com

DECOSAN MOSCOW
107113, Moscow - Shumkina str. 26a str.4 Russian Federation
+7 (495) 602-05-85
info@nofer-aparici.ru

DECOSAN EMIRATES
Office # 1, Industrial Area 18, Maliha Road, P.O. Box 4316, Sharjah, UAE
+971 65467420
info@mena-gate.com

DECOSAN CASABLANCA
Angle BD Bir Anzarane et Rue Caid El Achtar
Résidence Ribh D
+212663212067
abderrahman@nofer.com

NOFER BRAND GROUP

NOFER · APARICI · GIAMPIERI · DECOSAN · BOCCHI SafeWORK · agetar, s.a.